Imposta di bollo assolta mediante versamento in c/c postale ai sensi dell'art. 7 della legge 18-10-78, n. 625.

Ministero delle Infrastrutture e dei Trasporti

Dipartimento per i trasporti, la navigazione, gli affari generali ed il personale

Direzione Generale per la Motorizzazione

DIVISIONE 3

SCHEDA DI OMOLOGAZIONE CE PER TIPO DI UN VEICOLO
EC VEHICLE TYPE-APPROVAL CERTIFICATE

Notifica concernente: *Communication concerning the:*	di un tipo di: *of a type of:*
- l'omologazione CE per tipo *- EC type-approval*	- ~~veicolo completo~~ *- ~~complete vehicle~~*
- ~~l'estensione dell'omologazione CE per tipo~~ *- ~~extension of EC type-approval~~*	- veicolo completato *- completed vehicle*
- ~~il rifiuto dell'omologazione CE per tipo~~ *- ~~refusal of EC type-approval~~*	- veicolo incompleto *- incomplete vehicle*
- ~~la revoca dell'omologazione CE per tipo~~ *- ~~withdrawal of EC type-approval~~*	- ~~veicolo con varianti complete e incomplete~~ *- ~~vehicle with complete and incomplete variants~~*
	- ~~veicolo con varianti completate e incomplete~~ *- ~~vehicle with completed and incomplete variants~~*

ai sensi della Direttiva 2007/46/CE, modificata da ultimo dal Regolamento UE 1171/2014
with regard to Directive 2007/46/EC as last amended by Regulation 1171/2014 UE

Numero di omologazione CE: **e3*2007/46*0402*00**
EC type-approval number:

Motivo dell'estensione: non ricorre
Reason for extension: *not applicable*

SEZIONE I
SECTION I

0.1.	Marca (denominazione commerciale del costruttore): *Make (trade name of manufacturer):*	Iveco
0.2.	Tipo: *Type:*	ST-TR-IG120EL2BA
0.2.1.	Designazione/i commerciale/i: *Commercial name(s):*	110EL T18 - 120EL T18
0.3.	Mezzi di identificazione del tipo, se marcati sul veicolo: *Means of identification of type, if marked on the vehicle:*	numero di omologazione del tipo su targhetta *type approval number on manufacturer's plate*
0.3.1.	Ubicazione della marcatura: *Location of the marking:*	su targhetta VIN *on VIN plate*
0.4.	Categoria del veicolo: *Category of vehicle:*	N2
0.5.	Ragione sociale e indirizzo del fabbricante del veicolo completo / completato: *Company name and address of manufacturer of the complete/completed vehicle:*	S.T. System Truck S.p.A. I-46048 Roverbella (MN) - Via Paesa, 28
0.5.1.	Per i veicoli omologati in più fasi, ragione sociale e indirizzo del fabbricante della/e fase/i iniziali/precedenti del veicolo: *For multi-stage approved vehicles, company name and address of the manufacturer of the base/previous stage(s) vehicle:*	Iveco S.p.A. I-10156 Torino - via Puglia, 35

0.8. Denominazione/i e indirizzo/i dello/gli stabilimento/i di montaggio: S.T. System Truck S.p.A.
Name(s) and address(es) of assembly plant(s): I-46048 Roverbella (MN) - Via Paesa, 28

0.9 Eventualmente, nome e indirizzo del rappresentante del costruttore: non ricorre
Name and address of the manufacturer's representative (if any): *not applicable*

SEZIONE 2
SECTION II

Il sottoscritto certifica l'esattezza della descrizione del costruttore formulata nella scheda informativa allegata riguardante il/i veicolo/i sopra descritto/i (uno o più campioni del/i quale/i sono stati scelti dall'autorità che rilascia l'omologazione CE per tipo e presentato/i dal costruttore come prototipo/i del tipo da omologare) e che i risultati delle prove allegati alla scheda si riferiscono a tale tipo di veicolo.
The undersigned hereby certifies the accuracy of the manufacturer's description in the attached information document of the vehicle(s) described above ((a) sample(s) having been selected by the EC type-approval authority and submitted by the manufacturer as prototype(s) of the vehicle type) and that the attache test results are applicable to the vehicle type.

1 Per veicoli completi, completati e loro varianti: ricorre
For complete and completed vehicles/variants: *applicable*

Il tipo di veicolo soddisfa / ~~non soddisfa~~ le prescrizioni tecniche di tutti gli atti normativi applicabili, come stabilito dall'allegato IV e dall'allegato XI della direttiva 2007/46/CE.
The vehicle type meets / ~~does not meet~~ the technical requirements of all the relevant regulatory acts as prescribed in Annex IV and Annex XI to Directive 2007/46/EC.

2 Per veicoli incompleti/varianti: ricorre
For incomplete vehicles/variants: *applicable*

Il tipo di veicolo soddisfa / ~~non soddisfa~~ le prescrizioni tecniche degli atti normativi elencati nella tabella della pagina 2.
The vehicle type meets / ~~does not~~ meet the technical requirements of the regulatory acts listed in the table on side 2.

3. L'omologazione è rilasciata / ~~rifiutata~~ / ~~revocata~~.
The approval is granted / ~~refused~~ / ~~withdrawn~~.

4. L'omologazione è rilasciata ai sensi dell'articolo 20 e la sua validità è pertanto limitata al [giorno/mese/anno]. non ricorre
The approval is granted in accordance with Article 20 and the validity of the approval is thus limited to dd/mm/yy. *not applicable*

Luogo: Roma, Italia
Place:

Data: 30 GEN 2016
Date:

Firma: IL DIRETTORE DELLA DIVISIONE (dr. ing. Vito DI SANTO)
Signature:

Allegati: Fascicolo di omologazione.
Attachments: *Information package.*

Risultati delle prove.
Test results.

Nome/i e campione/i della firma della/e persona/e autorizzata/e a firmare i certificati di conformità e dichiarazione relativa alle sue/loro mansioni nell'azienda.
Name(s) and specimen(s) of the signature of the person(s) authorized to sign certificates of conformity and a statement of their position in the company.

SCHEDA DI OMOLOGAZIONE CE PER TIPO DI VEICOLO
EC VEHICLE TYPE-APPROVAL CERTIFICATE

La presente omologazione CE per tipo si basa, per varianti o versioni incomplete e completate di veicoli, sulla/e omologazione/i dei veicoli incompleti che seguono:
This EC type-approval is, where incomplete and completed vehicles, variants or versions are concerned, based on the approval(s) for incomplete vehicles listed below:

Fase 1: Costruttore del veicolo di base: *Stage 1: Manufacturer of the base vehicle:*	Iveco S.p.A. I-10156 Torino - via Puglia, 35
Numero di omologazione CE per tipo: *EC type-approval number:*	e3*2007/46*0187*04
Data: *Dated:*	12.06.2015
Applicabile alle varianti o versioni (a seconda dei casi): *Applicable to variants or versions (as appropriate):*	???????? - ??????????
Fase 2: Costruttore: *Stage 2: Manufacturer:*	S.T. System Truck S.p.A. I-46048 Roverbella (MN) - Via Paesa, 28
Numero di omologazione CE per tipo: *EC type-approval number:*	e3*2007/46* 0402*00
Data: *Dated:*	30 GEN 2016
Applicabile alle varianti o versioni (a seconda dei casi): *Applicable to variants or versions (as appropriate):*	?? - C??11??????0A6??2 ?

Se l'omologazione comprende una o più varianti o versioni (a seconda dei casi) incomplete, elencare le varianti o versioni (a seconda dei casi) complete o quelle completate.
In the case where the approval includes one or more incomplete variants or versions (as appropriate), list those variants or versions (as appropriate) which are complete or completed.

Variante/i complete/completate: *Complete/completed variant(s):*	ricorre *applicable*

Elenco dei requisiti del tipo di veicolo, di variante o di versione incompleti omologati (tenendo conto eventualmente del campo d'applicazione e della più recente modifica per ciascuno degli atti normativi che seguono):
List of requirements applicable to the approved incomplete vehicle type, variant or version (as appropriate, taking account of the scope and latest amendment to each of the regulatory acts listed below):

Voce *Item*	Elemento *Subject*	Riferimento all'atto normativo *Regulatory act reference*	Ultima modifica *Last amended*	Applicabile alla variante o, se necessario, alla versione *Applicable to variant or, if need be, to version*
(*)	(*)	(*)	(*)	(*)

(*) vedere allegati
see enclosure

In caso di veicoli per uso speciale, di deroghe concesse o di particolari disposizioni applicate ai sensi dell'allegato XI e di deroghe concesse ai sensi dell'articolo 20:
In the case of special purpose vehicles, exemptions granted or special provisions applied pursuant to Annex XI and exemptions granted pursuant to Article 20:

Rif. all'atto normativo *Regulatory act referenc*	Numero della voce *Item number*	Tipo di omologazione e natura della deroga *Kind of approval and nature of exemption*	Applicabile alla variante o, se necessario, alla versione *Applicable to variant or, if need be, to version*
(-)	(-)	(-)	(-)

(-) non ricorre
not applicable

Appendice
Appendix

Elenco degli atti normativi a cui il tipo di veicolo è conforme
List of regulatory acts to which the type of vehicle complies

(da compilare solo in caso di omologazione ai sensi dell'articolo 6, paragrafo 3).
(to be filled in only in the case of type-approval in accordance with Article 6(3))

Vedere parte III della scheda informativa n° ST-TR-IG120EL2BA **del** 13.07.2015
See Part III of information document No. ***of***

RISULTATI DELLE PROVE
TEST RESULTS

1. **Risultati delle prove sul livello sonoro**
Results of the sound level tests

Numero dell'atto normativo di base e del più recente atto normativo di modifica applicabile all'omologazione.
Quando un atto normativo prevede due o più fasi di applicazione, indicare anche la fase di applicazione:
Number of the base regulatory act and latest amending regulatory act applicable to the approval.
In case of a regulatory act with two or more implementation stages, indicate also the implementation stage:

Varianti: *Variants*	Versioni: *Versions:*	In marcia [dB(A)/E]: *Moving [dB(A)/E]:*	Fermo [dB(A)/E]: *Stationary [dB(A)/E]:*	a giri/min: *at rpm:*	Ultimo atto normativo: *Last amending Regulatory:*
?4	C??114N????0A6A?2 ?	78	87	1875	51R-02
?4	C??114N????0A6B?2 ?	77	87	1875	51R-02
?4	C??114P????0A6A?2 ?	79	87	1875	51R-02
?4	C??114P????0A6B?2 ?	77	87	1875	51R-02
?6	C??115R????0A6A?2 ?	80	88	1875	51R-02
?6	C??115R????0A6B?2 ?	78	88	1875	51R-02
?4	C??114Y????0A6A?2 ?	78	87	1650	51R-02
?4	C??114Y????0A6B?2 ?	77	87	1650	51R-02

2. **Risultati delle prove sulle emissioni di gas di scarico**
Results of the exhaust emission tests

2.1. Emissioni dei veicoli a motore sottoposti a prova nel quadro della procedura di prova per i veicoli leggeri
Emissions from motor vehicles tested under the test procedure for light-duty vehicles

2.1.1. Prova di tipo 1 (emissioni del veicolo durante il ciclo di prova dopo un avviamento a freddo): non ricorre
Type 1 test (vehicle emissions in the test cycle after a cold start): *not applicable*

2.1.2. Prova di tipo 2 (dati sulle emissioni da utilizzare in sede di omologazione a fini di controllo tecnico):
Type 2 test (emissions data required at type-approval for roadworthiness purposes):

Tipo 2, prova a regime minimo inferiore: non ricorre
Type 2, low idle test: *not applicable*

Tipo 2, prova a regime minimo accelerato: non ricorre
Type 2, high idle test: *not applicable*

2.1.3. Prova di tipo 3 (emissioni di das dal basamento):
Type 3 test (emissions of crankcase gases):

2.1.4. Prova di tipo 4 (emissioni per evaporazione):
Type 4 test (evaporative test): *not applicable*

2.1.5. Prova di tipo 5 (durata dei dispositivi di controllo dell'inquinamento): non ricorre
Type 5 test (durability of anti-pollution control devices): *not applicable*

Distanza percorsa: ~~80000 km~~ / ~~100000 km~~ / non applicabile
Ageing distance covered: *~~80000 km~~ / ~~100000 km~~ / not applicable*

Fattore di deterioramento FD: ~~calcolato~~ / ~~assegnato~~
Deterioration facto: *~~calculated~~ / ~~fixed~~*

Valori:	CO:	1,5
Values:	THC:	---
	NMHC:	---
	NOx:	1,1
	THC + NOx:	1,1
Massa di particolato / *Mass of particulate matter* (PM):		1,0
Numero di particelle / *Number of particles* (P):		1,0

2.1.6. Prova di tipo 6 (emissioni medie a bassa temperatura ambiente): non ricorre
Type 6 test (average emissions at low ambient temperature not applicable

2.1.7 OBD: non ricorre
OBD: not applicable

2.2. Emissioni provenienti da motori sottoposti a prova nel quadro della procedura di prova per i veicoli pesanti
Emissions from engines tested under the test procedure for heavy-duty vehicles

Indicare il più recente atto normativo di modifica applicabile all'omologazione. Quando l'atto normativo prevede due o più fasi di applicazione, indicare anche la fase di applicazione:
Indicate the latest amending regulatory act applicable to the approval. In case the regulatory act has two or more implementation stages, indicate also the implementation stage:

Varianti: *Variants*	Versioni: *Versions:*	Ultimo atto normativo: *Last amending Regulatory:*	Carattere: *Character:*	Carburante/i: *Fuel/s:*
?4	C??114?????0A6??2 ?	627/2014/UE	A	Gasolio / *diesel*
?6	C??115?????0A6??2 ?	64/2012/UE	A	Gasolio / *diesel*

2.2.1. Risultati della prova ESC: non ricorre
Results of the ESC test: not applicable

Risultati della prova WHSC:
Results of the WHSC test:

Varianti: *Variants*	Versioni: *Versions:*	CO [mg/kWh]	THC [mg/kWh]	NOx [mg/kWh]	NH_3 [ppm]	PT [mg/kWh]	N° particelle [#/kWh]
?4	C??114?????0A6??2 ?	53	3	183	0,8	7,6	2,1E+11
?6	C??115?????0A6??2 ?	17	3	253	0,9	3,5	1,7E+11

2.2.2. Risultato della prova ELR: non ricorre
Result of the ELR test: not applicable

2.2.3. Risultati della prova ETC: non ricorre
Results of the ETC test: not applicable

Risultati della prova WHTC:
Results of the WHTC test:

Varianti: *Variants*	Versioni: *Versions:*	CO [mg/kWh]	THC [mg/kWh]	NMHC [mg/kWh]	CH_4 [mg/kWh]	NOx [mg/kWh]	NH_3 [ppm]	PT [mg/kWh]	N° particelle [#/kWh]
?4	C??114?????0A6??2 ?	43	7	----	----	194	0,8	6,7	3,5E+11
?6	C??115?????0A6??2 ?	51	3	----	----	382	0,7	6,7	1,3E+11

2.2.4. Prova al minimo: non ricorre
Idle test: not applicable

2.3. **Fumi dei motori Diesel**
Diesel smoke

Indicare il più recente atto normativo di modifica applicabile all'omologazione. Quando l'atto normativo prevede due o più fasi di applicazione, indicare anche la fase di applicazione:
Indicate the latest amending regulatory act applicable to the approval. In case the regulatory act has two or more implementation stages, indicate also the implementation stage:

Varianti: *Variants*	Versioni: *Versions:*	Ultimo atto normativo: *Last amending Regulatory:*	Carattere: *Character:*
??	C??11??????0A6??2 ?	Reg. 24/03	--

2.3.1. Risultati della prova in accelerazione libera:
Results of the test under free acceleration:

Varianti: *Variants*	Versioni: *Versions:*	Valore corretto del coeff. d'ass. [m^{-1}]: *Corrected value of the absorption coeff. [m^{-1}]:*	Regime minimo normale [min^{-1}]: *Normal engine idling speed [min^{-1}]:*	Regime massimo motore [min^{-1}]: *Maximum engine speed [min^{-1}]:*	Temperatura dell'olio (min/max) [°C]: *Oil temperature (min/max) [°C]:*
?4	C??114N????0A6??2 ?	0,555	750±150	2800±150	358/398
?4	C??114P????0A6??2 ?	0,555	750±150	2800±150	358/398
?6	C??115R????0A6??2 ?	0,522	650±150	2800±150	358/398
?4	C??114Y????0A6??2 ?	0,302	750±50	2500±50	358/388

3. **Risultati delle prove sulle emissioni di CO_2, consumo di carburante / energia elettrica e di autonomia elettrica**
Results of the CO_2 emission, fuel / electric energy consumption, and electric range tests

Numero dell'atto normativo di base e dell'atto normativo di modifica più recente applicabile all'omologazione:
Number of the base regulatory act and the latest amending regulatory act applicable to the approval:

3.1. Veicoli con motore a combustione interna, compresi i veicoli elettrici ibridi non a ricarica esterna (NOVC): non ricorre
Internal combustion engines, including not externally chargeable hybrid electric vehicles (NOVC): *not applicable*

3.2. Veicoli elettrici ibridi a ricarica esterna: non ricorre
Externally chargeable hybrid electric vehicles: *not applicable*

3.3. Veicoli esclusivamente elettrici: non ricorre
Pure electric vehicles: *not applicable*

3.4. Veicoli a idrogeno con pile a combustibile: non ricorre
Hydrogen fuel cell vehicles: *not applicable*

4. Risultati delle prove sui veicoli attrezzati con innovazione/i ecocompatibile/i: non ricorre
Results of the tests for vehicles fitted with eco-innovation(s) *not applicable*

Ministero delle Infrastrutture e dei Trasporti
Direzione Generale Territoriale del Nord-Est
CENTRO PROVA AUTOVEICOLI DI VERONA
I - 37135 Verona - strada della Genovesa, 29
☎ +39 045 8550572 - 🖷 +39 045 8550471 - ✉ cpa.verona@mit.gov.it

INDICE DEL FASCICOLO DI OMOLOGAZIONE
INDEX TO THE INFORMATION PACKAGE

Veicolo: *Vehicle:*		Trattore per semirimorchio con ralla e autotelaio per trattore per semirimorchio *tractor for semitrailer with 5th wheel and chassis for tractor for semitrailer*
Categoria del veicolo: *Category of vehicle:*		N2
Nome e indirizzo del costruttore: *Name and address of manufacturer:*	(fase 1) *(stage 1)*	Iveco S.p.A. I-10156 Torino - via Puglia, 35
	(fase 2) *(stage 2)*	S.T. System Truck S.p.A. I-46048 Roverbella (MN) - Via Paesa, 28
Nome e indirizzo dell'eventuale rappresentante del costruttore: *Name and address of the manufacturer's representative (if any):*		non ricorre *not applicable*
Nome e indirizzo del trasformatore: *Name and address of converter:*		S.T. System Truck S.p.A. I-46048 Roverbella (MN) - Via Paesa, 28
Nome e indirizzo dell'allestitore: *Name and address of bodybuilder:*		non ricorre *not applicable*
Marca (denominazione commerciale del costruttore): *Make (trade name of manufacturer):*		Iveco / System Truck
Tipo: *Type:*		ST-TR-IG120EL2BA
Denominazione commerciale: *Commercial description:*		110EL T18 - 120EL T18

Verbale con relativi allegati: *Test report with relative attachments:*	11135 / V	del *of*	18.11.2015
Elenco certificazioni CE o ECE depositate: *List of regulatory acts:*	vedere allegato 1 al verbale 11135 / V *see attachment No. 1 to the test report No .11135 / V*		
Scheda informativa: *Information document:*	ST-TR-IG120EL2BA parte I *part I*	del *of*	13.07.2015
Possibili combinazioni (tipo / varianti / versioni) *Permissible combinations (type / variants / versions)*	ST-TR-IG120EL2BA parte II *part II*	del *of*	13.07.2015
Numeri di omologazione (per omologazione mista) *Type-approval numbers (for mixed type-approval)*	ST-TR-IG120EL2BA parte III *part III*	del *of*	13.07.2015
Definizione tipo / varianti / versioni *Type / variants / versions definition*	ST-TR-IG120EL2BA allegato 0 *annex 0*	del *of*	13.07.2015
Masse e dimensioni *Masses and dimensions*	ST-TR-IG120EL2BA allegato 1 *annex 1*	del *of*	13.07.2015

Motopropulsore *Power plant*	ST-TR-IG120EL2BA	allegato 2 *annex 2*	del *of*	13.07.2015
Trasmissione *Transmission*	ST-TR-IG120EL2BA	allegato 3 *annex 3*	del *of*	13.07.2015
Sospensione *Suspension*	ST-TR-IG120EL2BA	allegato 4 *annex 4*	del *of*	13.07.2015
Collegamenti tra veicoli trattori e semirimorchi *Connection between towing vehicles and semi-trailers*	ST-TR-IG120EL2BA	allegato 5 *annex 5*	del *of*	13.07.2015

Disegni allegati:
Attachment drawings:

disegno complessivo (??????????????????P? ?): *overall drawing (??????????????????P? ?):*	50.01.60.0053	pag. 1 *page 1*	del *of*	05.05.2015
disegno complessivo (??????????????????M? ?): *overall drawing (??????????????????M? ?):*	50.01.60.0053	pag. 2 *page 2*	del *of*	05.05.2015
schema installazione luci posteriori e laterali: *rear and lateral light installation scheme:*	50.01.60.0053	pag. 3 *page 3*	del *of*	05.05.2015
schema installazione dispositivi antispruzzi: *spray suppression systems installation scheme:*	50.01.60.0053	pag. 4 *page 4*	del *of*	05.05.2015
schema installazione targa e luce targa: *rear registration plate and light installation scheme:*	50.01.60.0053	pag. 5 *page 5*	del *of*	05.05.2015
impianto frenante: *braking layout:*	25.01.00.0001		del *of*	03.06.2015

Documentazione allegata:
Attachment documentation:

Nomine e deleghe - deposito firme delle persone autorizzate a firmare i Certificati di Conformità
Power of attorney to sign the EC Certificate of Conformity

Certificato di Conformità per veicoli incompleti
EC Certificate of Conformity for incomplete vehicle

Certificato di Conformità per veicoli completi
EC Certificate of Conformity for complete vehicle

Accordo di interscambio di informazioni in base alla direttiva 2007/46/CE (All. XVII) fra Iveco S.p.A. e S.T. System Truck S.p.A. rev. 6 del 26.11.2015
Partnership statement relating to a multistage approval according to the directive 2007/46/EC (Annex XVII) between Iveco S.p.A. and S.T. System Truck S.p.A. rev. 6 of 26.11.2015

SCHEDA INFORMATIVA ***INFORMATION DOCUMENT***	N° *Nr*	ST-TR-IG120EL2BA
	del *of*	13.07.2015

INDICE
INDEX

		Pagina / *page* :
	MOTIVI DELL'ESTENSIONE - RIEPILOGO *REASONS FOR EXTENSION - HISTORY*	2
	PARTE I *PART I*	2
0.	DATI GENERALI *GENERAL*	2
1.	CARATTERISTICHE COSTRUTTIVE GENERALI DEL VEICOLO *GENERAL CONSTRUCTION CHARACTERISTICS OF THE VEHICLE*	3
2.	MASSE E DIMENSIONI *MASSES AND DIMENSIONS*	4
3.	PROPULSORE *POWER PLANT*	7
4.	TRASMISSIONE *TRANSMISSION*	15
5.	ASSI *AXLES*	16
6.	ORGANI DI SOSPENSIONE *SUSPENSION*	16
7.	DISPOSITIVI DELLO STERZO *STEERING*	17
8.	FRENI *BRAKES*	18
9.	CARROZZERIA *BODYWORK*	18
10.	DISPOSITIVI DI ILLUMINAZIONE E DI SEGNALAZIONE LUMINOSA *LIGHTING AND LIGHT SIGNALLING DEVICES*	24
11.	COLLEGAMENTI TRA VEICOLI TRATTORI E RIMORCHI O SEMIRIMORCHI *CONNECTIONS BETWEEN TOWING VEHICLES AND TRAILERS AND SEMI-TRAILERS*	26
12.	VARIE *MISCELLANEOUS*	26
13.	NORME PARTICOLARI PER AUTOBUS DI LINEA O GRANTURISMO *SPECIAL PROVISIONS FOR BUSES AND COACHES*	27
16.	ACCESSO ALL'INFORMAZIONE SULLA RIPARAZIONE E LA MANUTENZIONE DEL VEICOLO *ACCESS TO VEHICLE REPAIR AND MAINTENANCE INFORMATION*	27
	PARTE II *PART II*	
	PARTE III *PART III*	
	TABELLA MATRICI TIPO - VARIANTI - VERSIONI *TABLE TYPE - VARIANTI - VERSIONS MATRIX*	All. 0

MINISTERO DELLE INFRASTRUTTURE E DEI TRASPORTI
DIPARTIMENTO PER I TRASPORTI, LA NAVIGAZIONE,
DIREZIONE GENERALE PER LA MOTORIZZAZIONE DIV 3
OMOLOGATO
Con atto n° e3*2007/46*0402*00
del 30 GEN 2016

MOTIVI DELL'ESTENSIONE - RIEPILOGO
REASONS FOR EXTENSION - HISTORY

Estensione *Extension*	Data *Date*	Descrizione *Descripton*	Parte I *Part I*	Parte II *Part II*	Parte III *Part III*
00	13.07.2015	Nuova omologazione *New Approval*	X	X	X

La presente scheda informativa riporta tutti i punti dell'Allegato III della direttiva 2007/46/CE e i soli punti dell'Allegato I che, a seguito della trasformazione, risultano modificati rispetto a quelli del veicolo fase 1.
This information document contains all the points of Annex III to Directive 2007/46 / EC and only the points of Annex I, which, as a result of the conversion, are modified with respect to those of the stage 1 vehicle.

PARTE I
PART I

0. **DATI GENERALI**
GENERAL

0.1. Marca (denominazione commerciale del costruttore): Iveco / System Truck
Make (trade name of manufacturer):

0.2. Tipo: ST-TR-IG120EL2BA
Type:

Varianti: vedere allegato n° 0
Variants: *see annex Nr. 0*

Versioni: vedere allegato n° 0
Versions: *see annex Nr. 0*

0.2.1. Eventuale/i designazione/i commerciale/i: vedere allegato n° 0
Commercial name(s) (if available): *see annex Nr. 0*

0.2.2. Per i veicoli omologati in più fasi, documentazione di omologazione del veicolo nella fase iniziale/precedente (elencare le informazioni per ciascuna fase; si può usare una matrice):
For multi-stage approved vehicles, type-approval information of the base/previous stage vehicle (list the information for each stage. This can be done with a matrix):

Tipo: IG120EL2BA
Type:

Variante/i: ????????
Variant(s):

Versione/i: ??????????
Version(s):

Numero di omologazione e numero dell'estensione: e3*2007/46*0187*04 12.06.2015
Type-approval number, including extension number:

0.3. Mezzi di identificazione del tipo, se marcati sul veicolo: numero di omologazione del tipo su targhetta
Means of identification of type, if marked on the vehicle: *type approval number on manufacturer's plate*

0.3.1. Posizione della marcatura: su targhetta VIN
Location of that marking: *on VIN plate*

0.4. Categoria del veicolo: N2
Category of vehicle:

0.4.1. Classificazione/i in base alle merci pericolose che il veicolo deve trasportare: vedere allegato n° 0.0
Classification(s) according to the dangerous goods which the vehicle is intended to transport: *see annex Nr. 0.0*

0.5. Nome della società e indirizzo del costruttore: / *Company name and address of manufacturer:* — S.T. System Truck S.p.A. I-46048 Roverbella (MN) - Via Paesa, 28

0.5.1. Per i veicoli omologati in più fasi, ragione sociale e indirizzo del fabbricante del veicolo nella fase iniziale / precedente: / *For multi-stage approved vehicles, company name and address of the manufacturer of the base/previous stage(s) vehicle:* — Iveco S.p.A. I-10156 Torino - via Puglia, 35

0.8. Denominazione/i e indirizzo/i dello/gli stabilimento/i di montaggio: / *Name(s) and address(es) of assembly plant(s):* — S.T. System Truck S.p.A. I-46048 Roverbella (MN) - Via Paesa, 28

0.9. Denominazione e indirizzo dell'(eventuale) rappresentante del costruttore: / *Name and address of the manufacturer's representative (if any):* — non ricorre / *not applicable*

1. **CARATTERISTICHE COSTRUTTIVE GENERALI DEL VEICOLO**
GENERAL CONSTRUCTION CHARACTERISTICS OF THE VEHICLE

1.1. Fotografie e/o disegni di un veicolo rappresentativo: / *Photographs and/or drawings of a representative vehicle:*

Fotografia ¾ anteriore / *Photo ¾ front*

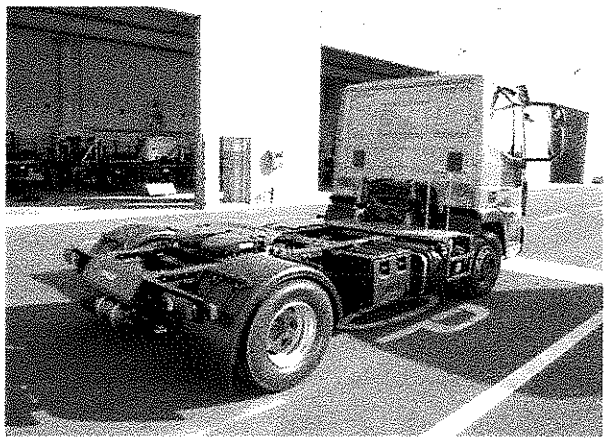

Fotografia ¾ posteriore / *Photo ¾ rear*

varianti - versioni: / *variants - versions:* — ?? - ?????????????????? A

1.2. Disegno complessivo quotato dell'intero veicolo: / *Dimensional drawing of the whole vehicle:* — vedere allegato n° 1 / *see annex Nr. 1*

1.3. Numero di assi e di ruote: / *Number of axles and wheels:* — 2 assi, / *axles,* 4 ruote / *wheels*

1.3.1. Numero e posizione degli assi a ruote gemellate: / *Number and position of axles with twin wheels:* — 1 asse, / *axle,* 2° asse / *2nd axle*

1.3.2. Numero e posizione degli assi sterzanti: / *Number and position of steered axles:* — 1 asse, / *axle,* 1° asse / *1st axle*

1.3.3. Assi motore (numero, posizione, interconnessione): / *Powered axles (number, position, interconnection):* — 1 asse, / *axle,* 2° asse, / *2nd axle,* albero di trasm. / *propeller shaft*

1.4. Telaio (se esiste) (disegno complessivo): / *Chassis (if any) (overall drawing):* — vedere punto 1.2. / *see point 1.2.*

1.6. Posizione e disposizione del motore: / *Position and arrangement of the engine:* — in prossimità dell'asse anteriore, longitudinale / *at the front, lengthwise*

1.8. Lato di guida: / *Hand of drive:* — a sinistra / *left* oppure / *or* a destra / *right*

1.8.1.	Il veicolo è predisposto per la circolazione stradale: *Vehicle is equipped to be driven in:*	a destra *right hand traffic*	oppure *or*	a sinistra *left hand traffic*
1.9.	Specificare se il veicolo a motore è destinato a trainare un semirimorchio o altri rimorchi e, se il rimorchio è un semirimorchio, un rimorchio a timone, un rimorchio ad asse centrale o un rimorchio a timone rigido: *Specify if the towing vehicle is intended to tow semi-trailers or other trailers and, if the trailer is a semi-, drawbar-, centre-axle- or rigid drawbar trailer:*	non ricorre *not applicable*		
1.10.	Specificare se il veicolo è adibito al trasporto di merci a temperatura controllata: *Specify if the vehicle is specially designed for the controlled-temperature carriage of goods:*	non ricorre *not applicable*		
2.	**MASSE E DIMENSIONI** (in kg e mm) ***MASSES AND DIMENSIONS*** *(in kg and mm)* (eventualmente con riferimento ai disegni) *(refer to drawing where applicable)*			
2.1.	Interasse o interassi (a pieno carico) *Wheelbase(s) (fully loaded)*			
2.1.1.	Veicoli a 2 assi: *Two-axle vehicles:*	3105		
2.1.2.	Veicoli a 3 o più assi: *Vehicles with three or more axles:*	non ricorre *not applicable*		
2.1.2.1.	Distanza tra assi consecutivi, da quello in posizione più avanzata a quello in posizione più arretrata: *Axle spacing between consecutive axles going from the foremost to the rearmost axle:*	non ricorre *not applicable*		
2.1.2.2.	Distanza totale tra gli assi: *Total axle spacing:*	non ricorre *not applicable*		
2.2.	Ralla *Fifth wheel*			
2.2.2.	Veicoli trattori di semirimorchi *In the case of semi-trailer towing vehicles*			
2.2.2.1.	Avanzamento della ralla (massimo e minimo; indicare i valori ammissibili per un veicolo incompleto): *Fifth wheel lead (maximum and minimum; indicate the permissible values in the case of an incomplete vehicle):*	vedere allegato n° 1.1 *see annex Nr. 1.1*		
2.2.2.2.	Altezza massima della ralla (normalizzata): *Maximum height of the fifth wheel (standardised):*	vedere allegato n° 1 *see annex Nr. 1*		
2.3.1.	Carreggiata di ciascun asse sterzante: *Track of each steered axle:*	1846		
2.3.2.	Carreggiata di tutti gli altri assi: *Track of all other axles:*	1745		
2.4.	Dimensioni (fuori tutto) del veicolo *Range of vehicle dimensions (overall)*			
2.4.1.	Telai non carrozzati *For chassis without bodywork*			
2.4.1.1	Lunghezza: *Length:*			

2.4.1.1.1.	Lunghezza massima ammissibile: *Maximum permissible length:*	vedere allegato n° 1 *see annex Nr. 1*
2.4.1.1.2.	Lunghezza minima ammissibile: *Minimum permissible length:*	vedere allegato n° 1 *see annex Nr. 1*
2.4.1.2	Larghezza *Width*	
2.4.1.2.1	Larghezza massima ammissibile: *Maximum permissible width:*	2550 oppure */ or* 2600 nel caso di veicoli ATP *in the case of vehicles designed for ATP*
2.4.1.2.2	Larghezza minima ammissibile: *Minimum permissible width:*	non ricorre *not applicable*
2.4.1.3	Altezza (in ordine di marcia) (per sospensioni regolabili in altezza, indicare la posizione normale di marcia: *Height (in running order) (for suspensions adjustable for height, indicate normal running position):*	vedere punto 1.4. *see point 1.4.*
2.4.2.	Telai carrozzati *For chassis with bodywork*	
2.4.2.1.	Lunghezza: *Length:*	vedere allegato n° 1 *see annex Nr. 1*
2.4.2.1.1.	Lunghezza della superficie di carico: *Length of the loading area:*	non ricorre *not applicable*
2.4.2.2.	Larghezza: *Width:*	vedere punto 1.4. *see point 1.4.*
2.4.2.2.1.	Spessore delle pareti (in caso di veicoli destinati al trasporto di merci a temperatura controllata): *Thickness of the walls (in the case of vehicles designed for controlled-temperature transport of goods):*	non ricorre *not applicable*
2.4.2.3.	Altezza (in ordine di marcia) (per sospensioni regolabili in altezza, indicare la posizione normale di marcia): *Height (in running order) (for suspensions adjustable for height, indicate normal running position):*	vedere punto 1.4. *see point 1.4.*
2.5.	Massa minima sugli assi sterzanti dei veicoli incompleti: *Minimum mass on the steering axle(s) for incomplete vehicles:*	2790
2.6.	Massa in ordine di marcia *Mass in running order*	
	a) massima e minima per ogni variante: *a) maximum and minimum for each variant:*	vedere allegato n° 1 *see annex Nr. 1*
	b) massa di ciascuna versione (deve essere fornita una matrice): *b) mass of each version (a matrix must be provided):*	vedere allegato n° 1 *see annex Nr. 1*
2.6.1.	Distribuzione di tale massa tra gli assi e, nel caso di un semirimorchio o di un rimorchio ad asse centrale o a timone rigido, massa gravante sul punto di aggancio: *Distribution of this mass among the axles and, in the case of a semi-trailer, a rigid drawbar trailer or a centre-axle trailer, the mass on the coupling:*	
	a) massima e minima per ogni variante: *a) maximum and minimum for each variant:*	vedere allegato n° 1 *see annex Nr. 1*
	b) massa di ciascuna versione (deve essere fornita una matrice):	vedere allegato n° 1

	b) mass of each version (a matrix must be provided):	*see annex Nr. 1*
2.6.2.	Massa dei dispositivi opzionali [come definito all'articolo 2, punto 5, del regolamento (UE) n. 1230/2012]: *Mass of the optional equipment (as defined in point (5) of Article 2 of Regulation (EU) No 1230/2012:*	non ricorre *not applicable*
2.7.	Massa minima del veicolo completo dichiarata dal costruttore, nel caso di un veicolo incompleto: *Minimum mass of the completed vehicle as stated by the manufacturer, in the case of an incomplete vehicle:*	4045
2.7.1.	Distribuzione di tale massa tra gli assi e, nel caso di un semirimorchio o di un rimorchio ad asse centrale, carico gravante sul punto di aggancio: *Distribution of this mass among the axles and, in the case of a semi-trailer or centre-axle trailer, load on the coupling point:*	1° asse: / *1st axle:* 2790 2° asse: / *2nd axle:* 1255
2.8.	Massa massima a pieno carico tecnicamente ammissibile dichiarata dal costruttore: *Technically permissible maximum laden mass stated by the manufacturer:*	vedere allegato n° 1 *see annex Nr. 1*
2.8.1.	Distribuzione di tale massa tra gli assi e, per semirimorchi o rimorchi ad asse centrale, carico gravante sul punto di traino: *Distribution of this mass among the axles and, in the case of a semi-trailer or centre-axle trailer, load on the coupling point:*	vedere allegato n° 1.1 *see annex Nr. 1.1*
2.9.	Carico/massa massima tecnicamente ammissibile su ciascun asse: *Technically permissible maximum mass on each axle:*	vedere allegato n° 1 *see annex Nr. 1*
2.10.	Massa tecnicamente ammissibile su ciascun gruppo di assi: *Technically permissible mass on each group of axles:*	non ricorre *not applicable*
2.11.	Massa massima rimorchiabile tecnicamente ammissibile del veicolo trainante in caso di *Technically permissible maximum towable mass of the towing vehicle in case of*	
2.11.1.	Rimorchio a timone: *Drawbar trailer:*	non ricorre *not applicable*
2.11.2.	Semirimorchio: *Semi-trailer:*	vedere allegato n° 1 *see annex Nr. 1*
2.11.3.	Rimorchio ad asse centrale: *Centre-axle trailer:*	non ricorre *not applicable*
2.11.4.	Rimorchio a timone rigido: *Rigid drawbar trailer:*	non ricorre *not applicable*
2.11.5.	Massa massima tecnicamente ammissibile a pieno carico del veicolo combinato: *Technically permissible maximum laden mass of the combination:*	18000
2.11.6.	Massa massima del rimorchio non frenato: *Maximum mass of unbraked trailer:*	non ricorre *not applicable*
2.12.	Massa massima tecnicamente ammissibile sul punto di aggancio *Technically permissible maximum mass at the coupling point*	
2.12.1.	- di un veicolo trainante: *- of a towing vehicle:*	vedere allegato n° 1.1 *see annex Nr. 1.1*

2.12.2.	- di un semirimorchio, un rimorchio ad asse centrale o un rimorchio a timone rigido: *- of a semi-trailer, a centre-axle trailer or a rigid drawbar trailer:*	non ricorre *not applicable*
2.16.	Masse massime ammissibili per l'immatricolazione/ammissione alla circolazione (facoltativo) *Registration/in service maximum permissible masses (optional)*	
2.16.1.	Massa massima ammissibile a pieno carico per l'immatricolazione / ammissione alla circolazione: *Registration/in service maximum permissible laden mass:*	non ricorre *not applicable*
2.16.2.	Massa massima ammissibile su ogni asse per l'immatricolazione/ammissione alla circolazione e, in caso di semirimorchio o rimorchio ad asse centrale, carico previsto sul punto di aggancio dichiarato dal costruttore se inferiore alla massa massima tecnicamente ammissibile sul punto di aggancio: *Registration/in service maximum permissible mass on each axle and, in the case of a semi-trailer or centre-axle trailer, intended load on the coupling point stated by the manufacturer if lower than the technically permissible maximum mass on the coupling point:*	non ricorre *not applicable*
2.16.3.	Massa massima ammissibile su ogni gruppo di assi per l'immatricolazione/ammissione alla circolazione: *Registration/in service maximum permissible mass on each group of axles:*	non ricorre *not applicable*
2.16.4.	Massa massima rimorchiabile ammissibile per l'immatricolazione/ammissione alla circolazione: *Registration/in service maximum permissible towable mass:*	non ricorre *not applicable*
2.16.5.	Massa massima ammissibile del veicolo combinato per l'immatricolazione / ammissione alla circolazione: *Registration/in service maximum permissible mass of the combination:*	non ricorre *not applicable*
2.17.	Veicoli oggetto di omologazione in più fasi [solo nel caso di veicoli incompleti o completati appartenenti alla categoria N1 che rientrano nel campo di applicazione del regolamento (CE) n. 715/2007]: *Vehicle submitted to multi-stage type-approval (only in the case of incomplete or completed vehicles of category N1 within the scope of Regulation (EC) No 715/2007:*	non ricorre *not applicable*
2.17.1.	Massa del veicolo di base in ordine di marcia: *Mass of the base vehicle in running order:*	non ricorre *not applicable*
2.17.2.	Massa aggiunta standard (DAM), calcolata in conformità alla sezione 5 dell'allegato XII del regolamento (CE) n. 692/2008: *Default added mass (DAM), calculated in accordance with Section 5 of Annex XII to Regulation (EC) No 692/2008:*	non ricorre *not applicable*
3.	**PROPULSORE** ***POWER PLANT***	
3.1.	Costruttore del motore: *Manufacturer of the engine:*	FPT Industrial S.p.A.
3.1.1	Codice motore del costruttore (come apposto sul motore, o altri mezzi di identificazione): *Manufacturer's engine code (as marked on the engine or other means of identification):*	vedere allegato n° 2 *see annex Nr. 2*

3.1.2.	Eventuale numero di omologazione comprendente il marchio di identificazione del carburante (solo per veicoli pesanti): *Approval number (if appropriate) including fuel identification marking:* *(heavy-duty vehicles only):*	vedere allegato n° 2 *see annex Nr. 2*
3.2.	Motore a combustione interna *Internal combustion engine*	
3.2.1.1.	Principio di funzionamento: *Working principle:*	accensione spontanea *compression ignition*
	Ciclo: *Cycle:*	quattro tempi *four stroke*
3.2.1.1.1.	Tipo di motore a doppia alimentazione: *Type of dual-fuel engine:*	non ricorre *not applicable*
3.2.1.1.2.	Indice energetico medio del gas calcolato durante il ciclo di prova WHTC: *Gas Energy Ratio over the hot part of the WHTC test-cycle:*	non ricorre *not applicable*
3.2.1.2.	Numero e disposizione dei cilindri: *Number and arrangement of cylinders:*	vedere allegato n° 2 *see annex Nr. 2*
3.2.1.3.	Cilindrata: *Engine capacity:*	vedere allegato n° 2 *see annex Nr. 2*
3.2.1.6.	Regime minimo normale: *Normal engine idling speed:*	vedere allegato n° 2 *see annex Nr. 2*
3.2.1.6.2.	Minimo in modalità diesel: *Idle on diesel:*	no *no*
3.2.1.8.	Potenza massima netta (kW) a (giri/min) (dichiarata dal costruttore): *Maximum net power (kW) at min^{-1} (manufacturer's declared value):*	vedere allegato n° 2 *see annex Nr. 2*
3.2.1.11.	(solo Euro VI) Riferimenti del fabbricante al fascicolo di documentazione richiesto dagli articoli 5, 7 e 9 del regolamento (UE) n. 582/2011, che consentono all'autorità di omologazione di valutare le strategie di controllo delle emissioni e i sistemi presenti sul motore in modo da garantire il corretto funzionamento delle misure di controllo sugli NOx: *(Euro VI only) Manufacturer references of the Documentation package required by Articles 5, 7 and 9 of Regulation (EU) No 582/2011 enabling the approval authority to evaluate the emission control strategies and the systems on-board the engine to ensure the correct operation of NOx control measures:*	vedere fascicolo di omologazione del veicolo fase I *see type approval documentation of 1st stage vehicle*
3.2.2.1.	Veicoli commerciali leggeri: *Light-duty vehicles:*	non ricorre *not applicable*
3.2.2.2.	Veicoli commerciali pesanti alimentati a: *Heavy-duty vehicles:*	gasolio *Diesel*
3.2.2.2.1.	(solo Euro VI) Carburanti compatibili con l'uso del motore, dichiarati dal fabbricante in conformità al regolamento (UE) n. 582/2011, allegato I, punto 1.1.3, (ove applicabile): *(Euro VI only) Fuels compatible with use by the engine declared by the manufacturer in accordance with Section 1.1.3 of Annex I to Regulation (EU) No 582/2011 (as applicable):*	non ricorre *not applicable*
3.2.2.4.	Tipo di combustibile del veicolo: *Vehicle fuel type:*	Monocarburante *Mono fuel*

3.2.2.5.	Tenore massimo di biocarburante accettabile nel carburante (dichiarato dal costruttore): *Maximum amount of biofuel acceptable in fuel (manufacturer's declared value):*	7 %	
3.2.3.	Serbatoio/i del carburante *Fuel tank(s)*		
3.2.3.1.	Serbatoio/i di servizio *Service fuel tank(s)*		
3.2.3.1.1.	Numero e capacità di ciascun serbatoio: *Number and capacity of each tank:*	Numero: 1 *Number:*	
		Capacità: 117, 180 o/*or* 200 *Capacity:*	litri *liters*
3.2.3.2.	Serbatoio/i ausiliario/i *Reserve fuel tank(s)*		
3.2.3.2.1.	Numero e capacità di ciascun serbatoio: *Number and capacity of each tank:*	non ricorre *not applicable*	
3.2.4.	Alimentazione *Fuel feed*		
3.2.4.1.	Mediante carburatore/i: *By carburettor(s):*	no *no*	
3.2.4.2.	A iniezione (solo motori ad accensione spontanea o a doppia alimentazione): *By fuel injection (compression ignition only or dual-fuel only):*	sì *yes*	
3.2.4.2.2.	Principio di funzionamento: *Working principle:*	iniezione diretta *direct injection*	
3.2.4.3.	A iniezione (solo motori ad accensione comandata): *By fuel injection (positive ignition only):*	no *no*	
3.2.7.	Sistema di raffreddamento: *Cooling system:*	a liquido *liquid*	
3.2.8.	Sistema di aspirazione *Intake system*		
3.2.8.1.	Compressore: *Pressure charger:*	sì *yes*	
3.2.8.2.	Scambiatore di calore intermedio: *Intercooler:*	sì *yes*	
3.2.8.3.3.	(solo Euro VI) Depressione effettiva del sistema di aspirazione al regime nominale di rotazione e al 100% del carico sul veicolo: *(Euro VI only) Actual Intake system depression at rated engine speed and at 100% load on the vehicle:*	vedere allegato n° 2 *see annex Nr. 2*	
3.2.9.	Sistema di scarico *Exhaust system*		
3.2.9.2.1.	(solo Euro VI) Descrizione e/o disegno degli elementi del sistema di scarico che non sono parte del sistema di motore: *(Euro VI only) Description and/or drawing of the elements of the exhaust system that are not part of the engine system:*	vedere fascicolo di omologazione del veicolo fase I *see type approval documentation of 1st stage vehicle*	

3.2.9.3.1.	(solo Euro VI) Contropressione effettiva allo scarico al regime di rotazione nominale e con il 100% di carico sul veicolo (solo per motori ad accensione spontanea): *(Euro VI only) Actual exhaust back pressure at rated engine speed and at 100% load on the vehicle (compression-ignition engines only):*	vedere allegato n° 2 *see annex Nr. 2*
3.2.9.4.	Tipo, marcatura del/i silenziatore/i dello scarico: *Type, marking of exhaust silencer(s):*	vedere fascicolo di omologazione del veicolo fase I *see type approval documentation of 1st stage vehicle*
	Se influiscono sulla rumorosità esterna, interventi nel vano motore e sul motore atti a ridurla: *Where relevant for exterior noise, reducing measures in the engine compartment and on the engine:*	vedere fascicolo di omologazione del veicolo fase I *see type approval documentation of 1st stage vehicle*
3.2.9.5.	Ubicazione dell'uscita dello scarico: *Location of the exhaust outlet:*	entro sagoma veicolo (laterale sinistra) *into the body of vehicle (side left)*
3.2.9.7.1.	(solo Euro VI) Volume accettabile del sistema di scarico: *(Euro VI only) Acceptable exhaust system volume:*	vedere allegato n° 2 *see annex Nr. 2*
3.2.12.	Misure contro l'inquinamento atmosferico *Measures taken against air pollution*	EURO VI
3.2.12.1.1.	(solo Euro VI) Dispositivo per il riciclaggio dei gas del basamento: In caso positivo, descrizione e disegni: In caso negativo, è necessaria la conformità al regolamento (UE) n. 582/2011, allegato V: *(Euro VI only) Device for recycling crankcase gases:* *If yes, description and drawings:* *If no, compliance with Annex V to Regulation (EU) No 582/2011 required:*	vedere fascicolo di omologazione del veicolo fase I *see type approval documentation of 1st stage vehicle*
3.2.12.2	Altri eventuali dispositivi antinquinamento (se non sono trattati sotto altre voci) *Additional pollution control devices (if any, and if not covered by another heading)*	
3.2.12.2.1.	Convertitori catalitici: *Catalytic converter:*	sì *yes*
3.2.12.2.1.11.	Sistemi/metodi di rigenerazione degli impianti di post-trattamento dei gas di scarico, descrizione: *Regeneration systems/method of exhaust after-treatment systems, description:*	vedere fascicolo di omologazione del veicolo fase I *see type approval documentation of 1st stage vehicle*
3.2.12.2.1.11.6.	Reagenti di consumo: *Consumable reagents:*	sì *yes*
3.2.12.2.1.11.7.	Tipo e concentrazione del reagente necessario all'azione catalitica: *Type and concentration of reagent needed for catalytic action:*	32,5% di peso di soluzione acquosa di urea in base alla DIN 70070 e con urea tecnicamente pura mescolata con acqua desalinizzata (AdBlue) *32.5 % by weight aqueous urea solution specified according to DIN 70070 and manufactured from technically pure urea mixed with desalinated water (AdBlue)*
3.2.12.2.2.	Sensore dell'ossigeno: *Oxygen sensor:*	no *no*
3.2.12.2.3.	Iniezione di aria: *Air injection:*	no *no*
3.2.12.2.4.	Ricircolo dei gas di scarico: *Exhaust gas recirculation:*	no *no*

3.2.12.2.5.	Sistema di controllo delle emissioni di vapori: *Evaporative emissions control system:*	no *no*
3.2.12.2.6.	Filtro antiparticolato: *Particulate trap:*	sì *yes*
3.2.12.2.6.9.	Altri sistemi: *Other systems:*	no *no*
3.2.12.2.6.9.1.	Decrizione e funzionamento: *Description and operation:*	non ricorre *not applicable*
3.2.12.2.7.	Sistemi diagnostici di bordo (OBD): *On-board-diagnostic (OBD) system:*	sì *yes*
3.2.12.2.7.0.1.	(solo Euro VI) numero di famiglie di motori OBD nell'ambito della famiglia di motori: *(Euro VI only) Number of OBD engine families within the engine family:*	1
3.2.12.2.7.0.2.	(solo Euro VI) Elenco delle famiglie di motori OBD (ove applicabile): *List of the OBD engine families (when applicable):*	OBD EU6
3.2.12.2.7.0.3.	(solo Euro VI) Numero della famiglia di motori OBD cui appartiene il motore capostipite/componente della famiglia: *Number of the OBD engine family the parent engine / the engine member belongs to:*	1
3.2.12.2.7.0.4.	(solo Euro VI) Riferimenti del fabbricante relativi alla documentazione OBD richiesta dall'articolo 5, sezione paragrafo 4, lettera c) e dall'articolo 9, paragrafo 4 del regolamento (UE) n. 582/2011 e specificata dall'allegato X di tale regolamento, al fine di omologare il sistema OBD: *Manufacturer references of the OBD-Documentation required by Article 5(4)(c) and Article 9(4) of Regulation (EU) No 582/2011 and specified in Annex X to that Regulation for the purpose of approving the OBD system:*	vedere fascicolo di omologazione del veicolo fase I *see type approval documentation of 1st stage vehicle*
3.2.12.2.7.0.5.	(solo Euro VI) Se del caso, il fabbricante deve indicare il riferimento della documentazione relativa all'installazione su un veicolo di un sistema motore munito di OBD: *(Euro VI only) When appropriate, manufacturer reference of the Documentation for installing in a vehicle an OBD equipped engine system*	vedere fascicolo di omologazione del veicolo fase I *see type approval documentation of 1st stage vehicle*
3.2.12.2.7.0.6.	(solo Euro VI) Se del caso, il fabbricante deve indicare il riferimento della documentazione relativa all'installazione sul veicolo del sistema OBD di un motore omologato: *(Euro VI only) When appropriate, manufacturer reference of the documentation package related to the installation on the vehicle of the OBD system of an approved engine*	vedere fascicolo di omologazione del veicolo fase I *see type approval documentation of 1st stage vehicle*
3.2.12.2.7.6.5.	(solo Euro VI) Norma di protocollo di comunicazione OBD: *(Euro VI only) OBD Communication protocol standard:*	vedere fascicolo di omologazione del veicolo fase I *see type approval documentation of 1st stage vehicle*
3.2.12.2.7.7.	(solo Euro VI) Riferimento del fabbricante alla documentazione OBD di cui all'articolo 5, paragrafo 4, lettera d) e all' articolo 9, paragrafo 4 del regolamento (UE) n. 582/2011, al fine di soddisfare le disposizioni sull'accesso all'OBD del veicolo e alle informazioni sulla riparazione e la manutenzione del veicolo, oppure *(Euro VI only) Manufacturer reference of the OBD related information by of Article 5(4)(d) and Article 9(4) of Regulation (EU) No 582/2011 for the purpose of complying with the provisions on access to vehicle OBD and vehicle Repair and Maintenance Information, or*	vedere fascicolo di omologazione del veicolo fase I *see type approval documentation of 1st stage vehicle*

3.2.12.2.7.7.1.	In alternativa al riferimento del fabbricante di cui al punto 3.2.12.2.7.7, un riferimento al documento accluso alla scheda informativa di cui all'appendice 4 dell'allegato I del regolamento (UE) n. 582/2011 contenente la seguente tabella da compilare secondo l'esempio fornito: componente - codice di guasto - strategia di controllo - criteri di individuazione dei guasti - criteri di attivazione della spia MI - parametri secondari - precondizionamento - prova dimostrativa catalizzatore - P0420 - segnali dei sensori di ossigeno 1 e 2 - differenza tra i segnali dei sensori 1 e 2 - 3° ciclo - regime del motore, carico del motore, modo A/F, temperatura del catalizzatore - due cicli di tipo 1 - tipo 1: *As an alternative to a manufacturer reference provided in Section 3.2.12.2.7.7 reference of the attachment to the information document set out in Appendix 4 of Annex III to Regulation (EU) No 582/2011 that contains the following table, once completed according to the given example:* *Component - Fault code - Monitoring strategy - Fault detection criteria - MI activation criteria - Secondary parameters - Preconditioning - Demonstration test Catalyst - P0420 - Oxygen sensor 1 and 2 signals - Difference between sensor 1 and sensor 2 signals - 3rd cycle - Engine speed, engine load, A/F mode, catalyst temperature - Two Type 1 cycles - Type 1:*	non ricorre *not applicable*
3.2.12.2.7.8.	(solo Euro VI) Componenti del sistema OBD montati sul veicolo *(EURO VI only) OBD components on-board the vehicle*	
3.2.12.2.7.8.1.	Elenco delle componenti del sistema OBD montate sul veicolo: *List of OBD components on-board the vehicle:*	non ricorre *not applicable*
3.2.12.2.7.8.2.	Descrizione e/o disegno della spia MI: *Written description and/or drawing of the MI:*	vedere fascicolo di omologazione del veicolo fase I *see type approval documentation of 1st stage vehicle*
3.2.12.2.7.8.3.	Descrizione e/o disegno dell'interfaccia OBD per la comunicazione esterna: *Written description and/or drawing of the OBD off-board communication interface:*	vedere fascicolo di omologazione del veicolo fase I *see type approval documentation of 1st stage vehicle*
3.2.12.2.8.	Altri sistemi (descrizione e funzionamento): *Other systems (description and operation):*	non ricorre *not applicable*
3.2.12.2.8.1.	(solo Euro VI) Sistemi atti a garantire il corretto funzionamento delle misure di controllo degli NOx: *(Euro VI only) Systems to ensure the correct operation of NOx control measures:*	vedere fascicolo di omologazione del veicolo fase I *see type approval documentation of 1st stage vehicle*
3.2.12.2.8.2.	Sistema di persuasione del conducente *Driver inducement system*	
3.2.12.2.8.2.1.	(solo Euro VI) Motore con disattivazione permanente del sistema di persuasione del conducente, destinato a essere usato da servizi di soccorso o sui veicoli di cui all' articolo 2, paragrafo 3, lettera b) della presente direttiva: *(Euro VI only) Engine with permanent deactivation of the driver inducement, for use by the rescue services or in vehicles specified in point (b) of Article 2(3) of this Directive:*	sì *yes*
3.2.12.2.8.3.	(solo Euro VI) Numero di famiglie di motori OBD nell'ambito della famiglia di motori considerata quando si tratta di garantire il corretto funzionamento delle misure di controllo degli NOx:	1

	(Euro VI only) Number of OBD engine families within the engine family considered when ensuring the correct operation of NOx control measures:	
3.2.12.2.8.4.	(solo Euro VI) Elenco delle famiglie di motori OBD (ove applicabile): *(Euro VI only) List of the OBD engine families (when applicable):*	OBD EU6
3.2.12.2.8.5.	(solo Euro VI) Numero della famiglia di motori OBD cui appartiene il motore capostipite/componente: *(Euro VI only) Number of the OBD engine family the parent engine / the engine member belongs to:*	1
3.2.12.2.8.6.	Concentrazione minima dell'ingrediente attivo presente nel reagente che non attiva il sistema di allarme (CDmin): *(Euro VI only) Lowest concentration of the active ingredient present in the reagent that does not activate the warning system (CDmin):*	non ricorre *not applicable*
3.2.12.2.8.7.	(solo Euro VI) Eventualmente, riferimento del fabbricante alla documentazione relativa all'installazione su un veicolo dei sistemi atti a garantire il funzionamento corretto delle misure di controllo degli NOx: *(Euro VI only) When appropriate, manufacturer reference of the Documentation for installing in a vehicle the systems to ensure the correct operation of NOx control measures:*	non ricorre *not applicable*
3.2.12.2.8.8.	Componenti presenti sul veicolo dei sistemi atti a garantire il funzionamento corretto delle misure di controllo degli NOx: *Components on-board the vehicle of the systems ensuring the correct operation of NOx control measures:*	vedere fascicolo di omologazione del veicolo fase I *see type approval documentation of 1st stage vehicle*
3.2.12.2.8.8.1.	Attivazione della marcia lenta (creep mode): *Activation of the creep mode:*	«disattiva dopo il riavvio» *«disable after restart»*
3.2.12.2.8.8.2.	Eventualmente, riferimento del fabbricante alla documentazione relativa all'installazione sul veicolo del sistema atto a garantire il funzionamento corretto delle misure di controllo degli NOx di un motore omologato: *When appropriate, manufacturer reference of the documentation package related to the installation on the vehicle of the system ensuring the correct operation of NOx control measures of an approved engine:*	vedere fascicolo di omologazione del veicolo fase I *see type approval documentation of 1st stage vehicle*
3.2.12.2.8.8.3.	Descrizione e/o disegno del segnale di allerta: *Written description and/or drawing of the warning signal:*	vedere fascicolo di omologazione del veicolo fase I *see type approval documentation of 1st stage vehicle*
3.2.12.2.9.	Limitatore di coppia: *Torque limiter:*	sì (no per veicolo antincendio) *yes (no for vehicle fire fighting)* no secondo il punto 6.5.5.8 della direttiva 2006/51/CE il limitatore di coppia non si applica ai veicoli per l'uso da parte di forze armate, servizi di soccorso, pompieri e ambulanze *no according to the point 6.5.5.8 of Directive 2006/51/EC, torque limiter shall not apply to vehicles for use by armed services, by rescue services and by fire-services and ambulances*
3.2.13.1.	Ubicazione del simbolo del coefficiente di assorbimento (solo per motori ad accensione spontanea): *Location of the absorption coefficient symbol (compression ignition engines only):*	su targhetta riassuntiva del veicolo *on manufacturer plate*
3.2.15.	Sistema di alimentazione a GPL: *LPG fuelling system:*	no *no*

3.2.16.	Sistema di alimentazione a GN: *NG fuelling system:*	no *no*
3.2.17.8.1.0.1.	(solo Euro VI) Presenza del dispositivo di adeguamento automatico: *(Euro VI only) Self adaptive feature:*	no *no*
3.2.17.8.1.0.2.	(solo Euro VI) Taratura per una specifica composizione di gas GN-H / GN-L / GN-HL: Trasformazione per una specifica composizione di gas GN-Ht / GN-Lt / GN-HLt: *(Euro VI only) Calibration for a specific gas composition NG-H / NG-L / NG-HL:* *Transformation for a specific gas composition NG-Ht / NG-Lt / NG-HLt:*	non ricorre non ricorre *not applicable* *not applicable*
3.3.	Motore elettrico *Electric motor*	
3.3.1.	Tipo (avvolgimento, eccitazione): *Type (winding, excitation):*	non ricorre *not applicable*
3.3.1.1.	Potenza oraria massima: *Maximum hourly output:*	non ricorre *not applicable*
3.3.1.2.	Tensione di esercizio: *Operating voltage:*	non ricorre *not applicable*
3.3.2.	Batteria *Battery*	
3.3.2.4.	Ubicazione: *Position:*	non ricorre *not applicable*
3.4.	Motore o combinazione di propulsori *Engine or motor combination*	
3.4.1.	Veicolo elettrico ibrido: *Hybrid electric vehicle:*	no *no*
3.4.2.	Categoria di veicolo elettrico ibrido: *Category of hybrid electric vehicle:*	non ricorre *not applicable*
3.4.3.1.1.	Puramente elettrico: *Pure electric:*	no *no*
3.5.4.	(solo Euro VI) Emissioni di CO_2 dei motori destinati a veicoli pesanti *(Euro VI only) CO_2 emissions for heavy duty engines*	
3.5.4.1.	Emissioni massiche di CO_2 nella prova WHSC: *(Euro VI only) CO_2 mass emissions WHSC test:*	vedere allegato n° 2 *see annex Nr. 2*
3.5.4.2.	Emissioni massiche di CO_2 nella prova WHSC in modalità diesel: *CO_2 mass emissions WHSC test in diesel mode:*	non ricorre *not applicable*
3.5.4.3.	Emissioni massiche di CO_2 nella prova WHSC in modalità a doppia alimentazione: *CO_2 mass emissions WHSC test in dual-fuel mode:*	non ricorre *not applicable*
3.5.4.4.	Emissioni massiche di CO_2 nella prova WHTC: *CO_2 mass emissions WHTC test:*	vedere allegato n° 2 *see annex Nr. 2*

3.5.4.5. Emissioni massiche di CO_2 nella prova WHTC in modalità diesel: non ricorre
CO_2 mass emissions WHTC test in diesel mode: *not applicable*

3.5.4.6. Emissioni massiche di CO_2 nella prova WHSC in modalità a doppia alimentazione: non ricorre
CO_2 mass emissions WHTC test in dual-fuel mode: *not applicable*

3.5.5. (solo Euro VI) Consumo di carburante dei motori destinati a veicoli pesanti
(Euro VI only) Fuel consumption for heavy duty engines:

3.5.5.1. Consumo di carburante nella prova WHSC: vedere allegato n° 2
Fuel consumption WHSC test: *see annex Nr. 2*

3.5.5.2. Consumo di carburante nella prova WHSC in modalità diesel: non ricorre
Fuel consumption WHSC test in diesel mode: *not applicable*

3.5.5.3. Consumo di carburante nella prova WHSC in modalità a doppia alimentazione: non ricorre
Fuel consumption WHSC test in dual-fuel mode: *not applicable*

3.5.5.4. Consumo di carburante nella prova WHTC: vedere allegato n° 2
Fuel consumption WHTC test: *see annex Nr. 2*

3.5.5.5. Consumo di carburante nella prova WHTC in modalità diesel: non ricorre
Fuel consumption WHTC test in diesel mode: *not applicable*

3.5.5.6. Consumo di carburante nella prova WHTC in modalità a doppia alimentazione: non ricorre
Fuel consumption WHTC test in dual-fuel mode: *not applicable*

3.6.5. Temperatura del lubrificante — minima: 358 K — massima: 388 K
Lubricant temperature — *minimum:* — *maximum:*

4. **TRASMISSIONE**
TRANSMISSION

4.2. Tipo (meccanica, idraulica, elettrica, ecc.): meccanica
Type (mechanical, idraulic, electric,...): *mechanical*

4.5 Cambio
Gearbox

4.5.1. Tipo: vedere allegato n° 3
Type: *see annex Nr. 3*

4.6. Rapporti di trasmissione: vedere allegato n° 3
Gear ratios *see annex Nr. 3*

Marcia *Gear*	Rapporti del cambio (rapporti tra il numero di giri dell'albero motore e quelli dell'albero secondario del cambio) *Internal gearbox ratios (ratios of engine to gearbox output shaft revolutions)*	Rapporto(i) al ponte (rapporto tra il numero di giri dell'albero secondario e quelli delle ruote motrici) *Final drive ratio(s) (ratio of gearbox output shaft to driven wheel revolutions)*	Rapporti totali di trasmissione *Total gear ratios*
Massimo per cambio continuo (1) *Maximum for CVT (1)*			
1			
2			
3			
...			

	Minimo per cambio continuo (1) *Minimum for CVT (1)*			
	Retromarcia *Reverse*			

(1) Trasmissione cambio continuo. *Continuously variable transmission.*

4.7.	Velocità massima del veicolo: *Maximum vehicle speed:*	max 90 km/h con limitatore di velocità *with speed limiting device*
4.9.	Tachigrafo *Tachograph*	si *yes*
4.9.1.	Marchio di omologazione: *Approval mark:*	e1 60 01, e1 57 02, e1 85, e1 83, e1 84, e1 021416 oppure / *or* e2 25
4.11.	Indicatore di cambio di marcia: *Gear shift indicator:*	no *no*
4.11.1.	Presenza di un segnale acustico:	no
	In caso affermativo, descriverne suono e livello sonoro all'orecchio del conducente in dB(A) (un segnale acustico deve sempre poter essere inserito o escluso):	non ricorre
	Acoustic indication available:	*no*
	If yes, description of sound and sound level at the driver's ear in dB(A) (acoustic indication always switchable on / off):	*not applicable*
4.11.2.	Informazioni ai sensi del Reg. UE 65/2012 allegato I, paragrafo 4.6 (stabilite nell'omologazione):	non ricorre
	Information according to point 4.6 of Annex I to Regulation EU No. 65/2012 (determined at type-approval):	*not applicable*

5. ASSI / *AXLES*

5.1.	Descrizione di ciascun asse: *Description of each axle:*	1°: assale sterzante *steered axle*
		2°: asse motore *drive axle*
5.2.	Marca: *Make:*	1°: FPT Industrial S.p.A. 2°: Meritor
5.3.	Tipo: *Type:*	1°: 5845 2°: MS08-125
5.4.	Posizione dello/gli asse/i sollevabile/i: *Position of retractable axle(s):*	non ricorre *not applicable*
5.5.	Posizione dello/gli asse/i scaricabile/i: *Position of loadable axle(s):*	non ricorre *not applicable*

6. ORGANI DI SOSPENSIONE / *SUSPENSION*

6.2.	Tipo e modello della sospensione di ciascun asse o ruota: *Type and design of the suspension of each axle or wheel:*	
		1°: vedere allegato n° 4 *see annex Nr. 4*
		2°: vedere allegato n° 4 *see annex Nr. 4*
6.2.1.	Regolazione del livello: *Level adjustment:*	si *yes*

6.2.3.	Sospensione pneumatica dello/gli asse/i motore/i: *Air-suspension for driving axle(s):*	vedere punto 6.2. *see point 6.2.*
6.2.3.1.	Sospensione dell'asse motore equivalente alla sospensione pneumatica: *Suspension of driving axle equivalent to air-suspension:*	no *no*
6.2.4.	Sospensione pneumatica dello/gli asse/i non motore/i: *Air-suspension for non-driving axle(s):*	no *no*
6.2.4.1.	Sospensione dello/gli asse/i non motore/i equivalente alla sospensione pneumatica: *Suspension of driving axle(s) equivalent to air-suspension:*	no *no*
6.6.1.	Combinazione/i pneumatico/cerchione: *Tyre/wheel combination(s):*	
	a) per gli pneumatici indicare la designazione della misura, l'indice della capacità di carico, il simbolo della categoria di velocità ed eventualmente la resistenza al rotolamento ai sensi della norma ISO 28580 *a) for tyres indicate size designation, load-capacity index, speed category symbol, rolling resistance in accordance with ISO 28580 (where applicable)*	
	b) per le ruote, indicare dimensioni del cerchione e dati della campanatura *b) for wheels indicate rim size(s) and off-set(s)*	
6.6.1.1.	Assi *Axels*	vedere allegato n° 4 *see annex Nr. 4*
6.6.1.1.1.	Asse 1: *Axle 1:*	
6.6.1.1.2.	Asse 2: *Axle 2:*	vedere punto 6.6.1.1. *see point 6.6.1.1.*
6.6.1.2.	Ruota di scorta (se disponibile): *Spare wheel, if any:*	vedere punto 6.6.1.1. *see point 6.6.1.1.*
6.6.2.	Limiti superiori e inferiori del raggio di rotolamento: *Upper and lower limits of rolling radii:*	
6.6.2.1.	Asse 1: *Axle 1:*	vedere allegato n° 4 *see annex Nr. 4*
6.6.2.2.	Asse 2: *Axle 2:*	vedere punto 6.6.2.1. *see point 6.6.2.1.*
7.	**DISPOSITIVI DELLO STERZO** ***STEERING***	
7.2.	Trasmissione e comando *Transmission and control*	
7.2.1.	Tipo di trasmissione dello sterzo (precisare se anteriore o posteriore): *Type of steering transmission (specify for front and rear, if applicable):*	volante collegato mediante un albero alla scatola dello sterzo che trasmette la forza dello sterzo alle ruote anteriori (1° asse) mediante leveraggi e giunti a snodo *steering wheel connected by a universal joint shaft to the steering gear-box which transmits the steering force to the front wheels (1st axle) through leverages and articulated joints*
7.2.2.	Trasmissione alle ruote (compresi sistemi diversi da quelli meccanici; eventualmente, specificare se anteriore o posteriore): *Linkage to wheels (including other than mechanical means; specify for front and rear, if applicable):*	vedere punto 7.2.1. *see item 7.2.1.*

7.2.3. Tipo degli eventuali servocomandi:
Method of assistance, if any:
idroguida a circolazione di sfere (ZF 8095 oppure TRW Calzoni TAS 55)
balls circulation hydraulic steering (ZF 8095 or TRW Calzoni TAS 55)

8. **FRENI**
BRAKES

8.5. Impianto frenante antibloccaggio:
Anti-lock braking system:
sì / *yes* categoria 1 / *category 1*

8.9. Breve descrizione dell'impianto frenante ai sensi del punto 1.6 dell'addendum all'appendice 1 del'allegato IX della direttiva 71/320/CEE):
Brief description of the braking systems (according to item 1,6 of the Addendum to Appendix 1 of Annex IX to Directive 71/320/EEC):
vedere disegno n° 25.01.00.0001 del 03.06.2015
see drawing No. of

Sistema di frenatura di servizio:
Service braking system:
pneumatico, a 3 circuiti indipendenti
uno per 1° asse, uno per 2° asse
uno per il rimorchio
pneumatic, 3 independent circuits
one for 1st axles, one for 2nd axles
one for the trailer

Sistema di frenatura di soccorso:
Secondary braking system:
conglobato con il freno di servizio, per sdoppiamento di sezioni
included with service braking system, for splitting of sections

Sistema di frenatura di stazionamento:
Parking braking system:
meccanico con cilindri a molla agente sulle ruote del 2° asse con comando pneumatico a mano
mechanical with cylinder spring acting on 2nd axle wheels with pneumatic hand control

Freno motore:
Exhaust brake:
con comando indipendente a pedale o a mano, tramite l'apertura della valvola di scarico del motore.
with separate control, pedal or hand control, by opening the valve of the engine exhaust.

Rallentatore:
Retarder:
dispositivo ausiliario a funzionamento idraulico o elettrico o a magneti permanenti agente sull'albero di trasmissione.
hydraulic or electric or permanent magnets auxliary device acting on transmission.

8.11. Descrizione dettagliata del/i tipo/i di impianto/i frenante/i a controllo elettonico (EBS):
Particulars of the type(s) of endurance braking system(s):
non ricorre
not applicable

9. **CARROZZERIA**
BODYWORK

9.1. Tipo di carrozzeria; usare i codici di cui alla parte C dell'allegato II:
Type of bodywork; using the codes set out in Part C of Annex II:

varianti - versioni: *versions - versions:*		
I? - C???????????????? ?	BX	Telaio cabinato per trattore per semirimorchio *Chassis-cab for tractor for semitrailer*
C? - C???????????????? ?	BC	Motrice per semirimorchio *Tractor unit for semi- trailer*

9.3. Porte di accesso, serrature e cerniere
Occupant doors, latches and hinges

9.3.1.	Configurazione e numero delle porte: *Door configuration and number of doors:*	2 porte laterali girevoli, a sinistra: 1; a destra: 1 *2 swivelling side doors, left: 1; right: 1*
9.9.	Dispositivi per la visione indiretta *Devices for indirect vision*	
9.9.1	Specchi retrovisori; indicare per ogni singolo specchio retrovisore *Rear-view mirrors, stating, for each rear-view mirror*	
9.9.1.1	Marca: *Make:*	Fico Mirrors S.A. oppure / *or* SPJ

			Lato guida *Driver's seat*	Lato passeggero *Passenger side*
9.9.1.2.	Marchio d'omologazione: *Type-approval mark:*	specchi esterni principali: *main mirrors:*	II e3 03 1034 II E3 46R 02 1052	II e3 03 1035 II E3 46R 02 1053
		specchi esterni grandangolari: *wide angle mirrors:*	IV e3 03 1036 IV E3 46R 02 1048	IV e3 03 1037 IV E3 46R 02 1049
		specchio esterno di accostamento: *close proximity exterior mirror:*	V e3 3 1031 V E3 46R 02 1051 V E3 46R 04 1051	
		specchio anteriore: *front mirror:*	VI e3 03 1042 VI E3 46R 02 1058	

			Regolabili manualmente *Manual adjustable*	Regolabili elettricamente *Electrically adjustable*	Riscaldabili elettricamente *Electrically heated*	Regolabili e riscaldabili elettricamente *Electrically adjustable and heated*
9.9.1.3.	Variante: *Variant:*	specchi esterni principali: *main mirrors:*	X	--	--	X
		specchi esterni grandangolari: *wide angle mirrors:*	X	--	X	--
		specchio esterno di accostamento: *close proximity exterior mirror:*	X	--	--	--
		specchio anteriore: *front mirror:*	X	--	--	--

9.9.1.6.	Dispositivi facoltativi che possono influire sul campo di visibilità posteriore: *Optional equipment which may affect the rearward field of vision:*	non ricorre *not applicable*
9.9.2.	Dispositivi di visione indiretta, diversi dagli specchi *Devices for indirect vision other than mirrors*	
9.9.2.1.	Tipo e descrizione del dispositivo: *Type and description of the device:*	non ricorre *not applicable*
9.10.	Finiture interne *Interior fittings*	
9.10.3.	Sedili *Seats*	
9.10.3.1.	Numero di posti a sedere: *Number of seating positions:*	3 o/*or* 2
9.10.3.1.1.	Ubicazione e soluzioni: *Location and arrangement:*	3 o/*or* 2 anteriori / *front*

9.10.3.2.	Posti a sedere da usare solo a veicolo fermo: *Seat(s) designated for use only when the vehicle is stationary:*	non ricorre *not applicable*
9.10.4.1.	Tipo/i di poggiatesta: *Type(s) of head restraints:*	integrato *integrated*
9.10.4.2.	Eventuale/i numero/i di omologazione: *Type-approval number(s), if available:*	non ricorre *not applicable*
9.10.8.	Gas utilizzato come refrigerante nel sistema di condizionamento dell'aria: *Gas used as refrigerant in the air-conditioning system:*	non ricorre *not applicable*
9.10.8.1.	Il sistema di condizionamento dell'aria è progettato per contenere gas fluorurati a effetto serra con potenziale di riscaldamento globale superiore a 150: *The air-conditioning system is designed to contain fluorinated greenhouse gases with a global warming potential higher than 150:*	non ricorre *not applicable*
9.12.2.	Natura e ubicazione di sistemi supplementari di ritenuta (indicare sì/no/facoltativo): *Nature and position of supplementary restraint systems (indicate yes/no/optional):*	no *no*

		Airbag anteriore *Anterior airbag*	Airbag laterale *Lateral airbag*	Pretensionatore della cintura *Belt preloading device*
Prima fila di sedili *first line of seats*	S	NO	NO	NO
	C	NO	NO	NO
	D	NO	NO	NO
Seconda fila di sedili *Second line of seats*	S	----	----	----
	C	----	----	----
	D	----	----	----

(S = lato sinistro, D = lato destro, C = centrale)
(S = left side, D = right side, C = central)

9.14.	Alloggiamento della targa di immatricolazione posteriore (indicare la gamma delle dimensioni, servirsi eventualmente di disegni) *Space for mounting rear registration plates (give range where appropriate, drawings may be used where applicable)*	vedere disegno n° 50.01.60.0053 pag. 5 del 05.05.2015 *see drawing No. 50.01.60.0053 pag. 5 of 05.05.2015*
9.14.1.	Altezza da terra del bordo superiore: *Height above road surface, upper edge:*	≤ 1200 mm
9.14.2.	Altezza da terra del bordo inferiore: *Height above road surface, lower edge:*	≥ 300 mm
9.14.3.	Distanza tra la linea centrale della targa e il piano mediano longitudinale del veicolo: *Distance of the centre line from the longitudinal median plane of the vehicle:*	≥ 0 mm
9.14.4.	Distanza dal bordo sinistro del veicolo: *Distance from the left vehicle edge:*	conforme al punto 1.2.1.2.2. del Reg. 1003/2010 UE *conforms to paragraph 1.2.1.2.2. of the Regulation 1003/2010 UE*
9.14.5.	Dimensioni (lunghezza x larghezza): *Dimensions (length x width):*	520 x 120 mm
9.14.6.	Inclinazione del piano rispetto alla verticale: *Inclination of the plane to the vertical:*	0°
9.14.7.	Angolo di visibilità sul piano orizzontale: *Angle of visibility in the horizontal plane:*	conforme al punto 1.2.1.5.1. del Reg. 1003/2010 UE *conforms to paragraph 1.2.1.5.1. of the Regulation 1003/2010 UE*
9.15.	Protezione antincastro posteriore *Rear under-run protection*	

9.15.0.	Presenza: *Presence:*	no
9.16.	Parafanghi delle ruote *Wheel guards*	
9.16.1.	Breve descrizione del tipo di veicolo riguardo ai parafanghi: *Brief description of the vehicle with regard to its wheel guards:*	- per i parafanghii del 1° asse si fa riferimento alla parziale del veicolo base: e3*109/2011*109/2011*0022*00 del 04.09.2013 - per i parafanghi installati sul 2° asse, vedere disegno: 50.01.60.0053 pag. 4 del 05.05.2015 *- for the wheel guards of the 1st axle, a reference can be made to the partial homologation of the original vehicle: e3*109/2011*109/2011*0022*00 of 04.09.2013* *- for the wheel guards installed to the 2nd axle, see drawing No. 50.01.60.0053 pag. 4 of 05.05.2015*
9.16.2.	Disegni dettagliati dei parafanghi e loro posizione sul veicolo, indicanti le dimensioni di cui alla figura 1 dell'allegato I della direttiva 78/549/CEE, tenendo conto dei punti estremi delle combinazioni pneumatico/ruota: *Detailed drawings of the wheel guards and their position on the vehicle showing the dimensions specified in Figure 1 of Annex I to Directive 78/549/EEC and taking account of the extremes of tyre/wheel combinations:*	vedere punto 9.16.1 *see point 9.16.1*
9.17.	Targhette regolamentari *Statutory plates*	
9.17.1.	Fotografie e/o disegni della posizione delle targhette e delle iscrizioni regolamentari e del numero di identificazione del veicolo: *Photographs and/or drawings of the locations of the statutory plates and inscriptions and of the vehicle identification number:*	

Fase 1
Stage 1

Targhetta fase 1
Statutory plate stage 1

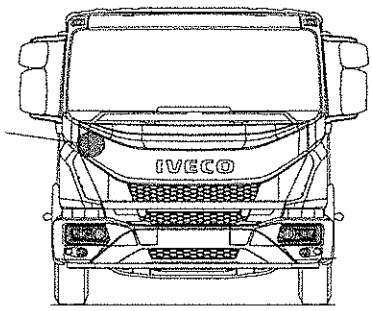

Posizione della targhetta:
Location of the statutory plates:

montata sull'elemento frontale dietro la griglia del radiatore
mounted to the front behind the radiator grille

Numero di identificazione del veicolo
Vehicle identification number

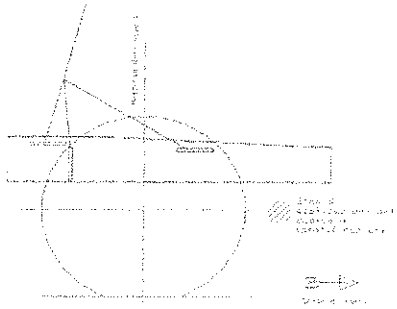

Posizione del numero di identificazione del veicolo: sull'esterno del longherone destro, nella parte anteriore
Location of the vehicle identification number: *on the outside of the right chassis, at the front*

Fase 2
Stage 2

Targhetta fase 2
Statutory plate stage 2

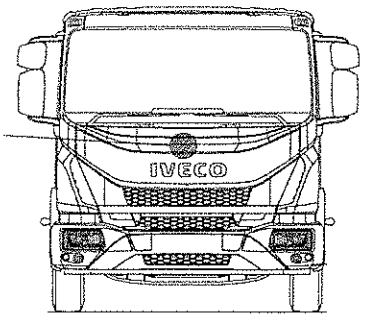

Posizione della targhetta: montata sull'elemento frontale dietro la griglia del radiatore
Location of the statutory plates: *mounted to the front behind the radiator grille*

9.17.2. Fotografie e/o disegni delle targhette e delle scritte regolamentari (esempio, completo di dimensioni):
Photographs and/or drawings of the statutory plate and inscriptions (completed example with dimensions):

Fase 1
Stage 1

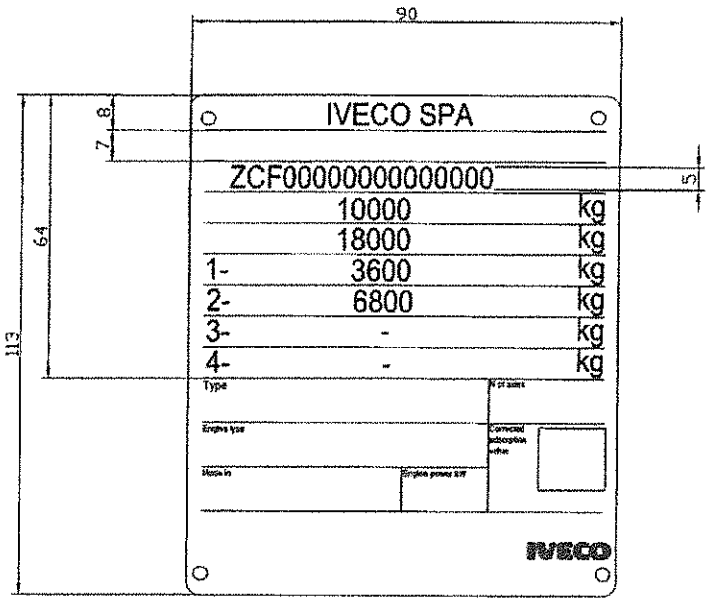

Fase 2
Stage 2

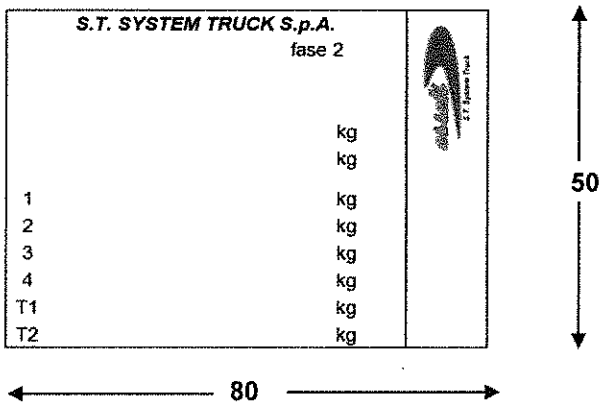

9.17.3. Fotografie e/o disegni del numero di identificazione del veicolo (esempio, completo di dimensioni):
Photographs and/or drawings of the vehicle identification number (completed example with dimensions):

Fase 1
Stage 1

Fase 2
Stage 2

non ricorre
not applicable

9.17.4.1. Precisare il significato dei caratteri usati nella seconda parte, ed eventualmente, nella terza, per conformarsi alle prescrizioni della norma ISO 3779:1983, sezione 5.3:
The meaning of characters in the second section and, if applicable, in the third section used to comply with the requirements of section 5.3 of ISO Standard 3779-1983 shall be explained:

	Posizione *Position*	Carattere *Character*	Significato *Meaning*	
1° parte *1st section*	1 + 2 + 3	ZCF	costruttore *manufacturer*	Iveco
2° parte *2nd section*	4	A	cabina avanzata *forward control cab*	versioni: *versions:*
	5	6 o / *or* 7 6 o / *or* 7 6 o / *or* 7 6 o / *or* 7	sigla per ragioni omologative o per classificazione prodotto *acronym for homologation reasons or for product classification*	?????4N?????????? ? ?????4P?????????? ? ?????5?????????? ? ?????4Y?????????? ?
	6 + 7	1C 1E	massa complessiva (nominale) *total weight (nominal)*	11500 ≤ M < 12000 kg 12000 ≤ M < 12500 kg
	8	D F G	classe (potenza) del motore *class (power) of engine*	130 ≤ P < 140 kW 150 ≤ P < 160 kW 160 ≤ P < 170 kW
	9	da 0 a 9 opp. X *from 0 to 9 or X*	check digit da inserire in produzione (stage I) *check digit added production plant (stage I)*	
	10	0 o model year *0 or model year*	model year / anno di fabbricazione *model year / year of manufacture*	
	11	2	stabilimento di costruzione *assembly plant*	Brescia
3° parte *3rd section*	12 ÷ 17	000000	progressivo di produzione *progressive of production*	

9.17.4.2. Caratteri eventualmente utilizzati nella seconda parte per conformarsi alle prescrizioni della sezione 5.4 della norma ISO 3779:1983:
If characters in the second section are used to comply with the requirements of section 5.4 of ISO Standard 3779-1983, these characters shall be indicated:

vedere punto 9.17.4.1.
see point 9.17.4.1.

9.19. Protezione laterale
Lateral protection

9.19.0. Presenza:
Presence:

no

9.20. Dispositivo antispruzzo
Spray-suppression system

9.20.0.	Presenza: *Presence:*	sì *yes*
9.20.1.	Breve descrizione del veicolo riguardo al dispositivo antispruzzo e ai suoi elementi costitutivi: *Brief description of the vehicle with regard to its spraysuppression system and the constituent components:*	- per i dispositivi antispruzzi del 1° asse si fa riferimento alla parziale del veicolo base: e3*109/2011*109/2011*0022*00 del 04.09.2013 - per i dispositivi installati sul 2° asse, vedere disegno: 50.01.60.0053 pag. 4 del 05.05.2015 - *for the spray suppression system of the 1st axle, a reference car be made to the partial homologation of the original vehicle: e3*109/2011*109/2011*0022*00 of 04.09.2013* - *for the spray suppression system installed to the 2nd axle, see drawing: 50.01.60.0053 page 4 of 05.05.2015*
9.20.2.	Disegni dettagliati del dispositivo antispruzzo e della sua posizione sul veicolo, con indicazione delle dimensioni di cui alle figure dell'allegato III della direttiva 91/226/CEE, tenendo conto dei punti estremi delle combinazioni pneumatico/ruota: *Detailed drawings of the spray-suppression system and its position on the vehicle showing the dimensions specified in the figures in Annex III to Directive 91/226/EEC and taking account of the extremes of tyre/wheel combinations:*	vedere punto 9.20.1. *see point 9.20.1.*
9.20.3.	Numero/i di omologazione CE dello/gli eventuale/i dispositivo/i antispruzzo: *Type-approval number(s) of spray-suppression device(s), if available:*	A e18 00 0001
9.22.	Protezione antincastro anteriore *Front under-run protection*	
9.22.0.	Presenza: *Presence:*	sì *yes*
9.23.	Protezione dei pedoni *Pedestrian protection*	
9.23.1	Descrizione dettagliata del veicolo, in base a fotografie e/o disegni, riguardo alla struttura, le dimensioni, le linee di riferimento pertinenti e i materiali costitutivi della parte frontale del veicolo (interna ed esterna), con indicazione dei sistemi di protezione attiva installati: *A detailed description, including photographs and/or drawings, of the vehicle with respect to the structure, the dimensions, the relevant reference lines and the constituent materials of the frontal part of the vehicle (interior and exterior), including detail of any active protection system installed:*	non ricorre *not applicable*
9.24.	Sistemi di protezione frontale *Frontal protection systems*	
9.24.1.	Piani generali (disegni o fotografie) indicanti la posizione e il fissaggio dei sistemi di protezione frontali: *General arrangement (drawings or photographs) indicating the position and attachment of the frontal protection systems:*	no *no*
9.24.3.	Informazioni complete e dettagliate degli elementi di fissaggio necessari e istruzioni complete, comprendenti le coppie da rispettare per il montaggio: *Complete details of fittings required and full instructions, including torque requirements, for fitting:*	non ricorre *not applicable*

10. **DISPOSITIVI DI ILLUMINAZIONE E DI SEGNALAZIONE LUMINOSA**
LIGHTING AND LIGHT SIGNALLING DEVICES

10.1.	Tabella di tutti i dispositivi: numero, marca, modello, marchio di omologazione, intensità massima dei proiettori abbaglianti, colore, spia: *Table of all devices: number, make, model, type-approval mark, maximum intensity of main-beam headlamps, colour, tell-tale:*	- per i dispositivi anteriori di illuminazione e segnalazione luminosa anteriori si fa riferimento alla parziale del veicolo base: E3 48R-03 3830 04 del 09.03.2015 - i dispositivi posteriori (originali) vengono riposizionati come da dis. n° 50.01.60.0053 pag. 3 del 05.05.2015 *- for the front lighting and light signalling devices a reference can be made to the partial homologation of the original vehicle: E3 48R-03 3830 04 of 09.03.2015* *- the rear devices (originals) are re-positioned according to the drawing No. 50.01.60.0053 pag. 3 of 05.05.2015*
10.2.	Disegno della posizione dei dispositivi di illuminazione e di segnalazione luminosa: *Drawing of the position of lighting and light signallingdevices:*	vedere punto 10.1. *see point 10.1.*
10.3.	Per ogni luce e catadiottro di cui alla direttiva 76/756/CEE (GU L 262 del 27.9.1976, pag. 1), fornire le seguenti informazioni (per iscritto e/o mediante schema): *For every lamp and reflector specified in Council Directive 76/756/EEC (OJ L 262, 27.9.1976, p. 1) supply the following information (in writing and/or by diagram)*	vedere punto 10.1. *see point 10.1.*
10.3.1.	Disegno che indichi l'estensione della superficie illuminante: *Drawing showing the extent of the illuminating surface:*	vedere punto 10.1. *see point 10.1.*
10.3.2.	Metodo usato per definire la superficie apparente ai sensi del paragrafo 2.10 del regolamento UNECE n. 48 (GU L 137 del 30.5.2007, pag. 1): *Method used for the definition of the apparent surface in accordance with paragraph 2.10 of UNECE Regulation No 48 (OJ L 137, 30.5.2007, p. 1):*	vedere punto 10.1. *see point 10.1.*
10.3.3.	Asse di riferimento e centro di riferimento: *Axis of reference and centre of reference:*	vedere punto 10.1. *see point 10.1.*
10.3.4.	Modo di funzionamento dei proiettori occultabili: *Method of operation of concealable lamps:*	vedere punto 10.1. *see point 10.1.*
10.3.5.	Disposizioni specifiche per il montaggio e il collegamento: *Any specific mounting and wiring provisions:*	vedere punto 10.1. *see point 10.1.*
10.4.	Proiettori anabbaglianti: orientamento normale ai sensi del paragrafo 6.2.6.1 del regolamento UNECE n. 48: *Dipped beam lamps: normal orientation in accordance to paragraph 6.2.6.1 of UNECE Regulation No 48:*	vedere punto 10.1. *see point 10.1.*
10.4.1.	Valori della regolazione iniziale: *Value of initial adjustment:*	vedere punto 10.1. *see point 10.1.*
10.4.2.	Posizione dell'indicazione: *Location of indication:*	vedere punto 10.1. *see point 10.1.*
10.4.3.	Descrizione/disegno e tipo di dispositivo di regolazione dei proiettori (ad esempio: automatico, manuale a scatti, a regolazione manuale continua): *Description/drawing and type of headlamp levelling device (e.g. automatic, stepwise manually adjustable, continuously manually adjustable):*	vedere punto 10.1. *see point 10.1.*
10.4.4.	Dispositivo di comando: *Control device:*	vedere punto 10.1. *see point 10.1.*
10.4.5.	Segni di riferimento: *Reference marks:*	vedere punto 10.1. *see point 10.1.*

10.4.6.	Segni assegnati alle condizioni di carico: *Marks assigned for loading conditions:*	vedere punto 10.1. *see point 10.1.*	
10.5.	Breve descrizione degli eventuali componenti elettrici/elettronici diversi dalle lampade: *A brief description of electrical/electronic components other than lamps (if any):*	vedere punto 10.1. *see point 10.1.*	
11.	**COLLEGAMENTI TRA VEICOLI TRATTORI E RIMORCHI O SEMIRIMORCHI** ***CONNECTIONS BETWEEN TOWING VEHICLES AND TRAILERS AND SEMI-TRAILERS***		
11.1.	Classe e tipo del/i dispositivo/i di traino installati o da installare: *Class and type of the coupling device(s) fitted or to be fitted:*	vedere allegato n° *see annex Nr. 5*	5
11.2	Caratteristiche D, U, S e V del/i dispositivo/i di traino o caratteristiche minime D, U, S e V del/i dispositivo/i di traino da installare: *Characteristics D, U, S and V of the coupling device(s) fitted or minimal characteristics D, U, S and V of the coupling device(s) to be fitted:*	vedere allegato n° 5 *see annex Nr. 5*	
11.3.	Istruzioni per il montaggio del tipo di traino al veicolo con fotografie o disegni dei punti di fissaggio sul veicolo forniti dal costruttore; altre informazioni da cui risulti se il tipo di traino sia usato solo per alcune varianti o versioni del tipo di veicolo: *Instructions for attachment of the coupling type to the vehicle and photographs or drawings of the fixing points at the vehicle as stated by the manufacturer; additional information, if the use of the coupling type is restricted to certain variants or versions of the vehicle type:*	vedere allegato n° 5 *see annex Nr. 5*	
11.4.	Informazioni sul montaggio di supporti speciali di traino o piastre di montaggio: *Information of the fitting of special towing brackets or mounting plates:*	La ralla deve essere fissata sulla struttura di appoggio ralla con 12 viti M16 classe 10.9, dadi autobloccanti classe 8G, rondelle a norma. Coppia di serragggio 225 Nm. Dopo il montaggio assicurare i supporti con degli arresti saldati sulla struttura di appoggio ralla, che hanno lo scopo di assorbire le spinte. La piastra ralla deve essere fissata con 12 viti flangiate M16 classe 10.9, dado flangiato 10K. Coppia di serragggio 210 Nm. *The fifth wheel must be fixed on the fifth wheel support structure with 12 screws M16 class 10.9, self-locking nuts class 8G, and washers.* *Torque 225 Nm.* *After mounting, ensure the supports with welded arrests on the fifth wheel support structure, which have the purpose of absorbing the strength.* *The fifth wheel support structure must be fixed with 12 flanged screws M16 class 10.9, flanged nuts class 10K.* *Torque 210 Nm.*	
11.5.	Numero/i dell'omologazione CE: *Type-approval number(s):*	vedere allegato n° 5 *see annex Nr. 5*	
12.	**VARIE** ***MISCELLANEOUS***		
12.3.	Dispositivo/i di traino *Towing device(s)*		
12.3.1.	Anteriore: *Front:*	occhione smontabile (invariato rispetto al veicolo base) *eye removable (unchanged from the original vehicle)*	

12.3.2.	Posteriore: *Rear:*	nessuno *none*
12.3.3.	Disegno o fotografia del telaio, o della parte della carrozzeria del veicolo, che mostri posizione, costruzione e montaggio del/i dispositivo/i di traino: *Drawing or photograph of the chassis/area of the vehicle body showing the position, construction and mounting of the towing device(s):* 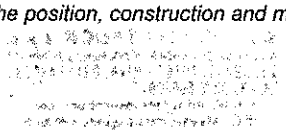	- per il dispositivo di traino anteriore si fa riferimento alla parziale del veicolo base: e3*1005/2010*1005/2010*0016*00 del 08.04.2013 *- for the front towing device a reference can be made to the partial homologation of the original vehicle: e3*1005/2010*1005/2010*0016*00 of 08.04.2013*
12.7.1.	Veicolo munito di apparecchiatura radar a corto raggio nella banda da 24 GHz: *Vehicle equipped with a 24 GHz short-range radar equipment:*	no *no*

13. NORME PARTICOLARI PER AUTOBUS DI LINEA O GRANTURISMO
SPECIAL PROVISIONS FOR BUSES AND COACHES

13.1.	Classe del veicolo (classe I, classe II, classe III, classe A, classe B): *Class of vehicle (Class I, Class II, Class III, Class A, Class B):*	non ricorre *not applicable*
13.1.2	Tipi di telaio su cui può essere installata la carrozzeria omologata CE (costruttore/i e tipi di veicoli): *Chassis type where the type-approved bodywork can be installed (manufacturer(s), and veichle(s) types):*	non ricorre *not applicable*
13.3.	Numero di passeggeri (seduti e in piedi) *Number of passengers (seated and standing)*	
13.3.1.	Totale (N): *Total (N):*	non ricorre *not applicable*
13.3.2.	Piano superiore (N_a): *Upper deck (N_a):*	non ricorre *not applicable*
13.3.3.	Piano inferiore (N_b): *Lower deck (N_b):*	non ricorre *not applicable*
13.4.	Numero di passeggeri seduti: *Number of passengers seated:*	non ricorre *not applicable*
13.4.1.	Totale (A) *Total (A)*	non ricorre *not applicable*
13.4.2.	Piano superiore (A_a): *Upper deck (A_a):*	non ricorre *not applicable*
13.4.3.	Piano inferiore (A_b): *Lower deck (A_b):*	non ricorre *not applicable*
13.4.4.	Numero di posti per sedie a rotelle per le categorie di veicoli M2 ed M3: *Number of wheelchair positions for category M2 and M3 vehicles:*	non ricorre *not applicable*

16. ACCESSO ALL'INFORMAZIONE SULLA RIPARAZIONE E LA MANUTENZIONE DEL VEICOLO
ACCESS TO VEHICLE REPAIR AND MAINTENANCE INFORMATION

16.1.	Indirizzo del sito web principale per accedere all'informazione sulla riparazione e la manutenzione del veicolo: *Address of principal website for access to vehicle repair and maintenance information:*	
	Fase 1 *Stage 1*	www.techinformation.iveco.com

Fase 2 www.stsystemtruck.com
Stage 2

Revisione 0 del 13.07.2015
Revision *of*

x La Ditta

(ing. Paolo MARTINI)

S.T. SYSTEM TRUCK s.p.a.
Via Passo 28 - 46048 ROVERBELLA (MN) IT
C.F. 02209770797 - P.IVA: 03117430235
Tel. +39.0376.696809
e-mail: info@stsystemtruck.com
PEC: stsystemtruck@legalmail.it

PARTE II
PART II

Possibili combinazioni (tipo / varianti / versioni)

Permissible combinations (type / variants / versions)

Tipo *Type*	Variante *Variant*	Versione *Version*	
ST-TR-IG120EL2BA	I4	C8 D 1 1 4 N 1 G E 3 0 A 6 A M 2	A
	C4	2 P	B
ST-TR-IG120EL2BA	I4	C8 H 1 1 4 N 1 G J 3 0 A 6 A M 2	A
	C4	2 P	B
ST-TR-IG120EL2BA	I4	C8 H 1 1 4 N 1 F I 3 0 A 6 A M 2	A
	C4	2 P	B
ST-TR-IG120EL2BA	I4	C8 D 1 1 4 P 1 G E 3 0 A 6 A M 2	A
	C4	2 P	B
ST-TR-IG120EL2BA	I4	C8 H 1 1 4 P 1 G J 3 0 A 6 A M 2	A
	C4	2 P	B
ST-TR-IG120EL2BA	I4	C8 H 1 1 4 P 1 F I 3 0 A 6 A M 2	A
	C4	2 P	B
ST-TR-IG120EL2BA	I6	C8 D 1 1 5 R 1 G E 3 0 A 6 A M 2	A
	C6	2 P	B
ST-TR-IG120EL2BA	I6	C8 H 1 1 5 R 1 G J 3 0 A 6 A M 2	A
	C6	2 P	B
ST-TR-IG120EL2BA	I6	C8 H 1 1 5 R 1 F I 3 0 A 6 A M 2	A
	C6	2 P	B
ST-TR-IG120EL2BA	I4	C9 H 1 1 4 N 1 K L 3 0 A 6 A M 2	A
	C4	2 P	B
ST-TR-IG120EL2BA	I4	C9 I 1 1 4 N 1 H K 3 0 A 6 A M 2	A
	C4	2 P	B
ST-TR-IG120EL2BA	I4	C9 I 1 1 4 N 1 J L 3 0 A 6 A M 2	A
	C4	2 P	B
ST-TR-IG120EL2BA	I4	C9 I 1 1 4 N 1 K L 3 0 A 6 A M 2	A
	C4	2 P	B
ST-TR-IG120EL2BA	I4	C9 X 1 1 4 N 1 K L 3 0 A 6 A M 2	A
	C4	2 P	B
ST-TR-IG120EL2BA	I4	C9 J 1 1 4 N 1 I K 3 0 A 6 A M 2	A
	C4	2 P	B
ST-TR-IG120EL2BA	I4	C9 J 1 1 4 N 1 K L 3 0 A 6 A M 2	A
	C4	2 P	B
ST-TR-IG120EL2BA	I4	C9 K 1 1 4 N 1 I K 3 0 A 6 A M 2	A
	C4	2 P	B
ST-TR-IG120EL2BA	I4	C9 K 1 1 4 N 1 K L 3 0 A 6 A M 2	A
	C4	2 P	B
ST-TR-IG120EL2BA	I4	C9 K 1 1 4 N 1 J L 3 0 A 6 A M 2	A
	C4	2 P	B
ST-TR-IG120EL2BA	I4	C9 K 1 1 4 N 1 H K 3 0 A 6 A M 2	A
	C4	2 P	B
ST-TR-IG120EL2BA	I4	C9 H 1 1 4 P 1 K L 3 0 A 6 A M 2	A
	C4	2 P	B
ST-TR-IG120EL2BA	I4	C9 I 1 1 4 P 1 H K 3 0 A 6 A M 2	A
	C4	2 P	B

Tipo *Type*	Variante *Variant*	Versione *Version*	
ST-TR-IG120EL2BA	I4 C4	C9 I 1 1 4 P 1 J L 3 0 A 6 A M 2 2 P	A B
ST-TR-IG120EL2BA	I4 C4	C9 I 1 1 4 P 1 K L 3 0 A 6 A M 2 2 P	A B
ST-TR-IG120EL2BA	I4 C4	C9 X 1 1 4 P 1 K L 3 0 A 6 A M 2 2 P	A B
ST-TR-IG120EL2BA	I4 C4	C9 J 1 1 4 P 1 I K 3 0 A 6 A M 2 2 P	A B
ST-TR-IG120EL2BA	I4 C4	C9 J 1 1 4 P 1 K L 3 0 A 6 A M 2 2 P	A B
ST-TR-IG120EL2BA	I4 C4	C9 K 1 1 4 P 1 I K 3 0 A 6 A M 2 2 P	A B
ST-TR-IG120EL2BA	I4 C4	C9 K 1 1 4 P 1 K L 3 0 A 6 A M 2 2 P	A B
ST-TR-IG120EL2BA	I4 C4	C9 K 1 1 4 P 1 J L 3 0 A 6 A M 2 2 P	A B
ST-TR-IG120EL2BA	I4 C4	C9 K 1 1 4 P 1 H K 3 0 A 6 A M 2 2 P	A B
ST-TR-IG120EL2BA	I6 C6	C9 H 1 1 5 R 1 K L 3 0 A 6 A M 2 2 P	A B
ST-TR-IG120EL2BA	I6 C6	C9 I 1 1 5 R 1 H K 3 0 A 6 A M 2 2 P	A B
ST-TR-IG120EL2BA	I6 C6	C9 I 1 1 5 R 1 J L 3 0 A 6 A M 2 2 P	A B
ST-TR-IG120EL2BA	I6 C6	C9 I 1 1 5 R 1 K L 3 0 A 6 A M 2 2 P	A B
ST-TR-IG120EL2BA	I6 C6	C9 X 1 1 5 R 1 K L 3 0 A 6 A M 2 2 P	A B
ST-TR-IG120EL2BA	I6 C6	C9 J 1 1 5 R 1 I K 3 0 A 6 A M 2 2 P	A B
ST-TR-IG120EL2BA	I6 C6	C9 J 1 1 5 R 1 K L 3 0 A 6 A M 2 2 P	A B
ST-TR-IG120EL2BA	I6 C6	C9 K 1 1 5 R 1 I K 3 0 A 6 A M 2 2 P	A B
ST-TR-IG120EL2BA	I6 C6	C9 K 1 1 5 R 1 K L 3 0 A 6 A M 2 2 P	A B
ST-TR-IG120EL2BA	I6 C6	C9 K 1 1 5 R 1 J L 3 0 A 6 A M 2 2 P	A B
ST-TR-IG120EL2BA	I6 C6	C9 K 1 1 5 R 1 H K 3 0 A 6 A M 2 2 P	A B
ST-TR-IG120EL2BA	I4 C4	C8 C 1 1 4 N 1 G E 3 0 A 6 A M 2 2 F P	A B
ST-TR-IG120EL2BA	I4 C4	C8 C 1 1 4 P 1 G E 3 0 A 6 A M 2 2 F P	A B
ST-TR-IG120EL2BA	I6 C6	C8 C 1 1 5 R 1 G E 3 0 A 6 A M 2 2 F P	A B
ST-TR-IG120EL2BA	I4 C4	C8 D 1 1 4 Y 1 G E 3 0 A 6 A M 2 2 P	A B
ST-TR-IG120EL2BA	I4 C4	C8 H 1 1 4 Y 1 G J 3 0 A 6 A M 2 2 P	A B
ST-TR-IG120EL2BA	I4 C4	C8 H 1 1 4 Y 1 F I 3 0 A 6 A M 2 2 P	A B
ST-TR-IG120EL2BA	I4 C4	C8 C 1 1 4 Y 1 G E 3 0 A 6 A M 2 2 F P	A B

Tipo *Type*	Variante *Variant*	Versione *Version*	
ST-TR-IG120EL2BA	I4 C4	C9 H 1 1 4 Y 1 K L 3 0 A 6 A M 2 2 P	A B
ST-TR-IG120EL2BA	I4 C4	C9 I 1 1 4 Y 1 H K 3 0 A 6 A M 2 2 P	A B
ST-TR-IG120EL2BA	I4 C4	C9 I 1 1 4 Y 1 J L 3 0 A 6 A M 2 2 P	A B
ST-TR-IG120EL2BA	I4 C4	C9 I 1 1 4 Y 1 K L 3 0 A 6 A M 2 2 P	A B
ST-TR-IG120EL2BA	I4 C4	C9 X 1 1 4 Y 1 K L 3 0 A 6 A M 2 2 P	A B
ST-TR-IG120EL2BA	I4 C4	C9 J 1 1 4 Y 1 I K 3 0 A 6 A M 2 2 P	A B
ST-TR-IG120EL2BA	I4 C4	C9 J 1 1 4 Y 1 K L 3 0 A 6 A M 2 2 P	A B
ST-TR-IG120EL2BA	I4 C4	C9 K 1 1 4 Y 1 I K 3 0 A 6 A M 2 2 P	A B
ST-TR-IG120EL2BA	I4 C4	C9 K 1 1 4 Y 1 K L 3 0 A 6 A M 2 2 P	A B
ST-TR-IG120EL2BA	I4 C4	C9 K 1 1 4 Y 1 J L 3 0 A 6 A M 2 2 P	A B
ST-TR-IG120EL2BA	I4 C4	C9 K 1 1 4 Y 1 H K 3 0 A 6 A M 2 2 P	A B

	SCHEDA INFORMATIVA ***INFORMATION DOCUMENT***	N° *Nr* del *of*	**ST-TR-IG120EL2BA** **13.07.2015**

PARTE III
PART III

N° *Item*	Elemento *Subject*	Numero di omologazione o numero del verbale di prova *Type-approval number or test report number*	Atto normativo *Regulatory act*	Stato membro che rilascia l'omologazione o il verbale di prova *Member State issuing the type-approval or test report*	Data di estensione *Extension date*	Varianti *Variants*	Versioni *Versions*
1A	Livello sonoro ammissibile *Permissible sound level*	E3 51R-02 4429 02	Reg. CE 661/2009 Reg. UNECE 51	Italia / *Italy*	17.11.2014	?4	?????4N????????? ? ?????4P????????? ?
		E3 51R-02 5726 00		Italia / Italy	27.04.2015	?4	?????4Y????????? ?
		E3 51R-02 4428 01		Italia / *Italy*	10.03.2014	?6	?????5??????????? ?
3A	Prevenzione dei rischi di incendio (serbatoi di carburante liquido) *Prevention of fire risks (liquid fuel tanks)*	E3 34RI-02 5570 00	Reg. CE 661/2009 Reg. UNECE 34	Italia / *Italy*	09.03.2015	??	???????????????? ?
		E3 34RI-02 5327 00		Italia / *Italy*	15.09.2014	??	???????????????? ?
4A	Alloggiamento e montaggio delle targhe posteriori d'immatricolazione *Space for mounting and fixing rear registration plates*	verbale 1a *test report 1a*	Reg. CE 661/2009 Reg. UE 1003/2010	Italia / *Italy*	18.11.2015	??	C??11??????0A6??2 ?
5A	Sterzo *Steering equipment*	E3 79R-01 4449 00	Reg. CE 661/2009 Reg. UNECE 79	Italia / *Italy*	06.05.2013	??	C??11??????0A6??2 ?
6A	Accesso e manovrabilità del veicolo *Vehicle access and manoeuvrability*	e3*130/2012*130/2012*0002*00	Reg. CE 661/2009 Reg. UE 130/2012	Italia / *Italy*	06.05.2013	??	C??11??????0A6??2 ?
7A	Segnalatori e segnali acustici *Audible warning devices and signals*	E3 28R-00 4860 01	Reg. CE 661/2009 Reg. UNECE 28	Italia / *Italy*	09.06.2014	??	C??11??????0A6??2 ?
8A	Dispositivi per la visione indiretta e loro installazione *Devices for indirect vision and their installation*	E3 46R-04 4865 01	Reg. CE 661/2009 Reg. UNECE 46	Italia / *Italy*	09.03.2015	??	C??11??????0A6??2 ?
9A	Frenatura dei veicoli e dei rimorchi *Braking of vehicles and trailers*	verbali 1b-1 e 1b-2 *test reports 1b-1 and 1b-2*	Reg. CE 661/2009 Reg. UNECE 13	Italia / *Italy*	18.11.2015	??	C??11??????0A6??2 ?
10A	Compatibilità elettromagnetica *Electromagnetic compatibility*	E3 10R-04 4535 01	Reg. CE 661/2009 Reg. UNECE 10	Italia / *Italy*	27.04.2015	??	C??11??????0A6??2 ?

N° *Item*	Elemento *Subject*	Numero di omologazione o numero del verbale di prova *Type-approval number or test report number*	Atto normativo *Regulatory act*	Stato membro che rilascia l'omologazione o il verbale di prova *Member State issuing the type-approval or test report*	Data di estensione *Extension date*	Varianti *Variants*	Versioni *Versions*
13B	Protezione dei veicoli a motore dall'impiego non autorizzato *Protection of motor vehicles against unauthorised use*	E3 116RLI-00 4832 00	Reg. CE 661/2009 Reg. UNECE 116	Italia / *Italy*	24.07.2013	??	C??11??????0A6??2 ?
15A	Sedili, loro ancoraggi e poggiatesta *Seats, their anchorages and any head restraints*	E3 17R-08 4863 02	Reg. CE 661/2009 Reg. UNECE 17	Italia / *Italy*	27.04.2015	??	C??11??????0A6??2 ?
17A	Accesso e manovrabilità del veicolo *Vehicle access and manoeuvrability*	e3*130/2012*130/2012*0002*00	Reg. CE 661/2009 Reg. UE 130/2012	Italia / *Italy*	06.05.2013	??	C??11??????0A6??2 ?
17B	Tachimetro e sua installazione *Speedometer equipment including its installation*	E3 39R-00 4376 00	Reg. CE 661/2009 Reg. UNECE 39	Italia / *Italy*	28.01.2013	??	C??11??????0A6??2 ?
18A	Targhetta regolamentare del costruttore e numero di identificazione del veicolo *Manufacturer's statutory plate and vehicle identification number*	verbale 1c *test report 1c*	Reg. CE 661/2009 Reg. UE 19/2011	Italia / *Italy*	18.11.2015	??	C??11??????0A6??2 ?
19A	Ancoraggi delle cinture di sicurezza, sistemi di ancoraggi Isofix e ancoraggi di fissaggio superiore Isofix *Safety-belt anchorages, Isofix anchorages systems and Isofix top tether anchorages*	E3 14R-07 4862 02	Reg. CE 661/2009 Reg. UNECE 14	Italia / *Italy*	27.04.2015	??	C??11??????0A6??2 ?
20A	Installazione di dispositivi di illuminazione e di segnalazione luminosa sui veicoli *Installation of lighting and light-signalling devices on vehicles*	verbale 1d *test report 1d*	Reg. CE 661/2009 Reg. UNECE 48	Italia / *Italy*	18.11.2015	??	C??11??????0A6??2 ?
27A	Dispositivo di traino *Towing device*	e3*1005/2010*1005/2010*0016*00	Reg. CE 661/2009 Reg. UE 1005/2010	Italia / *Italy*	08.04.2013	??	C??11??????0A6??2 ?
31A	Cinture di sicurezza, sistemi di ritenuta, sistemi di ritenuta per bambini e sistemi di ritenuta ISOFIX per bambini *Safety-belts, restraint systems, child restraint systems and Isofix child restraint systems*	E3 16R-06 4861 02	Reg. CE 661/2009 Reg. UNECE 16	Italia / *Italy*	27.04.2015	??	C??11??????0A6??2 ?

N° *Item*	Elemento *Subject*	Numero di omologazione o numero del verbale di prova *Type-approval number or test report number*	Atto normativo *Regulatory act*	Stato membro che rilascia l'omologazione o il verbale di prova *Member State issuing the type-approval or test report*	Data di estensione *Extension date*	Varianti *Variants*	Versioni *Versions*
33A	Collocazione e identificazione dei comandi manuali, delle spie e degli indicatori *Location and identification of hand controls, tell-tales and indicators*	E3 121R-00 4789 01	Reg. CE 661/2009 Reg. UNECE 121	Italia / *Italy*	27.04.2015	??	C??11??????0A6??2 ?
36A	Sistema di riscaldamento *Heating systems*	E3 122R-00 3636 01	Reg. CE 661/2009 Reg. UNECE 122	Italia / *Italy*	06.05.2013	??	C??11??????0A6??2 ?
40A	Potenza del motore *Engine power*	E3 85R-00 1420 00	Reg. UNECE 85	Italia / *Italy*	25.07.2011	?4	C??114N????0A6??2 ?
		E3 85R-00 1419 00		Italia / *Italy*	25.07.2011	?4	C??114P????0A6??2 ?
		E3 85R-00 1424 00		Italia / *Italy*	24.08.2011	?6	C??115R????0A6??2 ?
		E3 85R-00 1478 00		Italia / *Italy*	20.11.2014	?6	C??114Y????0A6??2 ?
41A	Emissioni (euro VI) veicoli pesanti/accesso alle informazioni *Emissions (Euro VI) heavy duty vehicles/access to information*	e3*595/2009*627/2014A*0006*03	Reg. CE 595/2009	Italia / Italy	13.05.2015	?4	C??114?????0A6??2 ?
		e3*595/2009*64/2012A*0007*01		Italia / Italy	20.02.2014	?6	C??115?????0A6??2 ?
43A	Dispositivi antispruzzi *Spray suppression systems*	verbale 1e *test report 1e*	Reg. CE 661/2009 Reg. UE 109/2011	Italia / *Italy*	18.11.2015	??	C??11??????0A6??2 ?
45A	Materiali per vetrature di sicurezza e la loro installazione sui veicoli *Safety glazing materials and their installation on vehicles*	E3 43R-03 4868 00	Reg. CE 661/2009 Reg. UNECE 43	Italia / *Italy*	05.08.2013	??	C??11??????0A6??2 ?
46A	Montaggio di pneumatici *Installation of tyres*	e3*458/2011*458/2011*0008*00	Reg. CE 661/2009 Reg. UE 458/2011	Italia / *Italy*	05.08.2013	??	C??11??????0A6??2 ?
47A	Limitazione della velocità dei veicoli *Speed limitation of vehicles*	E3 89R-00 2145 05	Reg. CE 661/2009 Reg. UNECE 89	Italia / *Italy*	13.03.2013	??	C??11??????0A6??2 ?
48A	Masse e dimensioni *Masses and dimensions*	verbale 1f *test report 1f*	Reg. CE 661/2009 Reg. UE 1230/2012	Italia / *Italy*	18.11.2015	??	C??11??????0A6??2 ?
49A	Veicoli commerciali per quanto riguarda le sporgenze esterne poste anteriormente al pannello posteriore della cabina *Commercial vehicles with regard to their external projections forward of the cab's rear panel*	E3 61R-00 4869 01	Reg. CE 661/2009 Reg. UNECE 61	Italia / *Italy*	12.05.2015	??	C??11??????0A6??2 ?
50A	Componenti di attacco meccanico di insiemi di veicoli *Mechanical coupling components of combinations of vehicles*	verbale 1g *test report 1g*	Reg. CE 661/2009 Reg. UNECE 55	Italia / *Italy*	18.11.2015	??	C??11??????0A6??2 ?

N° *Item*	Elemento *Subject*	Numero di omologazione o numero del verbale di prova *Type-approval number or test report number*	Atto normativo *Regulatory act*	Stato membro che rilascia l'omologazione o il verbale di prova *Member State issuing the type-approval or test report*	Data di estensione *Extension date*	Varianti *Variants*	Versioni *Versions*
56A	Veicoli destinati al trasporto di merci pericolose *Vehicles for the carriage of dangerous goods*	E3 105R-05 3606 04	Reg. CE 661/2009 Reg. UNECE 105	Italia / *Italy*	27.01.2014	??	C??11??????0A6??2 ?
57A	Dispositivi di protezione antincastro anteriore (FUPD) e loro installazione; protezione antincastro anteriore (FUP) *Front underrun protective devices (FUPDs) and their installation; front underrun protection (FUP)*	E3 93R-00 4790 01	Reg. CE 661/2009 Reg. UNECE 93	Italia / *Italy*	09.06.2014	??	C??11??????0A6??2 ?
65	Dispositivo avanzato di frenata d'emergenza (AEBS) *Advanced emergency braking system*	verbale 1h *test report 1h*	Reg. CE 661/2009 Reg. UE 347/2012	Italia / *Italy*	18.11.2015	??	C??11??????0A6??2 ?
66	Sistema di avviso di deviazione dalla corsia (LDWS) *Lane departure warning system*	verbale 1i *test report 1i*	Reg. CE 661/2009 Reg. UE 351/2012	Italia / *Italy*	18.11.2015	??	C??11??????0A6??2 ?

Punto *Item*	Variante *Variant*	Versione *Version*	Descrizione *Description*
0.4.1.	??	???????1????????? ?	EXII, EXIII, FL, AT, OX (veicolo OX senza finestre in parete posteriore) *EXII, EXIII, FL, AT, OX (OX vehicle without windows on rear cab)*
	??	???????2????????? ?	senza equipaggiamento ADR *without ADR equipment*

SCHEDA INFORMATIVA
INFORMATION DOCUMENT

All n° / *Annex Nr* 0

del / *of* 13.07.2015

Caratteristiche *Characteristics*	Descrizione *Description*	Tipo *Type*	Varianti *Variants*	Versioni *Versions*
Nome costruttore 2° fase *2nd stage manufacturer's company*	Iveco / S.T. System Truck S.p.A.	ST-		
Tipo di veicolo, progettazione e costruzione del telaio, categoria, numero di assi *Type of vehicle, design and construction, category, number of axles*	autotelaio per trattore o trattore per semirimorchio, cat. N2, 2 assi *tractor unit for semi-trailer or chassis for tractor unit for semi-trailer, cat. N2, 2 axles*	TR-IG120EL2BA		
Fase di completamento *Extent of build*	incompleto / *incomplete*		I	
	completato / *completed*		C	
Numero e disposizione cilindri - cilindrata *Number and arrangement of cylinders - engine capacity*	4 verticali in linea / *vertical in line* - 4485 cm³		4	
	6 verticali in linea / *vertical in line* - 6728 cm³		6	
Designazione commerciale *Commercial name*	110EL T18			C8
	120EL T18			C9
Massa massima tecnicamente ammissibile *Technical admissible maximum mass*	7490 kg			C
	7500 kg			D
	11000 kg			H
	11500 kg			I
	11990 kg			J
	12000 kg			K
	11900 kg			X
Assi sterzanti *Steering axle*	1° *1st*			1
Assi motore *Powered axles*	2° *2nd*			1
Tipo motore *Engine type*	F4AFE411B o/*or* F4AFE411C o/*or* F4AFE411F			4
	F4AFE611A			5
Potenza del motore *Engine power*	137 kW			N
	152 kW			P
	162 kW			R
	137 kW			Y
Classificazione ADR *ADR classification*	EXII, EXIII, FL, AT, OX			1
	senza equipaggiamento ADR / *without ADR equipment*			2

SCHEDA INFORMATIVA
INFORMATION DOCUMENT

All n° *Annex Nr* 0

del *of* 13.07.2015

Caratteristiche *Characteristics*	Descrizione *Description*	Tipo *Type*	Varianti *Variants*	Versioni *Versions*
Massa tecnicamente ammissibile su 1° asse *Technically permissible mass on 1st axle*	4000 kg			F
	4200 kg			G
	4400 kg			H
	4480 kg			I
	4550 kg			J
	4600 kg			K
Massa tecnicamente ammissibile su 2° asse *Technically permissible mass on 2nd*	5800 kg			E
	7600 kg			I
	7900 kg			J
	8480 kg			K
	8500 kg			L
Massa massima tecnicamente ammissibile della combinazione *Technically permissible mass of combination*	18000 kg			3
Massa max a carico amm. per l'imm. / circolazione *Intended registration / in service max permissible laden mass*	non ricorre / *not applicable*			0
Uscita gas di scarico *Exhaust exit*	laterale sinistra / *side left*			A
Direttiva emissioni *Directive emission*	EURO VI			6
Tipo di cambio *Type of gear*	manuale / *manual*			A
Tipo di sospensione *Type of suspension*	1° + 2°: sosp. meccanica / *mechanical suspension*			M
	1°: sosp. meccanica / *mechanical suspension* 2°: sosp. pneumatica / *air suspension*			P
Configurazione e numero porte *Configuration and number of doors*	2 (cab. MLC / MLL)			2
Interasse e tipo cabina *Wheelbase and cab type*	3105 mm - MLC			A
	3105 mm - MLL			B

SCHEDA INFORMATIVA
INFORMATION DOCUMENT

All n° / *Annex Nr* 1

del / *of* 13.07.2015

Punto *Item*	Variante *Variant*	Versione *Version*	Descrizione *Description*			
1.2.	??	??????????????????M? ?	disegno n°	50.01.60.0053	pag. 2 / *page 2* del / *of*	05.05.2015
	??	??????????????????P? ?	*drawing No.*	50.01.60.0053	pag. 1 / *page 1* del / *of*	05.05.2015
2.2.2.2.	??	??????????????????M? ?	1160 mm			
	??	??????????????????P? ?	1049 mm			
2.4.1.1.1.	??	??????????????????M? ?	5397 mm			
	??	??????????????????P? ?	5177 mm			
2.4.1.1.2.	??	??????????????????M? ?	5397 mm			
	??	??????????????????P? ?	5177 mm			
2.4.2.1.	??	??????????????????M? ?	5397 mm			
	??	??????????????????P? ?	5177 mm			

			min ÷ max			
2.6.	I4	C????4N????0A6??2 A	3855 ÷ 4055 kg			
	I4	C????4P????0A6??2 A	3885 ÷ 4085 kg			
	I6	C????5R????0A6??2 A	4035 ÷ 4235 kg			
	I4	C????4Y????0A6??2 A	3855 ÷ 4055 kg			
	C4	C????4N????0A6??2 A	4075 ÷ 4275 kg			
	C4	C????4P????0A6??2 A	4105 ÷ 4305 kg			
	C6	C????5R????0A6??2 A	4255 ÷ 4455 kg			
	C4	C????4Y????0A6??2 A	4075 ÷ 4275 kg			
	I4	C????4N????0A6??2 B	3985 ÷ 4185 kg			
	I4	C????4P????0A6??2 B	4015 ÷ 4215 kg			
	I6	C????5R????0A6??2 B	4165 ÷ 4365 kg			
	I4	C????4Y????0A6??2 B	3985 ÷ 4185 kg			
	C4	C????4N????0A6??2 B	4205 ÷ 4405 kg			
	C4	C????4P????0A6??2 B	4235 ÷ 4435 kg			
	C6	C????5R????0A6??2 B	4385 ÷ 4585 kg			
	C4	C????4Y????0A6??2 B	4205 ÷ 4405 kg			

			1°: (min ÷ max)		2°: (min ÷ max)	
2.6.1.	I4	C????4N????0A6??2 A	2770 ÷ 2870 kg		1085 ÷ 1185 kg	
	I4	C????4P????0A6??2 A	2795 ÷ 2895 kg		1090 ÷ 1190 kg	
	I6	C????5R????0A6??2 A	2905 ÷ 3005 kg		1130 ÷ 1230 kg	
	I4	C????4Y????0A6??2 A	2770 ÷ 2870 kg		1085 ÷ 1185 kg	
	C4	C????4N????0A6??2 A	2790 ÷ 2890 kg		1285 ÷ 1385 kg	
	C4	C????4P????0A6??2 A	2815 ÷ 2915 kg		1290 ÷ 1390 kg	
	C6	C????5R????0A6??2 A	2925 ÷ 3025 kg		1330 ÷ 1430 kg	
	C4	C????4Y????0A6??2 A	2790 ÷ 2890 kg		1285 ÷ 1385 kg	
	I4	C????4N????0A6??2 B	2880 ÷ 2980 kg		1105 ÷ 1205 kg	
	I4	C????4P????0A6??2 B	2905 ÷ 3005 kg		1110 ÷ 1210 kg	
	I6	C????5R????0A6??2 B	3015 ÷ 3115 kg		1150 ÷ 1250 kg	
	I4	C????4Y????0A6??2 B	2880 ÷ 2980 kg		1105 ÷ 1205 kg	
	C4	C????4N????0A6??2 B	2900 ÷ 3000 kg		1305 ÷ 1405 kg	
	C4	C????4P????0A6??2 B	2925 ÷ 3025 kg		1310 ÷ 1410 kg	
	C6	C????5R????0A6??2 B	3035 ÷ 3135 kg		1350 ÷ 1450 kg	
	C4	C????4Y????0A6??2 B	2900 ÷ 3000 kg		1305 ÷ 1405 kg	

2.8.	??	C?C11??????0A6??2 ?	7490 kg	
	??	C?D11??????0A6??2 ?	7500 kg	
	??	C?H11??????0A6??2 ?	11000 kg	
	??	C?I11??????0A6??2 ?	11500 kg	
	??	C?J11??????0A6??2 ?	11990 kg	
	??	C?K11??????0A6??2 ?	12000 kg	
	??	C?X11??????0A6??2 ?	11900 kg	

	SCHEDA INFORMATIVA ***INFORMATION DOCUMENT***	All n° *Annex Nr* del *of*	1 **13.07.2015**

Punto *Item*	Variante *Variant*	Versione *Version*	Descrizione *Description*			
			1°:		2°:	
2.9.	??	C??11???GE?0A6??2 ?	4200	kg	5800	kg
	??	C??11???GJ?0A6??2 ?	4200	kg	7900	kg
	??	C??11???FI?0A6??2 ?	4000	kg	7600	kg
	??	C??11???FE?0A6??2 ?	4000	kg	5800	kg
	??	C??11???KL?0A6??2 ?	4600	kg	8500	kg
	??	C??11???HK?0A6??2 ?	4400	kg	8480	kg
	??	C??11???JL?0A6??2 ?	4550	kg	8500	kg
	??	C??11???IK?0A6??2 ?	4480	kg	8480	kg
2.11.2.	I4	C????4N????0A6??2 A	13955	kg		
	I4	C????4P????0A6??2 A	13955	kg		
	I6	C????5R????0A6??2 A	13955	kg		
	I4	C????4Y????0A6??2 A	13955	kg		
	C4	C????4N????0A6??2 A	13925	kg		
	C4	C????4P????0A6??2 A	13895	kg		
	C6	C????5R????0A6??2 A	13745	kg		
	C4	C????4Y????0A6??2 A	13925	kg		
	I4	C????4N????0A6??2 B	13955	kg		
	I4	C????4P????0A6??2 B	13955	kg		
	I6	C????5R????0A6??2 B	13955	kg		
	I4	C????4Y????0A6??2 B	13955	kg		
	C4	C????4N????0A6??2 B	13795	kg		
	C4	C????4P????0A6??2 B	13765	kg		
	C6	C????5R????0A6??2 B	13615	kg		
	C4	C????4Y????0A6??2 B	13795	kg		

SCHEDA INFORMATIVA
INFORMATION DOCUMENT

All n° *Annex Nr* **1.1.**

del *of* **13.07.2015**

Variante *Variant*		Versione *Version*																Cabina *Cabin*	Interasse 1 *Wheelbase 1* 2.11	Massa *Mass* 2.6	1° asse *1st axle*	2° asse *2nd axle*	Massa compl. *Max. mass* 2.8	1° asse *1st axle* 2.9	2° asse *2nd axle* 2.9	S 2.12.1	X_{min} 2.3.2.1	1° asse *1st axle*	2° asse *2nd axle*	X_{max} 2.3.2.1	1° asse *1st axle*	2° asse *2nd axle*
																					2.8.1				2.8.1				2.8.1	
I	4	C8	D	?	?	4	N	?	G	E	?	?	?	?	?	?	?	A	MLC	3105	3955	2820	1135	7500	4200	5800	3545	10	2831	4669	670	3585	3915
I	4	C8	D	?	?	4	N	?	G	E	?	?	?	?	?	?	?	B	MLL	3105	4085	2930	1155	7500	4200	5800	3415	10	2941	4559	250	3205	4295
I	4	C8	H	?	?	4	N	?	G	J	?	?	?	?	?	?	?	A	MLC	3105	3955	2820	1135	11000	4200	7900	7045	123	3100	7900	608	4200	6800
I	4	C8	H	?	?	4	N	?	G	J	?	?	?	?	?	?	?	B	MLL	3105	4085	2930	1155	11000	4200	7900	6915	76	3100	7900	250	3487	7513
I	4	C8	H	?	?	4	N	?	F	I	?	?	?	?	?	?	?	A	MLC	3105	3955	2820	1135	11000	4000	7600	7045	256	3400	7600	520	4000	7000
I	4	C8	H	?	?	4	N	?	F	I	?	?	?	?	?	?	?	B	MLL	3105	4085	2930	1155	11000	4000	7600	6915	211	3400	7600	250	3487	7513
I	4	C8	D	?	?	4	P	?	G	E	?	?	?	?	?	?	?	A	MLC	3105	3985	2845	1140	7500	4200	5800	3515	10	2856	4644	670	3603	3897
I	4	C8	D	?	?	4	P	?	G	E	?	?	?	?	?	?	?	B	MLL	3105	4115	2955	1160	7500	4200	5800	3385	10	2966	4534	250	3228	4272
I	4	C8	H	?	?	4	P	?	G	J	?	?	?	?	?	?	?	A	MLC	3105	3985	2845	1140	11000	4200	7900	7015	113	3100	7900	600	4200	6800
I	4	C8	H	?	?	4	P	?	G	J	?	?	?	?	?	?	?	B	MLL	3105	4115	2955	1160	11000	4200	7900	6885	65	3100	7900	250	3509	7491
I	4	C8	H	?	?	4	P	?	F	I	?	?	?	?	?	?	?	A	MLC	3105	3985	2845	1140	11000	4000	7600	7015	246	3400	7600	511	4000	7000
I	4	C8	H	?	?	4	P	?	F	I	?	?	?	?	?	?	?	B	MLL	3105	4115	2955	1160	11000	4000	7600	6885	201	3400	7600	250	3509	7491
I	6	C8	D	?	?	5	R	?	G	E	?	?	?	?	?	?	?	A	MLC	3105	4135	2955	1180	7500	4200	5800	3365	10	2966	4534	670	3681	3819
I	6	C8	D	?	?	5	R	?	G	E	?	?	?	?	?	?	?	B	MLL	3105	4265	3065	1200	7500	4200	5800	3235	10	3075	4425	250	3325	4175
I	6	C8	H	?	?	5	R	?	G	J	?	?	?	?	?	?	?	A	MLC	3105	4135	2955	1180	11000	4200	7900	6865	66	3100	7900	563	4200	6800
I	6	C8	H	?	?	5	R	?	G	J	?	?	?	?	?	?	?	B	MLL	3105	4265	3065	1200	11000	4200	7900	6735	16	3100	7900	250	3607	7393
I	6	C8	H	?	?	5	R	?	F	I	?	?	?	?	?	?	?	A	MLC	3105	4135	2955	1180	11000	4000	7600	6865	201	3400	7600	473	4000	7000
I	6	C8	H	?	?	5	R	?	F	I	?	?	?	?	?	?	?	B	MLL	3105	4265	3065	1200	11000	4000	7600	6735	154	3400	7600	250	3607	7393
I	4	C9	H	?	?	4	N	?	K	L	?	?	?	?	?	?	?	A	MLC	3105	3955	2820	1135	11000	4600	8500	7045	10	2843	8157	670	4340	6660
I	4	C9	H	?	?	4	N	?	K	L	?	?	?	?	?	?	?	B	MLL	3105	4085	2930	1155	11000	4600	8500	6915	10	2952	8048	250	3487	7513
I	4	C9	I	?	?	4	N	?	H	K	?	?	?	?	?	?	?	A	MLC	3105	3955	2820	1135	11500	4400	8480	7545	82	3020	8480	650	4400	7100
I	4	C9	I	?	?	4	N	?	H	K	?	?	?	?	?	?	?	B	MLL	3105	4085	2930	1155	11500	4400	8480	7415	38	3020	8480	250	3527	7973
I	4	C9	I	?	?	4	N	?	J	L	?	?	?	?	?	?	?	A	MLC	3105	3955	2820	1135	11500	4550	8500	7545	74	3000	8500	670	4448	7052
I	4	C9	I	?	?	4	N	?	J	L	?	?	?	?	?	?	?	B	MLL	3105	4085	2930	1155	11500	4550	8500	7415	29	3000	8500	250	3527	7973
I	4	C9	I	?	?	4	N	?	K	L	?	?	?	?	?	?	?	A	MLC	3105	3955	2820	1135	11500	4600	8500	7545	74	3000	8500	670	4448	7052
I	4	C9	I	?	?	4	N	?	K	L	?	?	?	?	?	?	?	B	MLL	3105	4085	2930	1155	11500	4600	8500	7415	29	3000	8500	250	3527	7973
I	4	C9	X	?	?	4	N	?	K	L	?	?	?	?	?	?	?	A	MLC	3105	3955	2820	1135	11900	4600	8500	7945	227	3400	8500	670	4534	7366
I	4	C9	X	?	?	4	N	?	K	L	?	?	?	?	?	?	?	B	MLL	3105	4085	2930	1155	11900	4600	8500	7815	187	3400	8500	250	3559	8341
I	4	C9	J	?	?	4	N	?	I	K	?	?	?	?	?	?	?	A	MLC	3105	3955	2820	1135	11990	4480	8480	8035	267	3510	8480	641	4480	7510
I	4	C9	J	?	?	4	N	?	I	K	?	?	?	?	?	?	?	B	MLL	3105	4085	2930	1155	11990	4480	8480	7905	228	3510	8480	250	3566	8424
I	4	C9	J	?	?	4	N	?	K	L	?	?	?	?	?	?	?	A	MLC	3105	3955	2820	1135	11990	4600	8500	8035	259	3490	8500	670	4554	7436
I	4	C9	J	?	?	4	N	?	K	L	?	?	?	?	?	?	?	B	MLL	3105	4085	2930	1155	11990	4600	8500	7905	220	3490	8500	250	3566	8424
I	4	C9	K	?	?	4	N	?	I	K	?	?	?	?	?	?	?	A	MLC	3105	3955	2820	1135	12000	4480	8480	8045	270	3520	8480	641	4480	7520
I	4	C9	K	?	?	4	N	?	I	K	?	?	?	?	?	?	?	B	MLL	3105	4085	2930	1155	12000	4480	8480	7915	231	3520	8480	250	3567	8433
I	4	C9	K	?	?	4	N	?	K	L	?	?	?	?	?	?	?	A	MLC	3105	3955	2820	1135	12000	4600	8500	8045	262	3500	8500	670	4556	7444
I	4	C9	K	?	?	4	N	?	K	L	?	?	?	?	?	?	?	B	MLL	3105	4085	2930	1155	12000	4600	8500	7915	224	3500	8500	250	3567	8433
I	4	C9	K	?	?	4	N	?	J	L	?	?	?	?	?	?	?	A	MLC	3105	3955	2820	1135	12000	4550	8500	8045	262	3500	8500	668	4550	7450
I	4	C9	K	?	?	4	N	?	J	L	?	?	?	?	?	?	?	B	MLL	3105	4085	2930	1155	12000	4550	8500	7915	224	3500	8500	250	3567	8433
I	4	C9	K	?	?	4	N	?	H	K	?	?	?	?	?	?	?	A	MLC	3105	3955	2820	1135	12000	4400	8480	8045	270	3520	8480	610	4400	7600
I	4	C9	K	?	?	4	N	?	H	K	?	?	?	?	?	?	?	B	MLL	3105	4085	2930	1155	12000	4400	8480	7915	231	3520	8480	250	3567	8433
I	4	C9	H	?	?	4	P	?	K	L	?	?	?	?	?	?	?	A	MLC	3105	3985	2845	1140	11000	4600	8500	7015	10	2868	8132	670	4359	6641

Variante *Variant*		Versione *Version*																	Cabina *Cabin*	Interasse 1 *Wheelbase 1* 2.4.1	Massa *Mass* 2.6	1° asse *1st axle* 2.6.1	2° asse *2nd axle*	Massa compl. *Max. mass* 2.8	1° asse *1st axle*	2° asse *2nd axle*	S 2.12.1	X_{min} 2.2.2.1	1° asse *1st axle*	2° asse *2nd axle*	X_{min} 2.2.2.1	1° asse *1st axle*	2° asse *2nd axle*
I	4	C9	H	?	?	4	P	?	K	L	?	?	?	?	?	?	?	B	MLL	3105	4115	2955	1160	11000	4600	8500	6885	10	2977	8023	250	3509	7491
I	4	C9	I	?	?	4	P	?	H	K	?	?	?	?	?	?	?	A	MLC	3105	3985	2845	1140	11500	4400	8480	7515	72	3020	8480	642	4400	7100
I	4	C9	I	?	?	4	P	?	H	K	?	?	?	?	?	?	?	B	MLL	3105	4115	2955	1160	11500	4400	8480	7385	27	3020	8480	250	3550	7950
I	4	C9	I	?	?	4	P	?	J	L	?	?	?	?	?	?	?	A	MLC	3105	3985	2845	1140	11500	4550	8500	7515	64	3000	8500	670	4467	7033
I	4	C9	I	?	?	4	P	?	J	L	?	?	?	?	?	?	?	B	MLL	3105	4115	2955	1160	11500	4550	8500	7385	19	3000	8500	250	3550	7950
I	4	C9	I	?	?	4	P	?	K	L	?	?	?	?	?	?	?	A	MLC	3105	3985	2845	1140	11500	4600	8500	7515	64	3000	8500	670	4467	7033
I	4	C9	I	?	?	4	P	?	K	L	?	?	?	?	?	?	?	B	MLL	3105	4115	2955	1160	11500	4600	8500	7385	19	3000	8500	250	3550	7950
I	4	C9	X	?	?	4	P	?	K	L	?	?	?	?	?	?	?	A	MLC	3105	3985	2845	1140	11900	4600	8500	7915	218	3400	8500	670	4553	7347
I	4	C9	X	?	?	4	P	?	K	L	?	?	?	?	?	?	?	B	MLL	3105	4115	2955	1160	11900	4600	8500	7785	177	3400	8500	250	3582	8318
I	4	C9	J	?	?	4	P	?	I	K	?	?	?	?	?	?	?	A	MLC	3105	3985	2845	1140	11990	4480	8480	8005	258	3510	8480	634	4480	7510
I	4	C9	J	?	?	4	P	?	I	K	?	?	?	?	?	?	?	B	MLL	3105	4115	2955	1160	11990	4480	8480	7875	219	3510	8480	250	3589	8401
I	4	C9	J	?	?	4	P	?	K	L	?	?	?	?	?	?	?	A	MLC	3105	3985	2845	1140	11990	4600	8500	8005	250	3490	8500	670	4572	7418
I	4	C9	J	?	?	4	P	?	K	L	?	?	?	?	?	?	?	B	MLL	3105	4115	2955	1160	11990	4600	8500	7875	211	3490	8500	250	3589	8401
I	4	C9	K	?	?	4	P	?	I	K	?	?	?	?	?	?	?	A	MLC	3105	3985	2845	1140	12000	4480	8480	8015	261	3520	8480	633	4480	7520
I	4	C9	K	?	?	4	P	?	I	K	?	?	?	?	?	?	?	B	MLL	3105	4115	2955	1160	12000	4480	8480	7885	222	3520	8480	250	3590	8410
I	4	C9	K	?	?	4	P	?	K	L	?	?	?	?	?	?	?	A	MLC	3105	3985	2845	1140	12000	4600	8500	8015	254	3500	8500	670	4574	7426
I	4	C9	K	?	?	4	P	?	K	L	?	?	?	?	?	?	?	B	MLL	3105	4115	2955	1160	12000	4600	8500	7885	215	3500	8500	250	3590	8410
I	4	C9	K	?	?	4	P	?	J	L	?	?	?	?	?	?	?	A	MLC	3105	3985	2845	1140	12000	4550	8500	8015	254	3500	8500	661	4550	7450
I	4	C9	K	?	?	4	P	?	J	L	?	?	?	?	?	?	?	B	MLL	3105	4115	2955	1160	12000	4550	8500	7885	215	3500	8500	250	3590	8410
I	4	C9	K	?	?	4	P	?	H	K	?	?	?	?	?	?	?	A	MLC	3105	3985	2845	1140	12000	4400	8480	8015	261	3520	8480	602	4400	7600
I	4	C9	K	?	?	4	P	?	H	K	?	?	?	?	?	?	?	B	MLL	3105	4115	2955	1160	12000	4400	8480	7885	222	3520	8480	250	3590	8410
I	6	C9	H	?	?	5	R	?	K	L	?	?	?	?	?	?	?	A	MLC	3105	4135	2955	1180	11000	4600	8500	6865	10	2977	8023	670	4436	6564
I	6	C9	H	?	?	5	R	?	K	L	?	?	?	?	?	?	?	B	MLL	3105	4265	3065	1200	11000	4600	8500	6735	10	3087	7913	250	3607	7393
I	6	C9	I	?	?	5	R	?	H	K	?	?	?	?	?	?	?	A	MLC	3105	4135	2955	1180	11500	4400	8480	7365	27	3020	8480	609	4400	7100
I	6	C9	I	?	?	5	R	?	H	K	?	?	?	?	?	?	?	B	MLL	3105	4265	3065	1200	11500	4400	8480	7235	10	3088	8412	250	3648	7852
I	6	C9	I	?	?	5	R	?	J	L	?	?	?	?	?	?	?	A	MLC	3105	4135	2955	1180	11500	4550	8500	7365	19	3000	8500	670	4544	6956
I	6	C9	I	?	?	5	R	?	J	L	?	?	?	?	?	?	?	B	MLL	3105	4265	3065	1200	11500	4550	8500	7235	10	3088	8412	250	3648	7852
I	6	C9	I	?	?	5	R	?	K	L	?	?	?	?	?	?	?	A	MLC	3105	4135	2955	1180	11500	4600	8500	7365	19	3000	8500	670	4544	6956
I	6	C9	I	?	?	5	R	?	K	L	?	?	?	?	?	?	?	B	MLL	3105	4265	3065	1200	11500	4600	8500	7235	10	3088	8412	250	3648	7852
I	6	C9	X	?	?	5	R	?	K	L	?	?	?	?	?	?	?	A	MLC	3105	4135	2955	1180	11900	4600	8500	7765	178	3400	8500	658	4600	7300
I	6	C9	X	?	?	5	R	?	K	L	?	?	?	?	?	?	?	B	MLL	3105	4265	3065	1200	11900	4600	8500	7635	136	3400	8500	250	3680	8220
I	6	C9	J	?	?	5	R	?	I	K	?	?	?	?	?	?	?	A	MLC	3105	4135	2955	1180	11990	4480	8480	7855	219	3510	8480	603	4480	7510
I	6	C9	J	?	?	5	R	?	I	K	?	?	?	?	?	?	?	B	MLL	3105	4265	3065	1200	11990	4480	8480	7725	179	3510	8480	250	3687	8303
I	6	C9	J	?	?	5	R	?	K	L	?	?	?	?	?	?	?	A	MLC	3105	4135	2955	1180	11990	4600	8500	7855	211	3490	8500	650	4600	7390
I	6	C9	J	?	?	5	R	?	K	L	?	?	?	?	?	?	?	B	MLL	3105	4265	3065	1200	11990	4600	8500	7725	171	3490	8500	250	3687	8303
I	6	C9	K	?	?	5	R	?	I	K	?	?	?	?	?	?	?	A	MLC	3105	4135	2955	1180	12000	4480	8480	7865	223	3520	8480	602	4480	7520
I	6	C9	K	?	?	5	R	?	I	K	?	?	?	?	?	?	?	B	MLL	3105	4265	3065	1200	12000	4480	8480	7735	183	3520	8480	250	3688	8312
I	6	C9	K	?	?	5	R	?	K	L	?	?	?	?	?	?	?	A	MLC	3105	4135	2955	1180	12000	4600	8500	7865	215	3500	8500	649	4600	7400
I	6	C9	K	?	?	5	R	?	K	L	?	?	?	?	?	?	?	B	MLL	3105	4265	3065	1200	12000	4600	8500	7735	175	3500	8500	250	3688	8312
I	6	C9	K	?	?	5	R	?	J	L	?	?	?	?	?	?	?	A	MLC	3105	4135	2955	1180	12000	4550	8500	7865	215	3500	8500	630	4550	7450
I	6	C9	K	?	?	5	R	?	J	L	?	?	?	?	?	?	?	B	MLL	3105	4265	3065	1200	12000	4550	8500	7735	175	3500	8500	250	3688	8312
I	6	C9	K	?	?	5	R	?	H	K	?	?	?	?	?	?	?	A	MLC	3105	4135	2955	1180	12000	4400	8480	7865	223	3520	8480	570	4400	7600
I	6	C9	K	?	?	5	R	?	H	K	?	?	?	?	?	?	?	B	MLL	3105	4265	3065	1200	12000	4400	8480	7735	183	3520	8480	250	3688	8312
I	4	C8	C	?	?	4	N	?	G	E	?	?	?	?	?	?	?	A	MLC	3105	3955	2820	1135	7490	4200	5800	3535	10	2831	4659	670	3583	3907
I	4	C8	C	?	?	4	N	?	G	E	?	?	?	?	?	?	?	B	MLL	3105	4085	2930	1155	7490	4200	5800	3405	10	2941	4549	250	3204	4286
I	4	C8	C	?	?	4	N	?	F	E	?	?	?	?	?	?	?	A	MLC	3105	3955	2820	1135	7490	4000	5800	3535	10	2831	4659	670	3583	3907
I	4	C8	C	?	?	4	N	?	F	E	?	?	?	?	?	?	?	B	MLL	3105	4085	2930	1155	7490	4000	5800	3405	10	2941	4549	250	3204	4286
I	4	C8	C	?	?	4	P	?	G	E	?	?	?	?	?	?	?	A	MLC	3105	3985	2845	1140	7490	4200	5800	3505	10	2856	4634	670	3601	3889
I	4	C8	C	?	?	4	P	?	G	E	?	?	?	?	?	?	?	B	MLL	3105	4115	2955	1160	7490	4200	5800	3375	10	2966	4524	250	3227	4263
I	4	C8	C	?	?	4	P	?	F	E	?	?	?	?	?	?	?	A	MLC	3105	3985	2845	1140	7490	4000	5800	3505	10	2856	4634	670	3601	3889

Variante *Variant*		Versione *Version*																
I	4	C8	C	?	?	4	P	?	F	E	?	?	?	?	?	?	?	B
I	6	C8	C	?	?	5	R	?	G	E	?	?	?	?	?	?	?	A
I	6	C8	C	?	?	5	R	?	G	E	?	?	?	?	?	?	?	B
I	6	C8	C	?	?	5	R	?	F	E	?	?	?	?	?	?	?	A
I	6	C8	C	?	?	5	R	?	F	E	?	?	?	?	?	?	?	B
I	4	C8	D	?	?	4	Y	?	G	E	?	?	?	?	?	?	?	A
I	4	C8	D	?	?	4	Y	?	G	E	?	?	?	?	?	?	?	B
I	4	C8	H	?	?	4	Y	?	G	J	?	?	?	?	?	?	?	A
I	4	C8	H	?	?	4	Y	?	G	J	?	?	?	?	?	?	?	B
I	4	C8	H	?	?	4	Y	?	F	I	?	?	?	?	?	?	?	A
I	4	C8	H	?	?	4	Y	?	F	I	?	?	?	?	?	?	?	B
I	4	C8	C	?	?	4	Y	?	G	E	?	?	?	?	?	?	?	A
I	4	C8	C	?	?	4	Y	?	G	E	?	?	?	?	?	?	?	B
I	4	C8	C	?	?	4	Y	?	F	E	?	?	?	?	?	?	?	A
I	4	C8	C	?	?	4	Y	?	F	E	?	?	?	?	?	?	?	B
I	4	C9	H	?	?	4	Y	?	K	L	?	?	?	?	?	?	?	A
I	4	C9	H	?	?	4	Y	?	K	L	?	?	?	?	?	?	?	B
I	4	C9	I	?	?	4	Y	?	H	K	?	?	?	?	?	?	?	A
I	4	C9	I	?	?	4	Y	?	H	K	?	?	?	?	?	?	?	B
I	4	C9	I	?	?	4	Y	?	J	L	?	?	?	?	?	?	?	A
I	4	C9	I	?	?	4	Y	?	J	L	?	?	?	?	?	?	?	B
I	4	C9	I	?	?	4	Y	?	K	L	?	?	?	?	?	?	?	A
I	4	C9	I	?	?	4	Y	?	K	L	?	?	?	?	?	?	?	B
I	4	C9	X	?	?	4	Y	?	K	L	?	?	?	?	?	?	?	A
I	4	C9	X	?	?	4	Y	?	K	L	?	?	?	?	?	?	?	B
I	4	C9	J	?	?	4	Y	?	I	K	?	?	?	?	?	?	?	A
I	4	C9	J	?	?	4	Y	?	I	K	?	?	?	?	?	?	?	B
I	4	C9	J	?	?	4	Y	?	K	L	?	?	?	?	?	?	?	A
I	4	C9	J	?	?	4	Y	?	K	L	?	?	?	?	?	?	?	B
I	4	C9	K	?	?	4	Y	?	I	K	?	?	?	?	?	?	?	A
I	4	C9	K	?	?	4	Y	?	I	K	?	?	?	?	?	?	?	B
I	4	C9	K	?	?	4	Y	?	K	L	?	?	?	?	?	?	?	A
I	4	C9	K	?	?	4	Y	?	K	L	?	?	?	?	?	?	?	B
I	4	C9	K	?	?	4	Y	?	J	L	?	?	?	?	?	?	?	A
I	4	C9	K	?	?	4	Y	?	J	L	?	?	?	?	?	?	?	B
I	4	C9	K	?	?	4	Y	?	H	K	?	?	?	?	?	?	?	A
I	4	C9	K	?	?	4	Y	?	H	K	?	?	?	?	?	?	?	B
C	4	C8	D	?	?	4	N	?	G	E	?	?	?	?	?	?	?	A
C	4	C8	D	?	?	4	N	?	G	E	?	?	?	?	?	?	?	B
C	4	C8	H	?	?	4	N	?	G	J	?	?	?	?	?	?	?	A
C	4	C8	H	?	?	4	N	?	G	J	?	?	?	?	?	?	?	B
C	4	C8	H	?	?	4	N	?	F	I	?	?	?	?	?	?	?	A
C	4	C8	H	?	?	4	N	?	F	I	?	?	?	?	?	?	?	B
C	4	C8	D	?	?	4	P	?	G	E	?	?	?	?	?	?	?	A
C	4	C8	D	?	?	4	P	?	G	E	?	?	?	?	?	?	?	B
C	4	C8	H	?	?	4	P	?	G	J	?	?	?	?	?	?	?	A
C	4	C8	H	?	?	4	P	?	G	J	?	?	?	?	?	?	?	B
C	4	C8	H	?	?	4	P	?	F	I	?	?	?	?	?	?	?	A
C	4	C8	H	?	?	4	P	?	F	I	?	?	?	?	?	?	?	B
C	6	C8	D	?	?	5	R	?	G	E	?	?	?	?	?	?	?	A

Cabina *Cabin*	Interasse 1 *Wheelbase 1* 2.1.1	Massa *Mass* 2.6	1° asse *1st axle* 2.6.1	2° asse *2nd axle*	Massa compl. *Max. mass* 2.6	1° asse *1st axle* 2.6	2° asse *2nd axle*	S 3.12.1	X_{min} 2.2.2.1	1° asse *1st axle* 2.6.1	2° asse *2nd axle*	X_{max} 2.2.2.1	1° asse *1st axle* 2.6.1	2° asse *2nd axle*
MLL	3105	4115	2955	1160	7490	4000	5800	3375	10	2966	4524	250	3227	4263
MLC	3105	4135	2955	1180	7490	4200	5800	3355	10	2966	4524	670	3679	3811
MLL	3105	4265	3065	1200	7490	4200	5800	3225	10	3075	4415	250	3325	4165
MLC	3105	4135	2955	1180	7490	4000	5800	3355	10	2966	4524	670	3679	3811
MLL	3105	4265	3065	1200	7490	4000	5800	3225	10	3075	4415	250	3325	4165
MLC	3105	3955	2820	1135	7500	4200	5800	3545	10	2831	4669	670	3585	3915
MLL	3105	4085	2930	1155	7500	4200	5800	3415	10	2941	4559	250	3205	4295
MLC	3105	3955	2820	1135	11000	4200	7900	7045	123	3100	7900	608	4200	6800
MLL	3105	4085	2930	1155	11000	4200	7900	6915	76	3100	7900	250	3487	7513
MLC	3105	3955	2820	1135	11000	4000	7600	7045	256	3400	7600	520	4000	7000
MLL	3105	4085	2930	1155	11000	4000	7600	6915	211	3400	7600	250	3487	7513
MLC	3105	3955	2820	1135	7490	4200	5800	3535	10	2831	4659	670	3583	3907
MLL	3105	4085	2930	1155	7490	4200	5800	3405	10	2941	4549	250	3204	4286
MLC	3105	3955	2820	1135	7490	4000	5800	3535	10	2831	4659	670	3583	3907
MLL	3105	4085	2930	1155	7490	4000	5800	3405	10	2941	4549	250	3204	4286
MLC	3105	3955	2820	1135	11000	4600	8500	7045	10	2843	8157	670	4340	6660
MLL	3105	4085	2930	1155	11000	4600	8500	6915	10	2952	8048	250	3487	7513
MLC	3105	3955	2820	1135	11500	4400	8480	7545	82	3020	8480	650	4400	7100
MLL	3105	4085	2930	1155	11500	4400	8480	7415	38	3020	8480	250	3527	7973
MLC	3105	3955	2820	1135	11500	4550	8500	7545	74	3000	8500	670	4448	7052
MLL	3105	4085	2930	1155	11500	4550	8500	7415	29	3000	8500	250	3527	7973
MLC	3105	3955	2820	1135	11500	4600	8500	7545	74	3000	8500	670	4448	7052
MLL	3105	4085	2930	1155	11500	4600	8500	7415	29	3000	8500	250	3527	7973
MLC	3105	3955	2820	1135	11900	4600	8500	7945	227	3400	8500	670	4534	7366
MLL	3105	4085	2930	1155	11900	4600	8500	7815	187	3400	8500	250	3559	8341
MLC	3105	3955	2820	1135	11990	4480	8480	8035	267	3510	8480	641	4480	7510
MLL	3105	4085	2930	1155	11990	4480	8480	7905	228	3510	8480	250	3566	8424
MLC	3105	3955	2820	1135	11990	4600	8500	8035	259	3490	8500	670	4554	7436
MLL	3105	4085	2930	1155	11990	4600	8500	7905	220	3490	8500	250	3566	8424
MLC	3105	3955	2820	1135	12000	4480	8480	8045	270	3520	8480	641	4480	7520
MLL	3105	4085	2930	1155	12000	4480	8480	7915	231	3520	8480	250	3567	8433
MLC	3105	3955	2820	1135	12000	4600	8500	8045	262	3500	8500	670	4556	7444
MLL	3105	4085	2930	1155	12000	4600	8500	7915	224	3500	8500	250	3567	8433
MLC	3105	3955	2820	1135	12000	4550	8500	8045	262	3500	8500	668	4550	7450
MLL	3105	4085	2930	1155	12000	4550	8500	7915	224	3500	8500	250	3567	8433
MLC	3105	3955	2820	1135	12000	4400	8480	8045	270	3520	8480	610	4400	7600
MLL	3105	4085	2930	1155	12000	4400	8480	7915	231	3520	8480	250	3567	8433
MLC	3105	4175	2840	1335	7500	4200	5800	3325	10	2851	4649	670	3557	3943
MLL	3105	4305	2950	1355	7500	4200	5800	3195	10	2960	4540	250	3207	4293
MLC	3105	4175	2840	1335	11000	4200	7900	6825	118	3100	7900	619	4200	6800
MLL	3105	4305	2950	1355	11000	4200	7900	6695	70	3100	7900	250	3489	7511
MLC	3105	4175	2840	1335	11000	4000	7600	6825	255	3400	7600	528	4000	7000
MLL	3105	4305	2950	1355	11000	4000	7600	6695	209	3400	7600	250	3489	7511
MLC	3105	4205	2865	1340	7500	4200	5800	3295	10	2876	4624	670	3576	3924
MLL	3105	4335	2975	1360	7500	4200	5800	3165	10	2985	4515	250	3230	4270
MLC	3105	4205	2865	1340	11000	4200	7900	6795	107	3100	7900	610	4200	6800
MLL	3105	4335	2975	1360	11000	4200	7900	6665	58	3100	7900	250	3512	7488
MLC	3105	4205	2865	1340	11000	4000	7600	6795	244	3400	7600	519	4000	7000
MLL	3105	4335	2975	1360	11000	4000	7600	6665	198	3400	7600	250	3512	7488
MLC	3105	4355	2975	1380	7500	4200	5800	3145	10	2985	4515	670	3654	3846

Variante *Variant*		Versione *Version*																Cabina *Cabin*	Interasse 1 *Wheelbase 1*	Massa *Mass*	1° asse *1st axle*	2° asse *2nd axle*	Massa compl. *Max. mass*	1° asse *1st axle*	2° asse *2nd axle*	S	X_{min}	1° asse *1st axle*	2° asse *2nd axle*	X_{max}	1° asse *1st axle*	2° asse *2nd axle*
C	6	C8	D	?	?	5	R	?	G	E	?	?	?	?	?	?	?		B	MLL	3105	4485	3085	1400	7500	4200	5800	3015	10	3095	4405	250	3328	4172
C	6	C8	H	?	?	5	R	?	G	J	?	?	?	?	?	?	?		A	MLC	3105	4355	2975	1380	11000	4200	7900	6645	58	3100	7900	572	4200	6800
C	6	C8	H	?	?	5	R	?	G	J	?	?	?	?	?	?	?		B	MLL	3105	4485	3085	1400	11000	4200	7900	6515	10	3106	7894	250	3610	7390
C	6	C8	H	?	?	5	R	?	F	I	?	?	?	?	?	?	?		A	MLC	3105	4355	2975	1380	11000	4000	7600	6645	199	3400	7600	479	4000	7000
C	6	C8	H	?	?	5	R	?	F	I	?	?	?	?	?	?	?		B	MLL	3105	4485	3085	1400	11000	4000	7600	6515	150	3400	7600	250	3610	7390
C	4	C9	H	?	?	4	N	?	K	L	?	?	?	?	?	?	?		A	MLC	3105	4175	2840	1335	11000	4600	8500	6825	10	2862	8138	670	4313	6687
C	4	C9	H	?	?	4	N	?	K	L	?	?	?	?	?	?	?		B	MLL	3105	4305	2950	1355	11000	4600	8500	6695	10	2972	8028	250	3489	7511
C	4	C9	I	?	?	4	N	?	H	K	?	?	?	?	?	?	?		A	MLC	3105	4175	2840	1335	11500	4400	8480	7325	76	3020	8480	661	4400	7100
C	4	C9	I	?	?	4	N	?	H	K	?	?	?	?	?	?	?		B	MLL	3105	4305	2950	1355	11500	4400	8480	7195	30	3020	8480	250	3529	7971
C	4	C9	I	?	?	4	N	?	J	L	?	?	?	?	?	?	?		A	MLC	3105	4175	2840	1335	11500	4550	8500	7325	68	3000	8500	670	4421	7079
C	4	C9	I	?	?	4	N	?	J	L	?	?	?	?	?	?	?		B	MLL	3105	4305	2950	1355	11500	4550	8500	7195	22	3000	8500	250	3529	7971
C	4	C9	I	?	?	4	N	?	K	L	?	?	?	?	?	?	?		A	MLC	3105	4175	2840	1335	11500	4600	8500	7325	68	3000	8500	670	4421	7079
C	4	C9	I	?	?	4	N	?	K	L	?	?	?	?	?	?	?		B	MLL	3105	4305	2950	1355	11500	4600	8500	7195	22	3000	8500	250	3529	7971
C	4	C9	X	?	?	4	N	?	K	L	?	?	?	?	?	?	?		A	MLC	3105	4175	2840	1335	11900	4600	8500	7725	225	3400	8500	670	4507	7393
C	4	C9	X	?	?	4	N	?	K	L	?	?	?	?	?	?	?		B	MLL	3105	4305	2950	1355	11900	4600	8500	7595	184	3400	8500	250	3562	8338
C	4	C9	J	?	?	4	N	?	I	K	?	?	?	?	?	?	?		A	MLC	3105	4175	2840	1335	11990	4480	8480	7815	266	3510	8480	652	4480	7510
C	4	C9	J	?	?	4	N	?	I	K	?	?	?	?	?	?	?		B	MLL	3105	4305	2950	1355	11990	4480	8480	7685	226	3510	8480	250	3569	8421
C	4	C9	J	?	?	4	N	?	K	L	?	?	?	?	?	?	?		A	MLC	3105	4175	2840	1335	11990	4600	8500	7815	258	3490	8500	670	4526	7464
C	4	C9	J	?	?	4	N	?	K	L	?	?	?	?	?	?	?		B	MLL	3105	4305	2950	1355	11990	4600	8500	7685	218	3490	8500	250	3569	8421
C	4	C9	K	?	?	4	N	?	I	K	?	?	?	?	?	?	?		A	MLC	3105	4175	2840	1335	12000	4480	8480	7825	270	3520	8480	651	4480	7520
C	4	C9	K	?	?	4	N	?	I	K	?	?	?	?	?	?	?		B	MLL	3105	4305	2950	1355	12000	4480	8480	7695	230	3520	8480	250	3570	8430
C	4	C9	K	?	?	4	N	?	K	L	?	?	?	?	?	?	?		A	MLC	3105	4175	2840	1335	12000	4600	8500	7825	262	3500	8500	670	4528	7472
C	4	C9	K	?	?	4	N	?	K	L	?	?	?	?	?	?	?		B	MLL	3105	4305	2950	1355	12000	4600	8500	7695	222	3500	8500	250	3570	8430
C	4	C9	K	?	?	4	N	?	J	L	?	?	?	?	?	?	?		A	MLC	3105	4175	2840	1335	12000	4550	8500	7825	262	3500	8500	670	4528	7472
C	4	C9	K	?	?	4	N	?	J	L	?	?	?	?	?	?	?		B	MLL	3105	4305	2950	1355	12000	4550	8500	7695	222	3500	8500	250	3570	8430
C	4	C9	K	?	?	4	N	?	H	K	?	?	?	?	?	?	?		A	MLC	3105	4175	2840	1335	12000	4400	8480	7825	270	3520	8480	619	4400	7600
C	4	C9	K	?	?	4	N	?	H	K	?	?	?	?	?	?	?		B	MLL	3105	4305	2950	1355	12000	4400	8480	7695	230	3520	8480	250	3570	8430
C	4	C9	H	?	?	4	P	?	K	L	?	?	?	?	?	?	?		A	MLC	3105	4205	2865	1340	11000	4600	8500	6795	10	2887	8113	670	4331	6669
C	4	C9	H	?	?	4	P	?	K	L	?	?	?	?	?	?	?		B	MLL	3105	4335	2975	1360	11000	4600	8500	6665	10	2996	8004	250	3512	7488
C	4	C9	I	?	?	4	P	?	H	K	?	?	?	?	?	?	?		A	MLC	3105	4205	2865	1340	11500	4400	8480	7295	66	3020	8480	653	4400	7100
C	4	C9	I	?	?	4	P	?	H	K	?	?	?	?	?	?	?		B	MLL	3105	4335	2975	1360	11500	4400	8480	7165	20	3020	8480	250	3552	7948
C	4	C9	I	?	?	4	P	?	J	L	?	?	?	?	?	?	?		A	MLC	3105	4205	2865	1340	11500	4550	8500	7295	57	3000	8500	670	4439	7061
C	4	C9	I	?	?	4	P	?	J	L	?	?	?	?	?	?	?		B	MLL	3105	4335	2975	1360	11500	4550	8500	7165	11	3000	8500	250	3552	7948
C	4	C9	I	?	?	4	P	?	K	L	?	?	?	?	?	?	?		A	MLC	3105	4205	2865	1340	11500	4600	8500	7295	57	3000	8500	670	4439	7061
C	4	C9	I	?	?	4	P	?	K	L	?	?	?	?	?	?	?		B	MLL	3105	4335	2975	1360	11500	4600	8500	7165	11	3000	8500	250	3552	7948
C	4	C9	X	?	?	4	P	?	K	L	?	?	?	?	?	?	?		A	MLC	3105	4205	2865	1340	11900	4600	8500	7695	216	3400	8500	670	4525	7375
C	4	C9	X	?	?	4	P	?	K	L	?	?	?	?	?	?	?		B	MLL	3105	4335	2975	1360	11900	4600	8500	7565	174	3400	8500	250	3584	8316
C	4	C9	J	?	?	4	P	?	I	K	?	?	?	?	?	?	?		A	MLC	3105	4205	2865	1340	11990	4480	8480	7785	257	3510	8480	644	4480	7510
C	4	C9	J	?	?	4	P	?	I	K	?	?	?	?	?	?	?		B	MLL	3105	4335	2975	1360	11990	4480	8480	7655	217	3510	8480	250	3591	8399
C	4	C9	J	?	?	4	P	?	K	L	?	?	?	?	?	?	?		A	MLC	3105	4205	2865	1340	11990	4600	8500	7785	249	3490	8500	670	4545	7445
C	4	C9	J	?	?	4	P	?	K	L	?	?	?	?	?	?	?		B	MLL	3105	4335	2975	1360	11990	4600	8500	7655	209	3490	8500	250	3591	8399
C	4	C9	K	?	?	4	P	?	I	K	?	?	?	?	?	?	?		A	MLC	3105	4205	2865	1340	12000	4480	8480	7795	261	3520	8480	643	4480	7520
C	4	C9	K	?	?	4	P	?	I	K	?	?	?	?	?	?	?		B	MLL	3105	4335	2975	1360	12000	4480	8480	7665	221	3520	8480	250	3592	8408
C	4	C9	K	?	?	4	P	?	K	L	?	?	?	?	?	?	?		A	MLC	3105	4205	2865	1340	12000	4600	8500	7795	253	3500	8500	670	4547	7453
C	4	C9	K	?	?	4	P	?	K	L	?	?	?	?	?	?	?		B	MLL	3105	4335	2975	1360	12000	4600	8500	7665	213	3500	8500	250	3592	8408
C	4	C9	K	?	?	4	P	?	J	L	?	?	?	?	?	?	?		A	MLC	3105	4205	2865	1340	12000	4550	8500	7795	253	3500	8500	670	4547	7453
C	4	C9	K	?	?	4	P	?	J	L	?	?	?	?	?	?	?		B	MLL	3105	4335	2975	1360	12000	4550	8500	7665	213	3500	8500	250	3592	8408
C	4	C9	K	?	?	4	P	?	H	K	?	?	?	?	?	?	?		A	MLC	3105	4205	2865	1340	12000	4400	8480	7795	261	3520	8480	611	4400	7600
C	4	C9	K	?	?	4	P	?	H	K	?	?	?	?	?	?	?		B	MLL	3105	4335	2975	1360	12000	4400	8480	7665	221	3520	8480	250	3592	8408
C	6	C9	H	?	?	5	R	?	K	L	?	?	?	?	?	?	?		A	MLC	3105	4355	2975	1380	11000	4600	8500	6645	10	2996	8004	670	4409	6591

Variante *Variant*		Versione *Version*																
C	6	C9	H	?	?	5	R	?	K	L	?	?	?	?	?	?	?	B
C	6	C9	I	?	?	5	R	?	H	K	?	?	?	?	?	?	?	A
C	6	C9	I	?	?	5	R	?	H	K	?	?	?	?	?	?	?	B
C	6	C9	I	?	?	5	R	?	J	L	?	?	?	?	?	?	?	A
C	6	C9	I	?	?	5	R	?	J	L	?	?	?	?	?	?	?	B
C	6	C9	I	?	?	5	R	?	K	L	?	?	?	?	?	?	?	A
C	6	C9	I	?	?	5	R	?	K	L	?	?	?	?	?	?	?	B
C	6	C9	X	?	?	5	R	?	K	L	?	?	?	?	?	?	?	A
C	6	C9	X	?	?	5	R	?	K	L	?	?	?	?	?	?	?	B
C	6	C9	J	?	?	5	R	?	I	K	?	?	?	?	?	?	?	A
C	6	C9	J	?	?	5	R	?	I	K	?	?	?	?	?	?	?	B
C	6	C9	J	?	?	5	R	?	K	L	?	?	?	?	?	?	?	A
C	6	C9	J	?	?	5	R	?	K	L	?	?	?	?	?	?	?	B
C	6	C9	K	?	?	5	R	?	I	K	?	?	?	?	?	?	?	A
C	6	C9	K	?	?	5	R	?	I	K	?	?	?	?	?	?	?	B
C	6	C9	K	?	?	5	R	?	K	L	?	?	?	?	?	?	?	A
C	6	C9	K	?	?	5	R	?	K	L	?	?	?	?	?	?	?	B
C	6	C9	K	?	?	5	R	?	J	L	?	?	?	?	?	?	?	A
C	6	C9	K	?	?	5	R	?	J	L	?	?	?	?	?	?	?	B
C	6	C9	K	?	?	5	R	?	H	K	?	?	?	?	?	?	?	A
C	6	C9	K	?	?	5	R	?	H	K	?	?	?	?	?	?	?	B
C	4	C8	C	?	?	4	N	?	G	E	?	?	?	?	?	?	?	A
C	4	C8	C	?	?	4	N	?	G	E	?	?	?	?	?	?	?	B
C	4	C8	C	?	?	4	N	?	F	E	?	?	?	?	?	?	?	A
C	4	C8	C	?	?	4	N	?	F	E	?	?	?	?	?	?	?	B
C	4	C8	C	?	?	4	P	?	G	E	?	?	?	?	?	?	?	A
C	4	C8	C	?	?	4	P	?	G	E	?	?	?	?	?	?	?	B
C	4	C8	C	?	?	4	P	?	F	E	?	?	?	?	?	?	?	A
C	4	C8	C	?	?	4	P	?	F	E	?	?	?	?	?	?	?	B
C	6	C8	C	?	?	5	R	?	G	E	?	?	?	?	?	?	?	A
C	6	C8	C	?	?	5	R	?	G	E	?	?	?	?	?	?	?	B
C	6	C8	C	?	?	5	R	?	F	E	?	?	?	?	?	?	?	A
C	6	C8	C	?	?	5	R	?	F	E	?	?	?	?	?	?	?	B
C	4	C8	D	?	?	4	Y	?	G	E	?	?	?	?	?	?	?	A
C	4	C8	D	?	?	4	Y	?	G	E	?	?	?	?	?	?	?	B
C	4	C8	H	?	?	4	Y	?	G	J	?	?	?	?	?	?	?	A
C	4	C8	H	?	?	4	Y	?	G	J	?	?	?	?	?	?	?	B
C	4	C8	H	?	?	4	Y	?	F	I	?	?	?	?	?	?	?	A
C	4	C8	H	?	?	4	Y	?	F	I	?	?	?	?	?	?	?	B
C	4	C8	C	?	?	4	Y	?	G	E	?	?	?	?	?	?	?	A
C	4	C8	C	?	?	4	Y	?	G	E	?	?	?	?	?	?	?	B
C	4	C8	C	?	?	4	Y	?	F	E	?	?	?	?	?	?	?	A
C	4	C8	C	?	?	4	Y	?	F	E	?	?	?	?	?	?	?	B
C	4	C9	H	?	?	4	Y	?	K	L	?	?	?	?	?	?	?	A
C	4	C9	H	?	?	4	Y	?	K	L	?	?	?	?	?	?	?	B
C	4	C9	I	?	?	4	Y	?	H	K	?	?	?	?	?	?	?	A
C	4	C9	I	?	?	4	Y	?	H	K	?	?	?	?	?	?	?	B
C	4	C9	I	?	?	4	Y	?	J	L	?	?	?	?	?	?	?	A
C	4	C9	I	?	?	4	Y	?	J	L	?	?	?	?	?	?	?	B
C	4	C9	I	?	?	4	Y	?	K	L	?	?	?	?	?	?	?	A

Cabina *Cabin*	Interasse 1 *Wheelbase 1* 2.1.1	Massa *Mass* 2.6	1° asse *1st axle* 2.6.1	2° asse *2nd axle*	Massa compl. *Max mass* 2.8	1° asse *1st axle* 2.9	2° asse *2nd axle*	S 2.12.1	X_{min} 2.2.2.1	1° asse *1st axle* 2.8.1	2° asse *2nd axle*	X_{max} 2.2.2.1	1° asse *1st axle* 3.8.1	2° asse *2nd axle*
MLL	3105	4485	3085	1400	11000	4600	8500	6515	10	3106	7894	250	3610	7390
MLC	3105	4355	2975	1380	11500	4400	8480	7145	20	3020	8480	619	4400	7100
MLL	3105	4485	3085	1400	11500	4400	8480	7015	10	3108	8392	250	3650	7850
MLC	3105	4355	2975	1380	11500	4550	8500	7145	11	3000	8500	670	4517	6983
MLL	3105	4485	3085	1400	11500	4550	8500	7015	10	3108	8392	250	3650	7850
MLC	3105	4355	2975	1380	11500	4600	8500	7145	11	3000	8500	670	4517	6983
MLL	3105	4485	3085	1400	11500	4600	8500	7015	10	3108	8392	250	3650	7850
MLC	3105	4355	2975	1380	11900	4600	8500	7545	175	3400	8500	669	4600	7300
MLL	3105	4485	3085	1400	11900	4600	8500	7415	132	3400	8500	250	3682	8218
MLC	3105	4355	2975	1380	11990	4480	8480	7635	218	3510	8480	612	4480	7510
MLL	3105	4485	3085	1400	11990	4480	8480	7505	176	3510	8480	250	3689	8301
MLC	3105	4355	2975	1380	11990	4600	8500	7635	209	3490	8500	661	4600	7390
MLL	3105	4485	3085	1400	11990	4600	8500	7505	168	3490	8500	250	3689	8301
MLC	3105	4355	2975	1380	12000	4480	8480	7645	221	3520	8480	611	4480	7520
MLL	3105	4485	3085	1400	12000	4480	8480	7515	180	3520	8480	250	3690	8310
MLC	3105	4355	2975	1380	12000	4600	8500	7645	213	3500	8500	660	4600	7400
MLL	3105	4485	3085	1400	12000	4600	8500	7515	171	3500	8500	250	3690	8310
MLC	3105	4355	2975	1380	12000	4550	8500	7645	213	3500	8500	640	4550	7450
MLL	3105	4485	3085	1400	12000	4550	8500	7515	171	3500	8500	250	3690	8310
MLC	3105	4355	2975	1380	12000	4400	8480	7645	221	3520	8480	579	4400	7600
MLL	3105	4485	3085	1400	12000	4400	8480	7515	180	3520	8480	250	3690	8310
MLC	3105	4175	2840	1335	7490	4200	5800	3315	10	2851	4639	670	3555	3935
MLL	3105	4305	2950	1355	7490	4200	5800	3185	10	2960	4530	250	3206	4284
MLC	3105	4175	2840	1335	7490	4000	5800	3315	10	2851	4639	670	3555	3935
MLL	3105	4305	2950	1355	7490	4000	5800	3185	10	2960	4530	250	3206	4284
MLC	3105	4205	2865	1340	7490	4200	5800	3285	10	2876	4614	670	3574	3916
MLL	3105	4335	2975	1360	7490	4200	5800	3155	10	2985	4505	250	3229	4261
MLC	3105	4205	2865	1340	7490	4000	5800	3285	10	2876	4614	670	3574	3916
MLL	3105	4335	2975	1360	7490	4000	5800	3155	10	2985	4505	250	3229	4261
MLC	3105	4355	2975	1380	7490	4200	5800	3135	10	2985	4505	670	3651	3839
MLL	3105	4485	3085	1400	7490	4200	5800	3005	10	3095	4395	250	3327	4163
MLC	3105	4355	2975	1380	7490	4000	5800	3135	10	2985	4505	670	3651	3839
MLL	3105	4485	3085	1400	7490	4000	5800	3005	10	3095	4395	250	3327	4163
MLC	3105	4175	2840	1335	7500	4200	5800	3325	10	2851	4649	670	3557	3943
MLL	3105	4305	2950	1355	7500	4200	5800	3195	10	2960	4540	250	3207	4293
MLC	3105	4175	2840	1335	11000	4200	7900	6825	118	3100	7900	619	4200	6800
MLL	3105	4305	2950	1355	11000	4200	7900	6695	70	3100	7900	250	3489	7511
MLC	3105	4175	2840	1335	11000	4000	7600	6825	255	3400	7600	528	4000	7000
MLL	3105	4305	2950	1355	11000	4000	7600	6695	209	3400	7600	250	3489	7511
MLC	3105	4175	2840	1335	7490	4200	5800	3315	10	2851	4639	670	3555	3935
MLL	3105	4305	2950	1355	7490	4200	5800	3185	10	2960	4530	250	3206	4284
MLC	3105	4175	2840	1335	7490	4000	5800	3315	10	2851	4639	670	3555	3935
MLL	3105	4305	2950	1355	7490	4000	5800	3185	10	2960	4530	250	3206	4284
MLC	3105	4175	2840	1335	11000	4600	8500	6825	10	2862	8138	670	4313	6687
MLL	3105	4305	2950	1355	11000	4600	8500	6695	10	2972	8028	250	3489	7511
MLC	3105	4175	2840	1335	11500	4400	8480	7325	76	3020	8480	661	4400	7100
MLL	3105	4305	2950	1355	11500	4400	8480	7195	30	3020	8480	250	3529	7971
MLC	3105	4175	2840	1335	11500	4550	8500	7325	68	3000	8500	670	4421	7079
MLL	3105	4305	2950	1355	11500	4550	8500	7195	22	3000	8500	250	3529	7971
MLC	3105	4175	2840	1335	11500	4600	8500	7325	68	3000	8500	670	4421	7079

Variante *Variant*		Versione *Version*																Cabina *Cabin*	Interasse 1 *Wheelbase 1* 2.1.1	Massa *Mass* 2.6	1° asse *1st axle* 2.8.1	2° asse *2nd axle*	Massa compl. *Max. mass* 2.8	1° asse *1st axle*	2° asse *2nd axle* 2.9	S 2.12.1	X_{min} 2.2.1	1° asse *1st axle*	2° asse *2nd axle* 2.8.1	X_{max} 2.2.2.1	1° asse *1st axle*	2° asse *2nd axle* 2.8.1
C	4	C9	I	?	?	4	Y	?	K	L	?	?	?	?	?	?	?	B	MLL	3105	4305	2950	1355	11500	4600	8500	7195	22	3000	8500	250	3529	7971
C	4	C9	X	?	?	4	Y	?	K	L	?	?	?	?	?	?	?	A	MLC	3105	4175	2840	1335	11900	4600	8500	7725	225	3400	8500	670	4507	7393
C	4	C9	X	?	?	4	Y	?	K	L	?	?	?	?	?	?	?	B	MLL	3105	4305	2950	1355	11900	4600	8500	7595	184	3400	8500	250	3562	8338
C	4	C9	J	?	?	4	Y	?	I	K	?	?	?	?	?	?	?	A	MLC	3105	4175	2840	1335	11990	4480	8480	7815	266	3510	8480	652	4480	7510
C	4	C9	J	?	?	4	Y	?	I	K	?	?	?	?	?	?	?	B	MLL	3105	4305	2950	1355	11990	4480	8480	7685	226	3510	8480	250	3569	8421
C	4	C9	J	?	?	4	Y	?	K	L	?	?	?	?	?	?	?	A	MLC	3105	4175	2840	1335	11990	4600	8500	7815	258	3490	8500	670	4526	7464
C	4	C9	J	?	?	4	Y	?	K	L	?	?	?	?	?	?	?	B	MLL	3105	4305	2950	1355	11990	4600	8500	7685	218	3490	8500	250	3569	8421
C	4	C9	K	?	?	4	Y	?	I	K	?	?	?	?	?	?	?	A	MLC	3105	4175	2840	1335	12000	4480	8480	7825	270	3520	8480	651	4480	7520
C	4	C9	K	?	?	4	Y	?	I	K	?	?	?	?	?	?	?	B	MLL	3105	4305	2950	1355	12000	4480	8480	7695	230	3520	8480	250	3570	8430
C	4	C9	K	?	?	4	Y	?	K	L	?	?	?	?	?	?	?	A	MLC	3105	4175	2840	1335	12000	4600	8500	7825	262	3500	8500	670	4528	7472
C	4	C9	K	?	?	4	Y	?	K	L	?	?	?	?	?	?	?	B	MLL	3105	4305	2950	1355	12000	4600	8500	7695	222	3500	8500	250	3570	8430
C	4	C9	K	?	?	4	Y	?	J	L	?	?	?	?	?	?	?	A	MLC	3105	4175	2840	1335	12000	4550	8500	7825	262	3500	8500	670	4528	7472
C	4	C9	K	?	?	4	Y	?	J	L	?	?	?	?	?	?	?	B	MLL	3105	4305	2950	1355	12000	4550	8500	7695	222	3500	8500	250	3570	8430
C	4	C9	K	?	?	4	Y	?	H	K	?	?	?	?	?	?	?	A	MLC	3105	4175	2840	1335	12000	4400	8480	7825	270	3520	8480	619	4400	7600
C	4	C9	K	?	?	4	Y	?	H	K	?	?	?	?	?	?	?	B	MLL	3105	4305	2950	1355	12000	4400	8480	7695	230	3520	8480	250	3570	8430

Xmin e Xmax sono calcolate con valori medi della massa in ordine di marcia e relativa ripartizione sugli assi.

Xmin and Xmax are calculated with medium values of mass in running order and distribution of this mass among the axles

SCHEDA INFORMATIVA
INFORMATION DOCUMENT

All n° / *Annex Nr* 2

del / *of* 13.07.2015

Punto *Item*	Variante *Variant*	Versione *Version*	Descrizione *Description*
3.1.1.	?4	C??114N????0A6??2 ?	F4AFE411B*C
	?4	C??114P????0A6??2 ?	F4AFE411C*C
	?6	C??115R????0A6??2 ?	F4AFE611A*C
	?4	C??114Y????0A6??2 ?	F4AFE411F*C
3.1.2	?4	C??114?????0A6??2 ?	e3*595/2009*627/2014A*0006*03 Diesel (B7)
	?6	C??115?????0A6??2 ?	e3*595/2009*64/2012A*0007*01 Diesel (B7)
3.2.1.2.	?4	C??114?????0A6??2 ?	4 verticali in linea / *4 vertical in line*
	?6	C??115?????0A6??2 ?	6 verticali in linea / *6 vertical in line*
3.2.1.3.	?4	C??114?????0A6??2 ?	4485 cm^3
	?6	C??115?????0A6??2 ?	6728 cm^3
3.2.1.6.	?4	?????4N?????????? ?	750 ± 150 giri / min
	?4	?????4P?????????? ?	750 ± 150 giri / min
	?6	?????5?????????? ?	650 ± 150 giri / min
	?4	?????4Y?????????? ?	750 ± 50 giri / min
3.2.1.8.	?4	C??114N????0A6??2 ?	137 kW / 2500 min^{-1}
	?4	C??114P????0A6??2 ?	152 kW / 2500 min^{-1}
	?6	C??115R????0A6??2 ?	162 kW / 2500 min^{-1}
	?4	C??114Y????0A6??2 ?	137 kW / 2200 min^{-1}
3.2.8.3.3.	?4	C??114?????0A6??2 ?	4,3
	?6	C??115?????0A6??2 ?	5,0
3.2.9.3.1.	?4	C??114?????0A6??2 ?	20 kPa
	?6	C??115?????0A6??2 ?	26 kPa
3.2.9.7.1.	?4	C??114?????0A6??2 ?	43,7 dm^3
	?6	C??115?????0A6??2 ?	41,9 ÷ 53,4 dm^3
3.5.4.1.	?4	C??114?????0A6??2 ?	614,789 g/kWh
	?6	C??115?????0A6??2 ?	643,730 g/kWh
3.5.4.4.	?4	C??114?????0A6??2 ?	666,822 g/kWh
	?6	C??115?????0A6??2 ?	661,900 g/kWh
3.5.5.1.	?4	C??114?????0A6??2 ?	208,005 g/kWh
	?6	C??115?????0A6??2 ?	204,080 g/kWh
3.5.5.4.	?4	C??114?????0A6??2 ?	220,144 g/kWh
	?6	C??115?????0A6??2 ?	213,370 g/kWh

SCHEDA INFORMATIVA
INFORMATION DOCUMENT

All n° / *Annex Nr* 3

del / *of* 13.07.2015

Punto / *Item*	Variante / *Variant*	Versione / *Version*	Descrizione / *Description*
4.5.1.	??	??????????????A?? ?	manuale / *manual*
	??	??????????????B?? ?	automatico / *automatic*

4.6. Identificativo cambio / *Gearbox identification*

	ZF 6S 700 TO ZF 6AS 700 TO	ZF 6S 800 TO ZF 6AS 800 TO	ZF 6S 800 TD ZF 6AS 800 TD	ZF 6S 1000 TO ZF 6AS 1000 TO ZF 6S 1005 TO	ZF 9S 75 TD	ZF 9S 75 TO	ZF 9S 1110 TO
1	6,02	6,58	8,41	6,75	13,16	9,56	9,48
2	3,32	3,60	4,60	3,60	8,91	6,47	6,58
3	2,07	2,12	2,72	2,12	6,50	4,72	4,68
4	1,40	1,39	1,78	1,39	4,67	3,50	3,48
5	1,00	1,00	1,28	1,00	3,50	2,54	2,62
6	0,79	0,78	1,00	0,78	2,55	1,85	1,89
7					1,86	1,35	1,35
8					1,33	1,00	1,00
9					1,00	0,73	0,75
R1	5,58	6,06	6,06	6,06	11,74	8,53	8,97

Identificativo cambio / *Gearbox identification*

	ZF 12AS 1210 TO	ALLISON S1000	ALLISON S2500	ALLISON S3000	ALLISON S3500
1	10,37	3,10	3,51	3,49	4,59
2	8,43	1,81	1,90	1,86	2,25
3	6,49	1,41	1,44	1,41	1,54
4	5,27	1,00	1,00	1,00	1,00
5	4,18	0,71	0,74	0,75	0,75
6	3,40			0,65	
7	2,48				
8	2,02				
9	1,55				
10	1,26				
11	1,00				
12	0,81				
R1	10,56	4,49	5,09	5,03	5,03
R2	8,58				

Rapporto epicicloidale / *final drive*: 3,650 oppure / *or* 3,667

Ripartitore / *transfer box on road*: 0,95 oppure / *or* 0,99

Ripartitore / *transfer box off road*: 1,62 oppure / *or* 1,94

Rapporti al ponte / *rear axle ratio*:
(in alternativa / *in alternative*)

2,93	3,07	3,15	3,21	3,31	3,38	0,74	3,58
3,73	3,91	4,1	4,11	4,3	4,56	4,63	4,85
4,88	4,89	5,13	5,29	5,33	5,38	5,57	5,63
5,72	5,74	5,86	6,14	6,34	6,37	6,43	6,83
6,95	6,99	7,73	7,77	8,28	9,77		

SCHEDA INFORMATIVA
INFORMATION DOCUMENT

All n° / *Annex Nr* 4

del / *of* 13.07.2015

Punto *Item*	Variante *Variant*	Versione *Version*	Descrizione *Description*					
6.2.	I?	??????????????M? ?	1°: sospensioni meccaniche *mechanical suspoensions*		2°: sospensioni meccaniche *mechanical suspoensions*			
	I?	??????????????P? ?	sospensioni meccaniche *mechanical suspensions*		sospensioni pneumatiche *pneumatic suspensions*			
			Dimensione *Size*	Indice di carico minimo *Load capacity index*		Indice di velocità *Speed index*	Cerchio *Rim size*	Campanatura *Offset(s)*
6.6.1.1.1.	??	C??11???F??0A6??2 ? C??11???G??0A6??2 ?	245/70 R17,5 265/70 R17,5	134 / 132 138 / 136		G G	17,5 x 6,75 17,5 x 6,75	142 142
	??	C??11???H??0A6??2 ? C??11???I??0A6??2 ? C??11???J??0A6??2 ? C??11???K??0A6??2 ?	245/70 R17,5 265/70 R17,5	136 / 134 138 / 136		G G	17,5 x 6,75 17,5 x 6,75	142 142
6.6.2.1.			245/70 R17,5 265/70 R17,5	383 mm 397 mm				

SCHEDA INFORMATIVA
INFORMATION DOCUMENT

All n° *Annex Nr* 5

del *of* 13.07.2015

Punto *Item*	Variante *Variant*	Versione *Version*	Descrizione *Description*	
			Dispositivi di attacco installati *Coupling device fitted*	Dispositivi di attacco da installare *Coupling device to be fitted*
11.1.	I?	?????????????????? ?	nessuno *none*	Qualsiasi tipo di dispositivo omologato di classe G50 con valore D ≥ 150 kN e valore U ≥ 20 t su una piastra di montaggio omologato di classe J con valore D ≥ 150 kN e U ≥ 20 t *Any kind of type approved class G50 with D value ≥ 150 kN and U value ≥ 20 t on a type-approved class J mounting plate with D value ≥ 150 kN and U value ≥ 20 t*
	C?	?????????????????? ?	Per il tipo di dispositivi di attacco vedere punto 11.5. *For type of coupling devices, refer to item 11.5.*	
11.3.	C?	?????????????????? ?	L'assieme è costituito da: - ralla (unità base); - piastra di montaggio (spessore 12 mm); - piastre laterali (profilo "L" 60x53x6 mm di lunghezza 2065 mm); - ancoraggi come indicato sul disegno n° 50.01.60.0053 del 05.05.2015. La posizione longitudinale della ralla può variare entro i valori consentiti (cfr. Allegato 1.1.) *The towing member assembly consists of:* *- fifth wheel (base unit),* *- mounting plate (thickness 12 mm);* *- side plates ("L" profile, 60x53x6 mm, length 2065 mm);* *- anchorages: see drawing No. 50.01.60.0053 of 05.05.2015.* *The longitudinal position of the fifth wheel as base unit may vary within permitted ranges (see Annex 1.1.)*	
	I?	?????????????????? ?	L'assieme è costituito da: - piastre laterali (profilo "L" 60x53x6 mm di lunghezza 2065 mm); - ancoraggi come indicato sul disegno n° 50.01.60.0053 del 05.05.2015. La posizione longitudinale della ralla può variare entro i valori consentiti (cfr. Allegato 1.1.) *The towing member assembly consists of:* *- side plates ("L" profile, 60x53x6 mm, length 2065 mm);* *- anchorages: see drawing No. 50.01.60.0053 of 05.05.2015.* *The longitudinal position of the fifth wheel as base unit may vary within permitted ranges (see Annex 1.1.)*	

11.5.			Ralla *Fifth wheel coupling type*	N° di approvazione *Approval number*	Valori D/U *D/U value*
	I?	?????????????????? ?	(+)	conforme Reg. ECE 55-01 *requirements of UNECE Reg. No 55-01*	≥ 150 / ≥ 20
	C?	?????????????????? ?	JOST JSK 40	E1 55R-01 1245	152 / 20
			JOST JSK 37C	E1 55R-01 0116	152 / 20
			GF / Saf SK-S 36.20	E1 55R-01 0218	152 / 20
			V. Orlandi RP50	E20 55R-01 2562	152 / 20
			MHT Europe 150SP2	E11 55R-01 7166	152 / 20
			MHT Europe 3000	E11 55R-01 4901	150 / 20

(+): Qualsiasi tipo di dispositivo omologato ECE 55R-01 di classe G50 con valore D ≥ 150 kN e valore U ≥ 20 t
Any kind of type ECE 55R-01 approved class G50 with D value ≥ 150 kN and U value ≥ 20 t

Punto *Item*	Variante *Variant*	Versione *Version*	Descrizione *Description*		
			Piastra di montaggio *Mounting plate*	N° di approvazione *Approval number*	Valori D/U *D/U value*
	C?	?????????????????? ?	JOST MP00	E1 55R-01 0367	152 / 20
			GF / Saf 101.12.1	E11 55R-01 0379	162,4 / 22
			V. Orlandi MP20	E20 55R-01 2653	160 / 22
			MHT Europe 150SF	E11 55R-01 1532	152 / 20
	I?	?????????????????? ?	(+)	conforme Reg. ECE 55-01 *requirements of UNECE Reg. No 55-01*	≥ 150 / ≥ 20

(+): Qualsiasi tipo di dispositivo omologato ECE 55R-01 di classe G50 con valore D ≥ 150 kN e valore U ≥ 20 t
Any kind of type ECE 55R-01 approved class G50 with D value ≥ 150 kN and U value ≥ 20 t

Disegno per omologazione
Drawing for type-approval

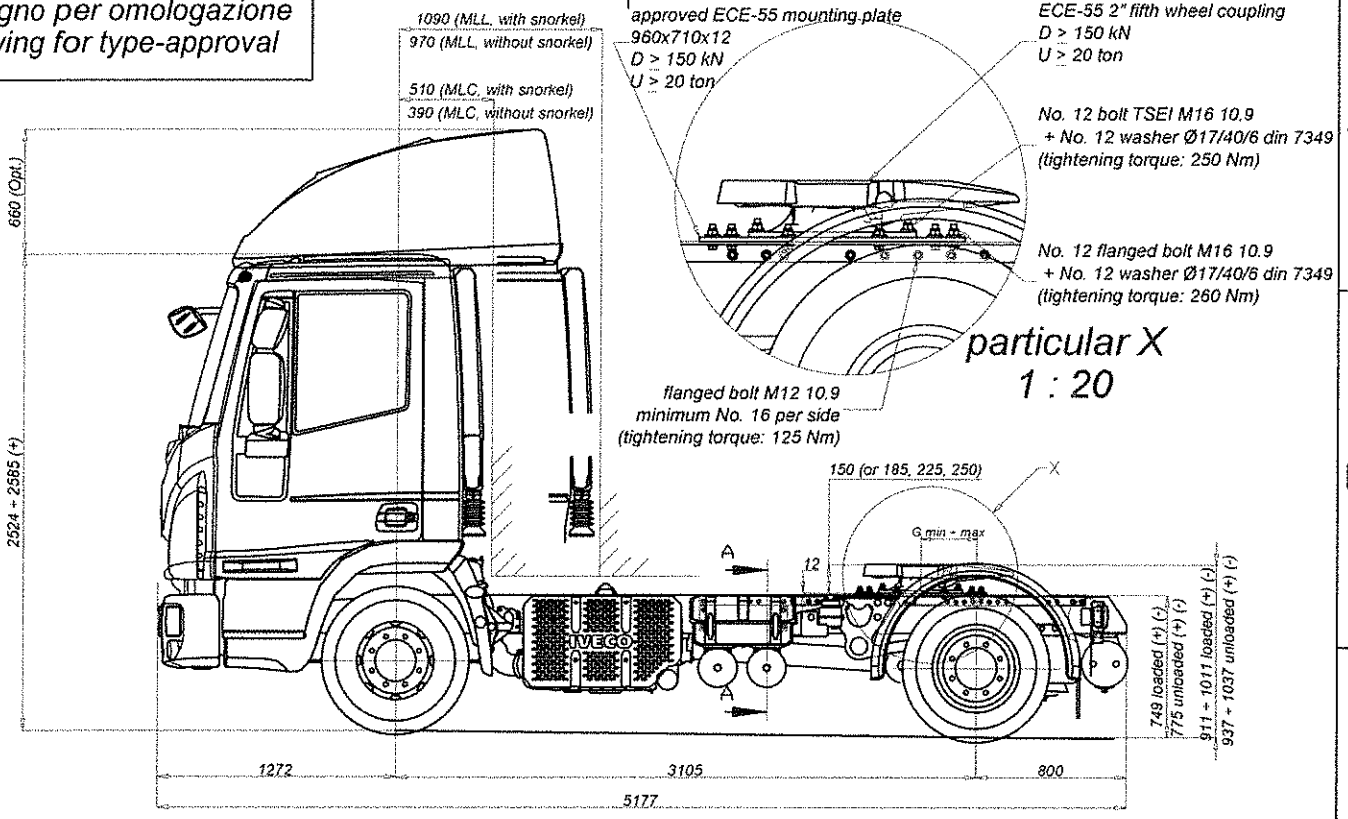

CHASSIS SECTION
A-A

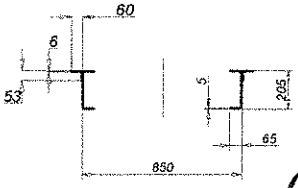

tyre: 245/70 R17.5
(or 265/70 R17.5)
front axle max 4600 kg

G.V.W. max 12000 kg
G.C.W. max 18000 kg

tyre: 245/70 R17.5
(or 265/70 R17.5)
rear axle max 8500 kg

S.T. SYSTEM TRUCK S.p.a.
Via Paesa 28 - 46048 ROVERBELLA (MN) IT
C.F. 02209770797 - P.IVA: 03117430235
Tel.+39.0376.696809-Fax:+39.0376.1760180
e-mail: info@stsystemtruck.com
PEC: stsystemtruck@legalmail.it

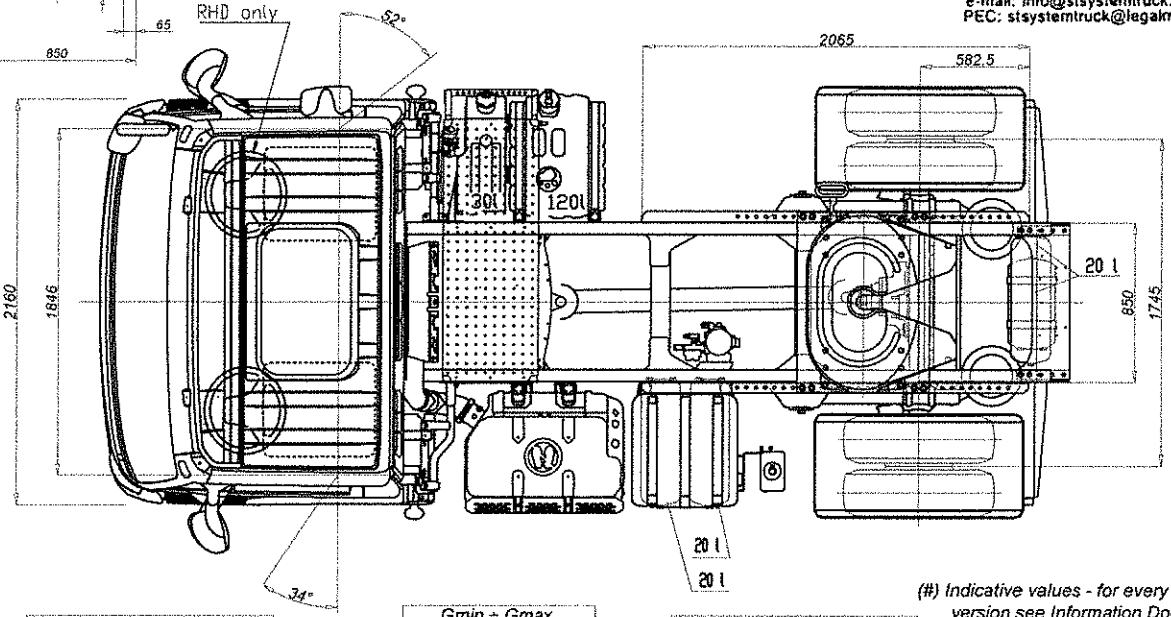

(+): with 245/70 R17.5.
With 265/70 R17.5: +12 mm

Gmin ÷ Gmax	
MLC short	MLL long
10 ÷ 670	10 ÷ 250

(-): with fifth wheel coupling
H=150 mm

(#) Indicative values - for every variant and version see Information Document

Pos.	Q.tà	Designazione, materiale, dimensione, ecc.	Codice	Modifiche

Materiale	Unificazione	Trattamento	Caratteristiche meccaniche	Massa kg	Unità di misura lineari: mm angoli:°sessagesimali	Codice grezzo	Formato disegno
.....	.....	.....	.....	.....		.....	A4 UNI 936

Disegnato da	Controllato da	Data	Scala	Quote senza indicazione di tolleranza secondo tabella UNI EN 22768/1, con grado di precisione	Codice fornitore
P.Martini	P.Martini	05.05.2015	1:40		.....

S.T. System Truck S.p.A.
via Paesa 28 - I 46048 Roverbella (MN)
tel. +39 0376 696809 - fax +39 0376 1760180

Disegno di proprietà della S.T.System Truck S.p.A. Vietata la riproduzione non autorizzata.

Property of S.T.System Truck S.p.A. Reproduction not permitted, all rights reserved.

TITOLO
TRACTOR CONVERSION IVECO ML110 EL/P T18 - ML120EL/P T18 - WB=3105 mm

N° DISEGNO	Modifica	Foglio
50.01.60.0053	.....	1/5

Disegno per omologazione
Drawing for type-approval

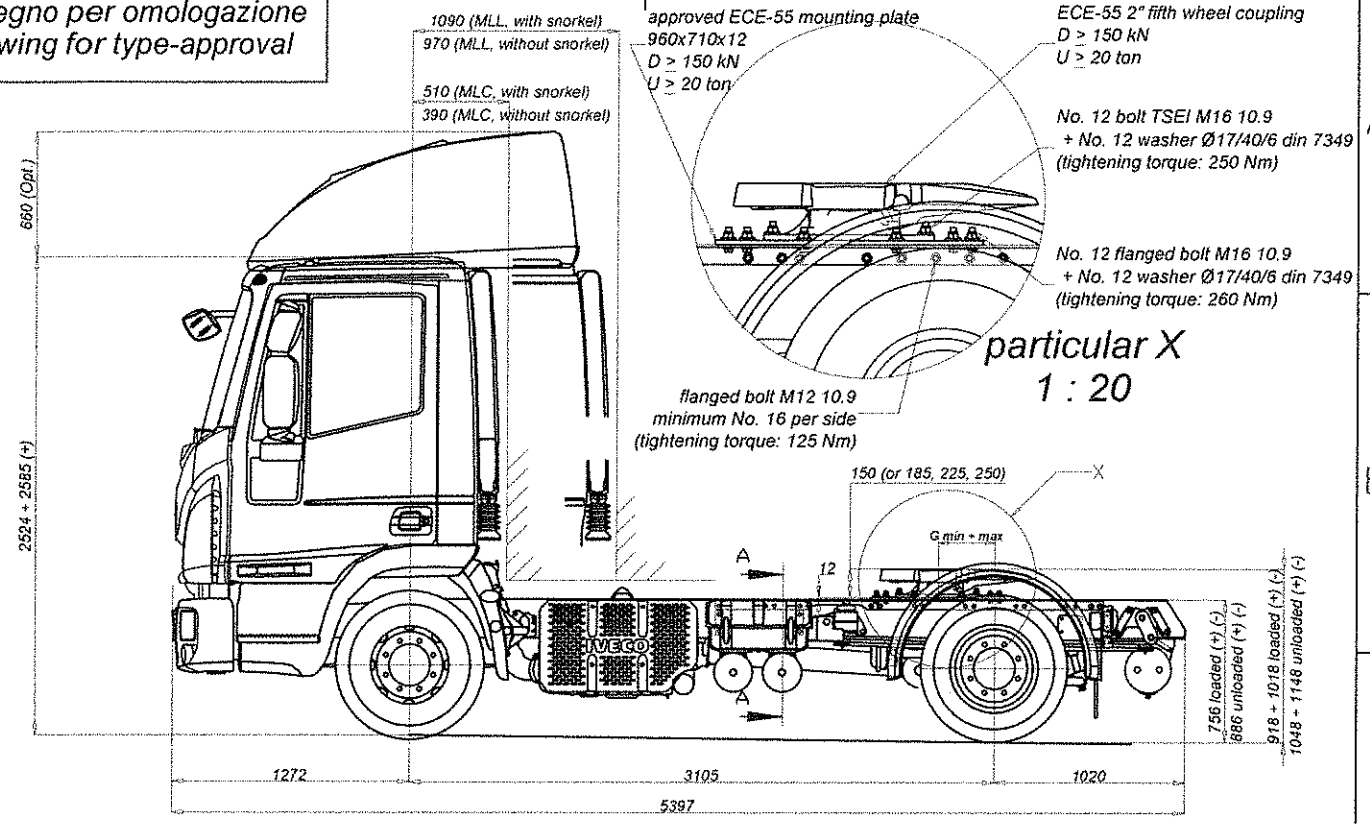

CHASSIS SECTION
A-A

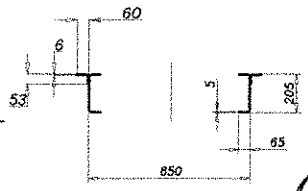

pneus 245/70 R17.5
(or 265/70R17.5)
front axle max 4600 kg

G.V.W. max 12000 kg
G.C.W. max 18000 kg

pneus 245/70 R17.5
(or 265/70 R17.5)
rear axle max 8500 kg

S.T. SYSTEM TRUCK S.p.a.
Via Paesa 28 - 46048 ROVERBELLA (MN) IT
C.F. 02209770797 - P.IVA: 03117430235
Tel.+39.0376.696809-Fax:+39.0376.1760180
e-mail: info@stsystemtruck.com
PEC: stsystemtruck@legalmail.it

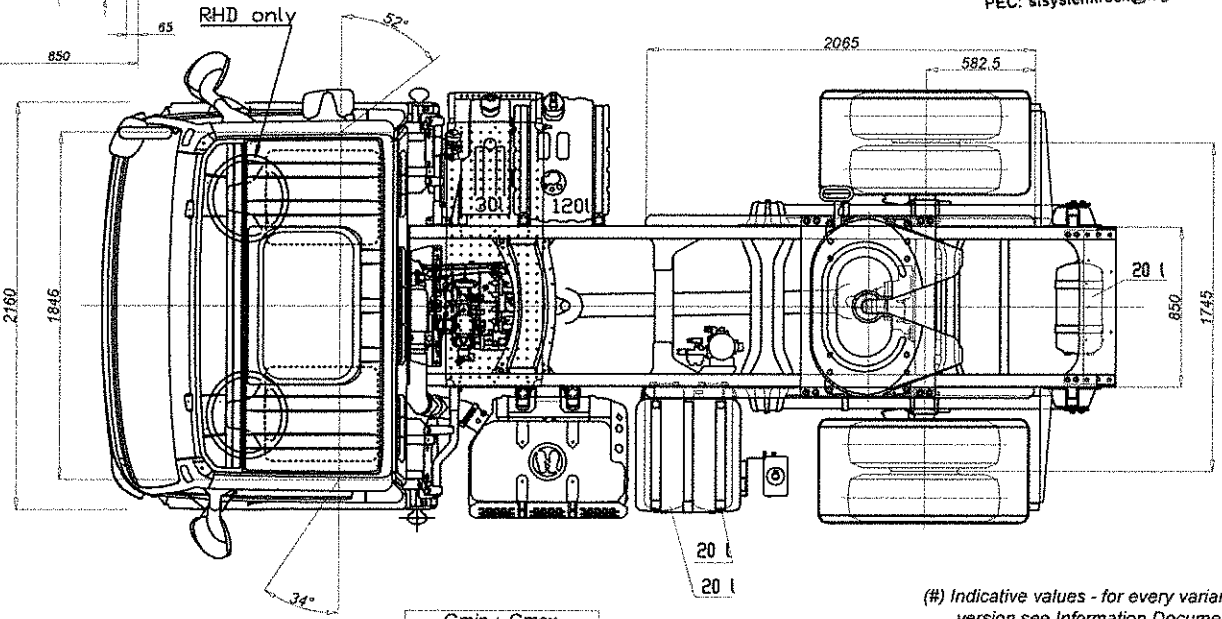

(+): with 245/70 R17.5.
With 265/70 R17.5: +12 mm

Gmin + Gmax	
MLC short	*MLL long*
10 ÷ 670	*10 ÷ 250*

(-): with fifth wheel coupling
H=150 mm

(#) Indicative values - for every variant and version see Information Document

Pos.	Q.tà	Designazione, materiale, dimensione, ecc.	Codice	Modifiche

Materiale	Unificazione	Trattamento	Caratteristiche meccaniche	Massa kg	Unità di misura lineari: mm angoli:°sessagesimali	Codice grezzo	Formato disegno
.....	.....	.....	.....	.....		.....	A4 UNI 936

Disegnato da	Controllato da	Data	Scala	Quote senza indicazione di tolleranza secondo tabella UNI EN 22768/1, con grado di precisione	Codice fornitore
P.Martini	P.Martini	05.05.2015	1:40		.....

S.T. System Truck S.p.A.
via Paesa 28 - I 46048 Roverbella (MN)
tel. +39 0376 696809 - fax +39 0376 1760180

Disegno di proprietà della S.T.System Truck S.p.A. Vietata la riproduzione non autorizzata.

Property of S.T.System Truck S.p.A. Reproduction not permitted, all rights reserved.

TITOLO
TRACTOR CONVERSION IVECO ML110EL T18 - ML120EL T18 - WB=3105 mm

N° DISEGNO	Modifica	Foglio
50.01.60.0053	.....	2/5

REAR AND LATERAL LIGHT (alternative)

Disegno per omologazione
Drawing for type-approval

A) Side retro reflectors
B) Side marker lamp
A) and B): Not mandatory (only for vehicle L ≥ 6000 mm)
For the approvals see tables.

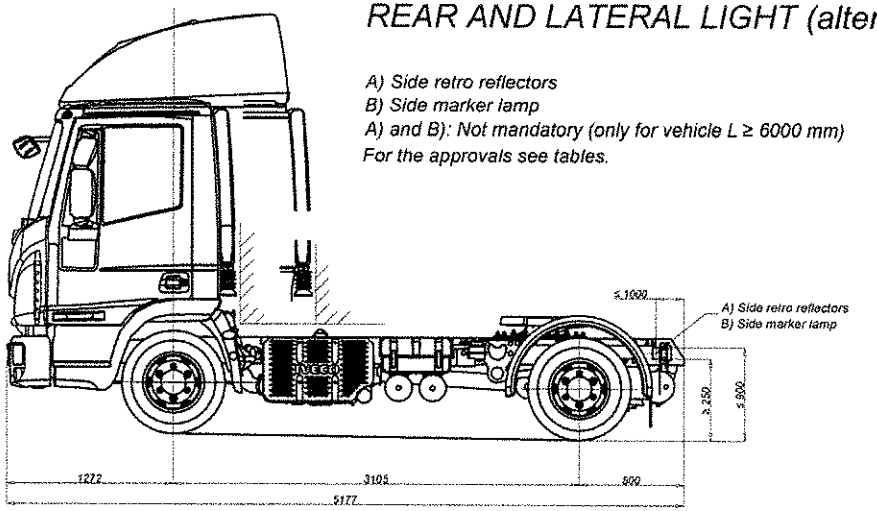

A) Side retro reflectors
B) Side marker lamp
A) and B): Not mandatory (only for vehicle L ≥ 6000 mm)
For the approvals see tables.

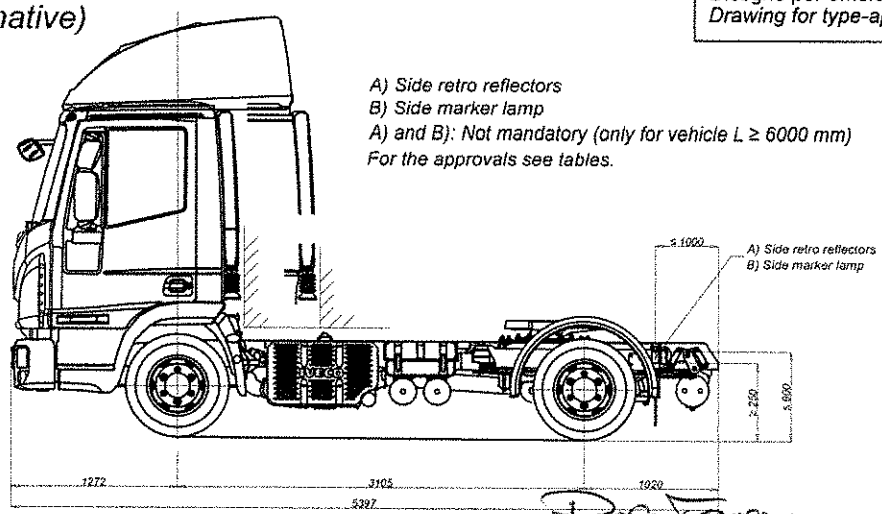

S.T. SYSTEM TRUCK s.p.a.
Via Paesa 28 - 46048 ROVERBELLA (MN) IT
C.F. 02209770797 - P.IVA: 03117430235
Tel. +39.0376.696809-Fax: +39.0376.1760180
e-mail: info@stsystemtruck.com
PEC: stsystemtruck@legalmail.it

Nr.	Description	Make	Approval	Qty
1	Rear fog lamps	Proplast	F00 E6 0090	2
2	Reversing lights	Proplast	AR00 E6 0090	2
3	Retro reflectors	Proplast	IA02 E6 0093	2
4	Stop lamps	Proplast	S1 02 E6 0093	2
5	Rear position lamp	Proplast	R 02 E6 0093	2
6	Direction indicators	Proplast	2a 01 E6 0093	2
7	Side retro reflectors	Fabrilcar	IA 02 E9 5409	2
7	Side retro reflectors (alternative)	Cobo	IA 02 E13 9027	2
7	Side retro reflectors (alternative)	Hella	IA 02 E13 3535	2
7	Side retro reflectors (alternative)	Hella	IA 02 E1 21353	2
7	Side retro reflectors (alternative)	Cobo	IA 02 E2 3072	2
8	Side marker lamp	Fabrilcar	SM1 00 E9 5409	2
8	Side marker lamp (alternative)	Cobo	SM1 00 E13 9027	2
8	Side marker lamp (alternative)	Olsa	SM1 00 E3 51742	2
8	Side marker lamp (alternative)	Olsa	SM1 00 E2 4012	2
9	Rear end-outline marker lamp	Olsa	R 02 E3 51743	2
9	Rear end-outline marker lamp (alt.)	Cobo	R 02 E13 0154	2
9	Rear end-outline marker lamp (alt.)	Cobo	R 02 E24 0056	2

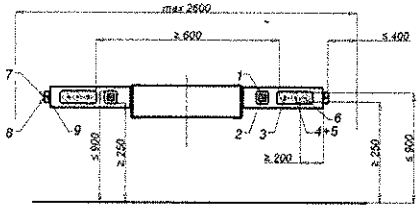

Nr.	Description	Make	Approval	Qty
1	Rear fog lamps (right hand traffic)	Olsa	F00 E3 54571	1
1	Reversing lights (left hand traffic)	Olsa	AR00 E3 54571	1
2	Reversing lights (right hand traffic)	Olsa	AR00 E3 54571	1
2	Rear fog lamps (left hand traffic)	Olsa	F00 E3 54571	1
3	Retro reflectors	Olsa	IA02 E3 54571	2
4	Rear position lamp	Olsa	R 02 E3 54571	2
5	Stop lamps	Olsa	S1 02 E3 54571	2
6	Direction indicators	Olsa	2a 01 E3 54571	2
7	Side retro reflectors	Cobo	IA 02 E13 9027	2
7	Side retro reflectors (alternative)	Hella	IA 02 E13 3535	2
7	Side retro reflectors (alternative)	Hella	IA 02 E1 21353	2
7	Side retro reflectors (alternative)	Fabrilcar	IA 02 E9 5409	2
7	Side retro reflectors (alternative)	Cobo	IA 02 E2 3072	2
8	Side marker lamp	Cobo	SM1 00 E13 9027	2
8	Side marker lamp (alternative)	Olsa	SM1 00 E3 51742	2
8	Side marker lamp (alternative)	Olsa	SM1 00 E2 4012	2
8	Side marker lamp (alternative)	Fabrilcar	SM1 00 E9 5409	2
9	Rear end-outline marker lamp	Olsa	R 02 E3 51743	2
9	Rear end-outline marker lamp (alt.)	Cobo	R 02 E13 0154	2
9	Rear end-outline marker lamp (alt.)	Cobo	R 02 E24 0056	2

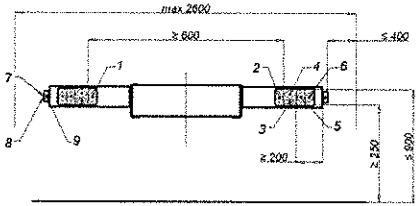

Nr.	Description	Make	Approval	Qty
1	Reversing lights	Olsa	AR00 E3 56221	2
2	Rear fog lamps	Olsa	F00 E3 56221	2
3	Rear position lamp	Olsa	R02 E3 56221	2
4	Retro reflectors	Olsa	IA02 E3 56221	2
5	Stop lamps	Olsa	S1 02 E3 56221	2
6	Direction indicators	Olsa	2a 01 E3 56221	2
7	Side marker lamp	Olsa	SM1 00 E3 56221	2
8	Side retro reflectors	Olsa	IA 02 E3 56221	2
9	Rear end-outline marker lamp	Olsa	R 02 E3 56221	2

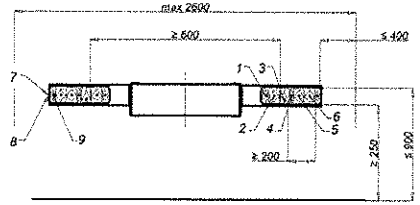

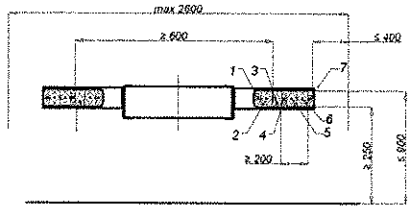

Nr.	Description	Make	Approval	Qty
1	Reversing lights	Vignal (*)	AR00 E2 88035	2
2	Rear fog lamps	Vignal (*)	F00 E2 88035	2
3	Rear position lamp	Vignal (*)	R02 E2 88035	2
4	Retro reflectors	Vignal (*)	IA02 E2 88035	2
5	Stop lamps	Vignal (*)	S1 02 E2 88035	2
6	Direction indicators	Vignal (*)	2a 01 E2 88035	2
7	Rear end-outline marker lamp	Vignal (*)	R 02 E2 88035	2

(*): or Valeo.

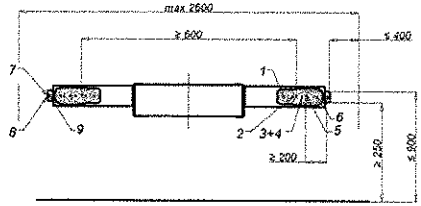

Nr.	Description	Make	Approval	Qty
1	Rear fog lamps	Vignal (*)	F00 E2 8005	2
2	Reversing lights	Vignal (*)	AR00 E2 8005	2
3	Rear position lamp	Vignal (*)	R02 E2 8005	2
4	Retro reflectors	Vignal (*)	IA02 E2 8005	2
5	Stop lamps	Vignal (*)	S1 02 E2 8005	2
6	Direction indicators	Vignal (*)	2a 01 E2 8005	2
7	Side retro reflectors	Cobo	IA 02 E13 9027	2
7	Side retro reflectors (alternative)	Hella	IA 02 E13 3535	2
7	Side retro reflectors (alternative)	Hella	IA 02 E1 21353	2
7	Side retro reflectors (alternative)	Fabrilcar	IA 02 E9 5409	2
7	Side retro reflectors (alternative)	Cobo	IA 02 E2 3072	2
8	Side marker lamp	Cobo	SM1 00 E13 9027	2
8	Side marker lamp (alternative)	Olsa	SM1 00 E3 51742	2
8	Side marker lamp (alternative)	Olsa	SM1 00 E2 4012	2
8	Side marker lamp (alternative)	Fabrilcar	SM1 00 E9 5409	2
9	Rear end-outline marker lamp	Cobo	R1 02 E24 0056	2
9	Rear end-outline marker lamp (alt.)	Cobo	R 02 E13 0154	2
9	Rear end-outline marker lamp (alt.)	Olsa	R 02 E3 51743	2

(*): System.

Pos.	Q.tà	Designazione, materiale, dimensione, ecc.					Codice	Modifiche
Materiale		Unificazione	Trattamento	Caratteristiche meccaniche	Massa kg	Unità di misura lineari: mm angoli: °sessagesimali	Codice grezzo	Formato disegno
								A3 UNI 936
Disegnato da		Controllato da	Date	Scala	Quote senza indicazione di tolleranza secondo tabella UNI EN 22768/1, con grado di precisione			Codice fornitore
P.Martini		P.Martini	05.05.2015	1:40				

S.T. System Truck S.p.a.
via Paesa 28 - I 46048 Roverbella (MN)
tel. +39 0376 696809 - fax +39 0376 1760180

Disegno di proprietà della S.T. System Truck S.p.A. Vietata la riproduzione non autorizzata.
Property of S.T. System Truck S.p.A. Reproduction not permitted, all rights reserved.

TITOLO
TRACTOR CONVERSION IVECO ML110 EL/P T18 - ML110EL T18 - ML120EL/P T18 - ML120EL T18 - WB=3105 mm

N° DISEGNO
50.01.60.0053

Modifica
Foglio 3/5

Disegno per omologazione
Drawing for type-approval

SPRAY SUPPRESSION SYSTEMS INSTALLATION

rear axle
with pneumatic suspension

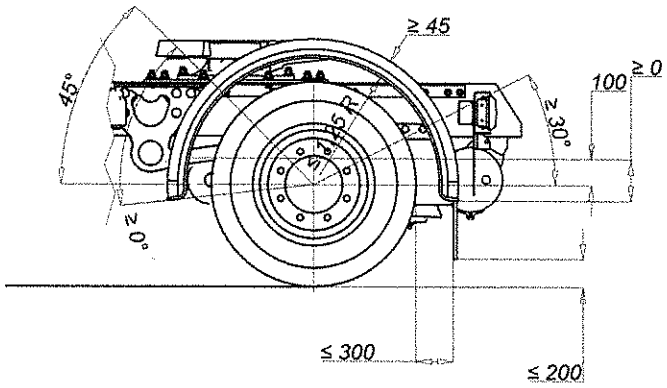

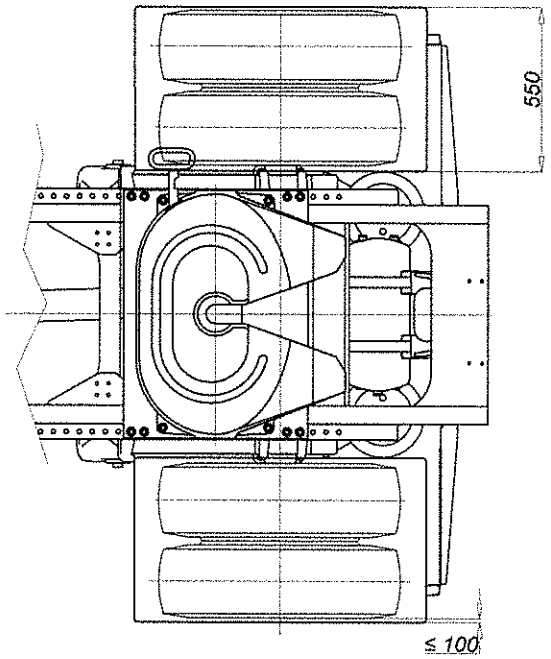

rear axle
with mechanical suspension

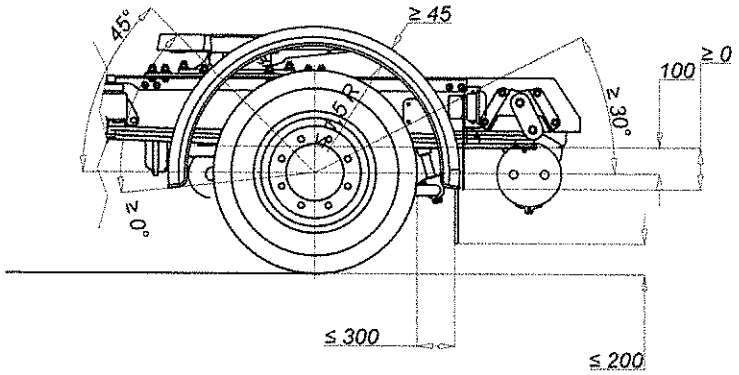

Tyres:	1,25 R:	1,5 R:
245/70 R17.5	479 mm	575 mm
265/70 R17.5	496 mm	596 mm

S.T. SYSTEM TRUCK S.p.a.
Via Paosa 28 - 46048 ROVERBELLA (MN) IT
C.F. 02209770797 - P.IVA: 03117430235
Tel.+39.0376.696809-Fax:+39.0376.1760180
e-mail: info@stsystemtruck.com
PEC: stsystemtruck@legalmail.it

Pos.	Q.tà	Designazione, materiale, dimensione, ecc.					Codice	Modifiche
Materiale		Unificazione	Trattamento	Caratteristiche meccaniche	Massa kg	Unità di misura lineari: mm angoli: °sessagesimali	Codice grezzo	Formato disegno
.....		.....	.....	.....	.....		.....	A3 UNI 936
Disegnato da		Controllato da	Data	Scala	Quote senza indicazione di tolleranza secondo tabella UNI EN 22768/1, con grado di precisione			Codice fornitore
P. Martini		P. Martini	05.05.2015	1:40				.....

Disegno di proprietà della S.T. System Truck S.p.A. Vietata la riproduzione non autorizzata.
Property of S.T. System Truck S.p.A. Reproduction not permitted, all rights reserved.

S.T. System Truck S.p.A.
Via Paosa 28 - I 46048 Roverbella (MN)
tel. +39 0376 696809 - fax +39 0376 1760180

TITOLO
TRACTOR CONVERSION IVECO ML110 EL/P T18 - ML110EL T18 - ML120EL/P T18 - ML120EL T18 - WB=3105 mm

N° DISEGNO	Modifica	Foglio
50.01.60.0053	.....	4/5

Disegno per omologazione
Drawing for type-approval

MOUNTING OF REAR REGISTRATION PLATE AND LIGHT (alternative)

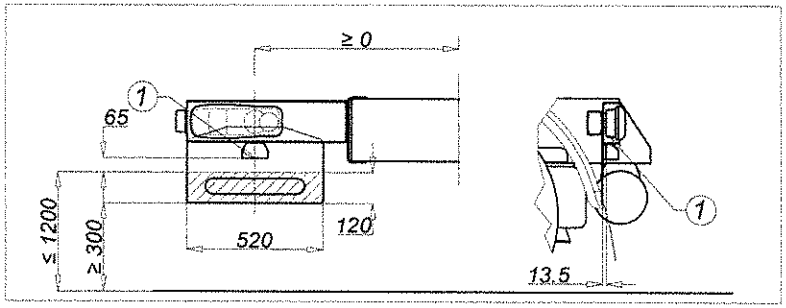

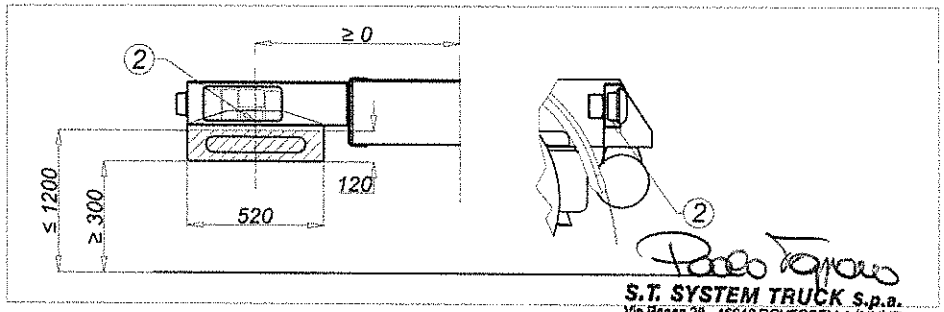

S.T. SYSTEM TRUCK S.p.a.
Via Paesa 28 - 46048 ROVERBELLA (MN) IT
C.F. 02209770797 - P.IVA: 03117430235
Tel.+39.0376.696809-Fax:+39.0376.1760180
e-mail: info@stsystemtruck.com
PEC: stsystemtruck@legalmail.it

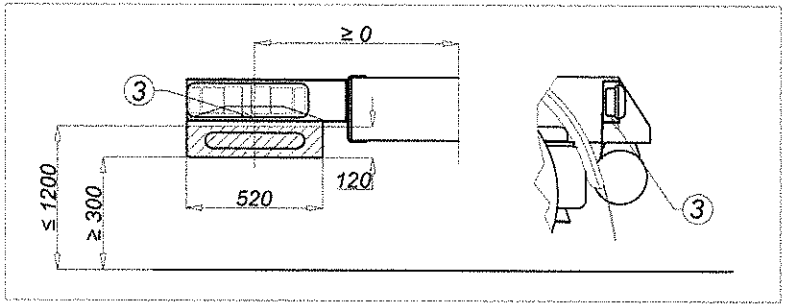

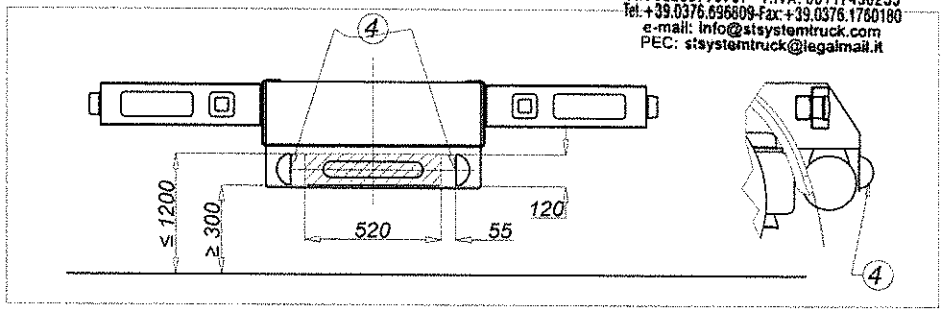

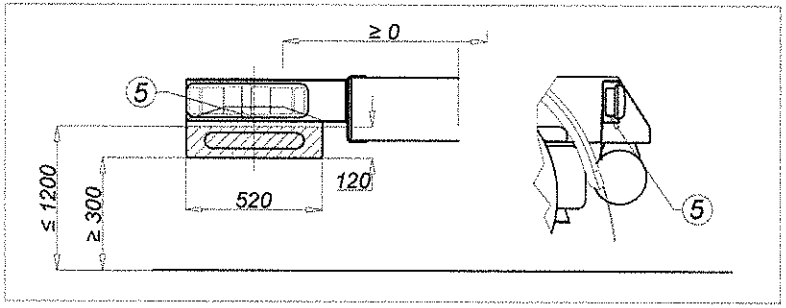

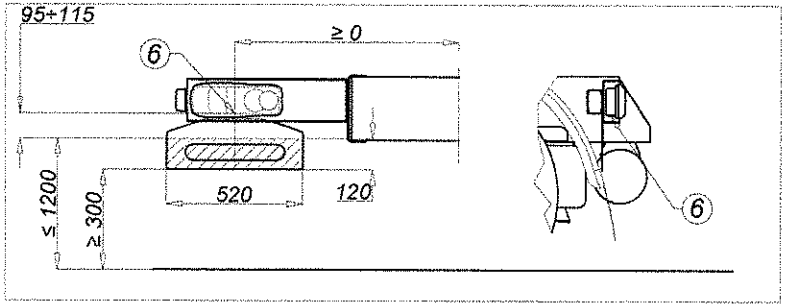

Nr.	Make	Approval	Qty	Colour	Signalling light on dashboard	
1	Fabrilcar	L00 E9 4127	1	white	yes	or
	Cobo	L00 E3 40153	1	white	yes	or
	Olsa	L00 E3 47104	1	white	yes	
2	Olsa	L00 E3 54571	1	white	yes	
3	Olsa	L00 E3 56221	1	white	yes	
4	Proplast	L00 E13 12731	2	white	yes	
5	Vignal (*)	L00 E2 5102	1	white	yes	(*): or Valeo.
6	Vignal (+)	L00 E2 8005	1	white	yes	(+): System.

The mounting plate light is fitted in accordance with the manufacturers instruction.

Pos.	Q.tà	Designazione, materiale, dimensione, ecc.					Codice	Modifiche
Materiale		Unificazione	Trattamento	Caratteristiche meccaniche	Massa kg	Unità di misura lineari: mm angoli:°sessagesimali	Codice grezzo	Formato disegno
.....		.....	.....	.....	.....		.....	A3 UNI 936
Disegnato da		Controllato da	Data	Scala	Quote senza indicazione di tolleranza secondo tabella UNI EN 22768/1, con grado di precisione			Codice fornitore
P. Martini		P. Martini	05.05.2015	1:40				.....

S.T. System Truck S.p.A.
via Paesa 28 - I 46048 Roverbella (MN)
tel. +39 0376 696809 - fax +39 0376 1760180

Disegno di proprietà della S.T. System Truck S.p.A. Vietata la riproduzione non autorizzata.
Property of S.T. System Truck S.p.A. Reproduction not permitted, all rights reserved.

TITOLO
TRACTOR CONVERSION IVECO ML110 EL/P T18 - ML110EL T18 - ML120EL/P T18 - ML120EL T18 - WB=3105 mm

N° DISEGNO
50.01.60.0053

Modifica .....

Foglio 5/5

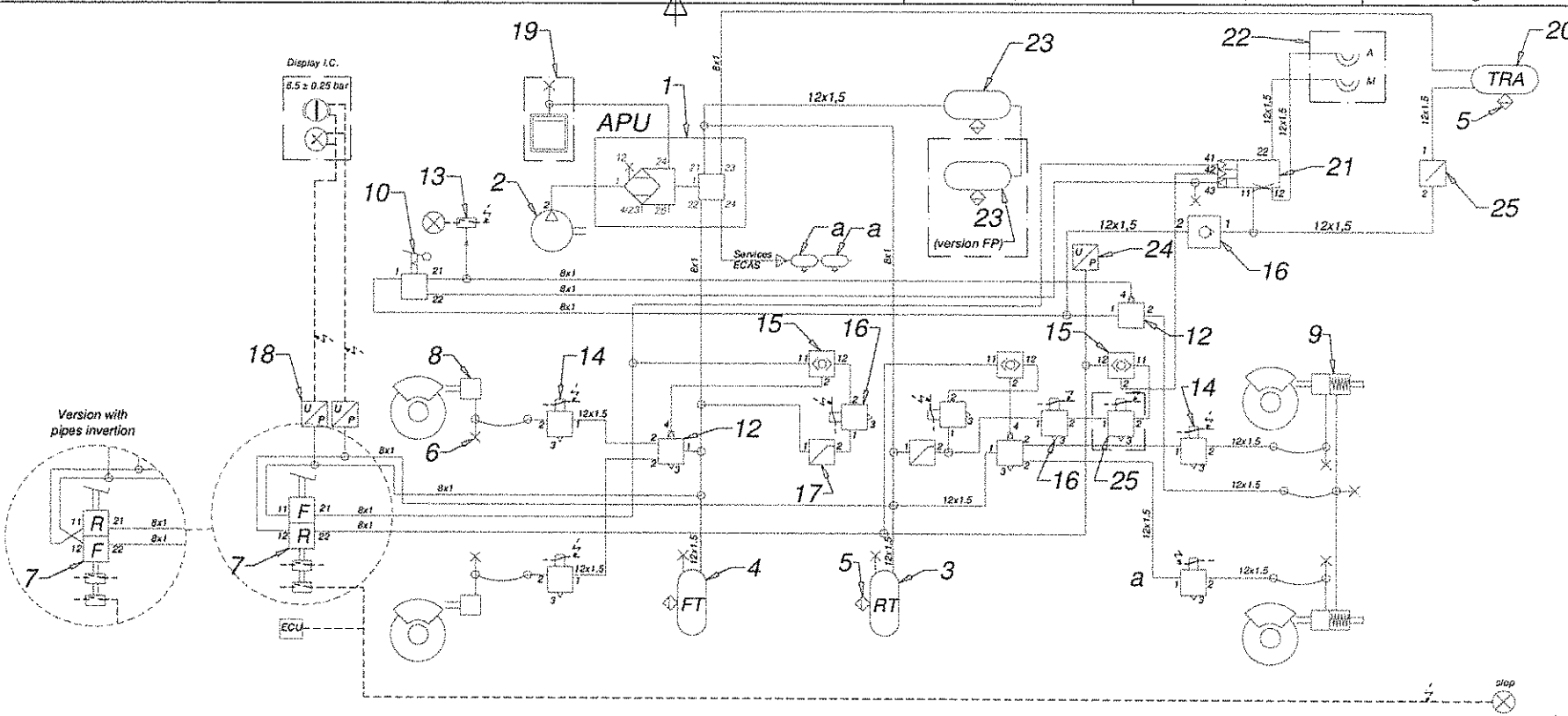

LEGEND

Original components:

1 - A.P.U. air dryer
- *cut-in pressure: 9,5 bar*
- *cut-off pressure: 11,2 bar*
- *opening pressure: ≤ 7,5 + 0,2 bar (port 21 and 22)*
- *opening pressure: ≤ 8,0 (port 23)*
- *static closing pressure: 6,5 ± 0,5 (port 21 and 22)*
- *static closing pressure: ≥ 6,5 (port 23)*
- *static closing pressure: ≥ 5,5 (port 24)*

2 - Single cylinder compressor 225 cc (optional 360 cc).
3 - Air tank 20 l front axle - app. CE.
4 - Air tank 20 l rear axle - app. CE.
5 - Spurge valve.
6 - Pressure control take-off.
7 - Pedal - dual distribution brake command autolimit 7.6 bar ± 0.3 bar or 9.2 ± 0.5 bar.
8 - Front axle brake chambers 22".
9 - Drive axle brake chamber combined,18/27".
10 - Check valve.
11 - Hand distributor for brake command.
12 - Relay valve.
13 - Switch indicator low pressure - 6.6 ± 0.2 bar.
14 - A.B.S. modulator.
15 - Double stop valve.
16 - Valve for A.S.R. / E.S.P.
17 - Pressure relief valve (8.5 bar).
18 - Double pressure sensor.
19 - Safety valve (optional).
20 - Air tank 15 l trailer - app. CE.
21 - Trailer control valve (pred. 0,2 bar).
22 - Coupling heads with pipe coli (vers. ISO).
23 - Air tanks for suspension (PTT 120EL: 1x20 liters, PTT: 130 ÷ 180: 1x25 liters or 2x25 version FP).
24 - Pressure sensor.
25 - EVSC valve (optional).

LEGEND

Added components for tractor conversion:
a - Air tank (max 20 liters for PTT: 120EL) - optional
a - Air tank (max 30 liters for PTT: 130 ÷ 180) - optional

S.T. SYSTEM TRUCK S.p.a.
Via Paesa 28 - 46048 ROVERBELLA (MN) IT
C.F. 02209770797 - P.IVA: 03117430235
Tel.+39.0376.696809-Fax:+39.0376.1760180
e-mail: info@stsystemtruck.com
PEC: stsystemtruck@legalmail.it

Rev. 2: schema specifico con ABS-ASR-ESP - 03.06.15 - PT
Rev. 1: aggiunta nota "max" per capienza serbatoi aggiunti - 16.03.15 - RT

Pos.	Q.tà	Designazione, materiale, dimensione, ecc.					Codice	Modifiche
Materiale		Unificazione	Trattamento	Caratteristiche meccaniche	Massa kg	Unità di misura lineari: mm angoli:°sessagesimali	Codice grezzo	Formato disegno A3 UNI 936
Disegnato da P. Toppano		Controllato da P. Martini	Data 10.07.2014	Scala		Quote senza indicazione di tolleranza secondo tabella UNI EN 22768/1, con grado di precisione		Codice fornitore .....

S.T. System Truck S.p.A.
via Paesa, 28 - I 46048 Roverbella (MN)
tel. +39 0376 696809 - fax +39 0376 1760180

Disegno di proprietà della S.T. System Truck S.p.A. - Vietata la riproduzione non autorizzata.
Property of S.T. System Truck S.p.A. Reproduction not permitted, all rights reserved.

TITOLO: *BRAKING LAYOUT - IVECO EUROCARGO EURO 6.1 TRACTOR*

N° DISEGNO: **25.01.00.0001** | Modifica: *2 del 03.06.15* | Foglio: *1/1*

S.T. SYSTEM TRUCK S.p.A.
Trasformazioni e Soluzioni per Veicoli Industriali

I - 46048 Roverbella (MN) - via Paesa, 28
Tel. +39 0376.696809
P.I. 03117430235 C.F. 02209770797
e-mail: info@stsystemtruck.com
web: www.stsystemtruck.com

Spett.le
Ministero delle Infrastrutture e dei Trasporti
Direzione Generale per la Motorizzazione
via G. Caraci, 36
I - 00157 Roma (RM)

Oggetto: nomine e deleghe - Deposito firme

Il sottoscritto **Roman Giannino** nato a Legnago (VR), il 10.05.1956, e residente a Legnago (VR), in piazza della Costituzione,
nella sua qualità di Legale Rappresentante della ditta **S.T. SYSTEM TRUCK S.p.A.** con sede legale e stabilimento produttivo in **via Paesa 28, Roverbella (MN)**

DICHIARA

che le persone:
- autorizzate a firmare le **dichiarazioni di conformità** ed i **certificati di origine** relativi ai veicoli trasformati dalla suddetta casa costruttrice,
- incaricate alla **trattazione delle pratiche di omologazione** presso il Ministero delle Infrastrutture e dei Trasporti,
- autorizzate a firmare le **dichiarazioni per l'immatricolazione** relativi ai veicoli trasformati dalla suddetta casa costruttrice,
- autorizzate a sottoscrivere le **richieste di trasposizione** delle omologazioni europee per il rilascio dei codici di immatricolazione presso il Ministero delle Infrastrutture e dei Trasporti,

sono indistintamente:

1. sig. **Bergamaschi Claudio** nato a Verona (VR), il 04.08.1961
   residente a Pescantina (VR), in via Giareta, 2/A
   codice fiscale BRGCLD61M04L781Q

2. ing. **Martini Paolo** nato a Verona (VR), il 10.03.1954
   residente a Verona, in strada del Casalino, 18
   codice fiscale MRTPLA54C10L781Y

3. sig. **Roman Giannino** nato a Legnago (VR), il 10.05.1956
   residente a Legnago (VR), in piazza della Costituzione
   codice fiscale RMNGNN56E10E512C

Il sottoscritto si impegna inoltre a comunicare tempestivamente qualsiasi variazione riguardante le deleghe conferite.

Si sottoscrive per adesione e deposito delle firme autografe e si allegano copie fotostatiche dei documenti di identità dei sottoscrittori (art. 21, comma 1 del D.P.R. n. 445/2000).

Roverbella (MN), 12.01.2015

Firma legale rappresentante

(G. Roman)

S.T. SYSTEM TRUCK S.p.A.
Via Paesa 28 - 46048 ROVERBELLA (MN)
C.F. 02209770797 - P.IVA: 03117430235
Tel. +39.0376.696809
e-mail: info@stsystemtruck.com
PEC: stsystemtruck@legalmail.it

Per accettazione:

Firma 1
(C. Bergamaschi)

Firma 2
(P. Martini)

Firma 3
(G. Roman)

Sistema Qualità Certificato
ISO 9001:2008
N° certificato: 11 057 01

CERTIFICATO DI CONFORMITÀ CE
EC CERTIFICATE OF CONFORMITY
VEICOLI INCOMPLETI
INCOMPLETE VEHICLES

Il sottoscritto
The undersigned

certifica che il veicolo:
hereby certifies that the vehicle:

0.1. Marca (denominazione commerciale del costruttore):
Make (trade name of manufacturer):

0.2. Tipo:
Type:

Variante:
Variant:

Versione:
Version:

0.2.1. Nome commerciale:
Commercial name:

0.2.2. Per i veicoli omologati in più fasi, documentazione di omologazione del veicolo nella fase iniziale / precedente:
For multi-stage approved vehicles, type-approval information of the base / previous stages vehicle:

Tipo:
Type:

Variante:
Variant:

Versione:
Version:

Numero di omologazione e numero dell'estensione:
Type-approval number, extension number:

0.4. Categoria di appartenenza del veicolo:
Vehicle category:

0.5. Nome e indirizzo del costruttore:
Name and address of manufacturer:

S.T. System Truck S.p.A.
via Paesa, 28 - I 46048 Roverbella (MN)

0.5.1. Per i veicoli omologati in più fasi, ragione sociale e indirizzo del fabbricante del veicolo nella fase iniziale / precedente del veicolo:
For multi-stage approved vehicles, company name and address of the manufacturer of the base/previous stage(s) vehicle:

0.6. Collocazione e metodo di applicazione delle targhe regolamentari:
Location and method of attachment of the statutory plates:

Collocazione del numero di identificazione del veicolo:
Location of the vehicle identification number:

0.9. Nome e indirizzo dell'eventuale rappresentante del costruttore:
Name and address of the manufacturer's representative (if any):

0.10. Numero di identificazione del veicolo:
Vehicle identification number:

è conforme sotto tutti i profili al tipo descritto nell'omologazione
conforms in all respects to the type described in approval
rilasciata in data e non può per essere immatricolato in modo permanente senza omologazioni ulteriori.
issued on and cannot be permanently registered without further approvals.

Roverbella (MN),

(Firma): .....
(Signature):

Caratteristiche generali di costruzione
General construction characteristics

1. Numero degli assi: Numero delle ruote:
Number of axles: *Number of wheels:*
1.1. Numero e posizione degli assi a ruote gemellate:
Number and position of axles with twin wheels:
2. Assi sterzanti (numero, posizione):
Steered axles (number, position):
3. Assi motori (numero, posizione, interconnessione):
Powered axles (number, position, interconnection):

Dimensioni principali
Main dimensions

4. Passo:
Wheelbase:
4.1. Interasse:
Axle spacing:
5.1. Lunghezza massima ammissibile:
Maximum permissible length:
6.1. Larghezza massima ammissibile:
Maximum permissible width:
8. Avanzamento (max e min) della ralla dei veicoli trattori per semirimorchi:
Fifth wheel lead for semi-trailer towing vehicle (maximum and minimum):
12.1 Sbalzo posteriore massimo ammissibile:
Maximum permissible rear overhang:

Masse
Masses

14. Massa in ordine di marcia del veicolo incompleto:
Mass in running order of the incomplete vehicle:
14.1. Distribuzione di tale massa tra gli assi:
Distribution of this mass amongst the axles:
1. kg - 2. kg - 3. kg - 4. kg
14.2. Massa effettiva del veicolo incompleto:
Actual mass of the incomplete vehicle:
15. Massa minima del veicolo una volta completato:
Minimum mass of the vehicle when completed:
15.1. Distribuzione di tale massa tra gli assi:
Distribution of this mass amongst the axles:
1. kg - 2. kg - 3. kg - 4. kg
16. Masse massime tecnicamente ammissibili
Technically permissible maximum masses
16.1. Massa massima tecnicamente ammissibile a pieno carico:
Technically permissible maximum laden mass:
16.2. Massa tecnicamente ammissibile su ciascun asse:
Technically permissible mass on each axle:
16.3. Massa tecnicamente ammissibile su ciascun gruppo di assi:
Technically permissible mass on each axle group:
1. kg - 2. kg
16.4. Massa massima tecnicamente ammissibile del veicolo combinato:
Technically permissible maximum mass of the combination:
17. Masse massime ammissibili previste per l'immatricolazione / ammissione alla circolazione nel traffico nazionale / internazionale
Intended registration / in service maximum permissible masses in national / international traffic
17.1. Massa massima ammissibile a pieno carico prevista per l'immatricolazione / ammissione alla circolazione:
Intended registration / in service maximum permissible laden mass:
17.2. Massa massima ammissibile a pieno carico su ciascun asse prevista per l'immatricolazione / ammissione alla circolazione:
Intended registration / in service maximum permissible laden mass on each axle:
1. kg - 2. kg - 3. kg - 4. kg
17.3. Massa massima ammissibile a pieno carico su ciascun gruppo di assi prevista per l'immatricolazione / ammissione alla circolazione:
Intended registration / in service maximum permissible laden mass on each axle group:
1. kg - 2. kg
17.4. Massa massima ammissibile del veicolo combinato prevista per l'immatricolazione / ammissione alla circolazione:
Intended registration / in service maximum permissible mass of the combination:
18. Massa trainabile massima tecnicamente ammissibile in caso di:
Technically permissible maximum towable mass in case of:
18.1. Rimorchio a timone:
Drawbar trailer:
18.2. Semirimorchio:
Semi-trailer:
18.3. Rimorchio ad asse centrale:
Centre-axle trailer:
18.4. Rimorchio non frenato:
Unbraked trailer:
19. Massa statica massima tecnicamente ammissibile al punto di aggancio:
Technically permissible maximum static mass at the coupling point:

Apparato motore
Power plant

20. Costruttore del motore:
Manufacturer of the engine:
21. Codice motore, come indicato sul motore:
Engine code as marked on the engine:
22. Principio di funzionamento:
Working principle:
23. Esclusivamente elettrico:
Pure electric:
23.1. Veicolo ibrido [elettrico]:
Hybrid [electric] vehicle:
24. Numero e disposizione dei cilindri:
Number and arrangement of cylinders:
25. Cilindrata:
Engine capacity:
26. Carburante:
Fuel:
26.1. Monocarburante
Mono fuel
26.2. (Solo doppia alimentazione):
(Dual-fuel only):
27. Potenza massima netta:
Maximum net power:
o potenza nominale continua massima (mot. elettrico):
or maximum continuous rated power (electric motor):
28. Cambio (tipo):
Gearbox (type):

Velocità massima
Maximum speed

29. Velocità massima:
Maximum speed:

Assi e sospensione
Axles and suspension

31. Posizione dell'asse o degli assi sollevabili:
Position of retractable axle(s):
32. Posizione dell'asse o degli assi scaricabili:
Position of loadable axle(s):
33. Asse/i motore/i munito/i di sospensione pneumatica o equivalente:
Drive axle(s) fitted with air suspension or equivalent:
35. Insieme pneumatico / ruota:
Tyre / wheel combination:
1°:
2°:

Freni
Brakes

36. Freni del rimorchio a collegamento:
Trailer brake connections:
37. Pressione della condotta di alimentazione dei sistemi di frenatura dei rimorchi:
Pressure in feed line for trailer braking system:

Dispositivo di aggancio
Coupling device

44. Numero o marchio di omologazione del dispositivo di aggancio (se installato):
Approval number or approval mark of coupling device (if fitted):
45. Tipi o categorie dei dispositivi di aggancio che possono essere montati:
Types or classes of coupling devices which can be fitted:
45.1. Valori caratteristici:
Characteristics values:

Prestazioni ambientali
Environmental performances

46. Livello sonoro
Sound level
A veicolo fermo: al regime di:
Stationary: at engine speed:
A veicolo in marcia:
Drive-by:
47. Livello delle emissioni dei gas di scarico:
Exhaust emission level:
48. Emissioni allo scarico:
Exhaust emissions:
Numero dell'atto normativo di base applicabile e della sua più recente modifica:
Number of the base regulatory act and latest amending regulatory act applicable:
1.1. procedura di prova: ESC
1.1. test procedure: ESC
CO: ; HC: ; NOx: ; HC+NOx:
Particolato / *Particulates* :
Opacità del fumo / *Smoke opacity* (ELR):
1.2. procedura di prova: WHSC (Euro VI)
1.2. test procedure: WHSC (Euro VI)
CO: ; THC: ; NMHC: ; NOx:
THC+NOx: NH3:
Particolato (massa) / *Particulates (mass)* :
Particole (numero) / *Particles (number)* :
2.1. procedura di prova: ETC (eventualmente)
2.1. test procedure: ETC (if applicable)
CO: ; NOx: ; NMHC: ;THC: ;CH4:
Particolato / *Particulates* :
2.2. procedura di prova: WHTC (Euro VI)
2.2. test procedure: WHTC (Euro VI)
CO: ; NOx: ; NMHC: ; THC:
CH4: ; NH3:
Particolato (massa) / *Particulates (mass):*
Particole (numero) / *Particles (number):*
48.1. Valore corretto del coefficiente di assorbimento del fumo:
Smoke corrected absorption coefficient:

Varie
Miscellaneous

52. Osservazioni:
Remarks:

Codice di immatricolazione per l'Italia:

CERTIFICATO DI CONFORMITÀ CE
EC CERTIFICATE OF CONFORMITY
VEICOLI COMPLETATI
COMPLETED VEHICLES

Il sottoscritto
The undersigned

certifica che il veicolo:
hereby certifies that the vehicle:

0.1. Marca (denominazione commerciale del costruttore):
Make (trade name of manufacturer):

0.2. Tipo:
Type:

Variante:
Variant:

Versione:
Version:

0.2.1. Nome commerciale:
Commercial name:

0.2.2. Per i veicoli omologati in più fasi, documentazione di omologazione del veicolo nella fase iniziale / precedente:
For multi-stage approved vehicles, type-approval information of the base / previous stages vehicle:

Tipo:
Type:

Variante:
Variant:

Versione:
Version:

Numero di omologazione e numero dell'estensione:
Type-approval number, extension number:

0.4. Categoria di appartenenza del veicolo:
Vehicle category:

0.5. Nome e indirizzo del costruttore:
Name and address of manufacturer:

S.T. System Truck S.p.A.
via Paesa, 28 - I 46048 Roverbella (MN)

0.5.1. Per i veicoli omologati in più fasi, ragione sociale e indirizzo del fabbricante del veicolo nella fase iniziale / precedente del veicolo:
For multi-stage approved vehicles, company name and address of the manufacturer of the base/previous stage(s) vehicle:

0.6. Collocazione e metodo di applicazione delle targhe regolamentari:
Location and method of attachment of the statutory plates:

Collocazione del numero di identificazione del veicolo:
Location of the vehicle identification number:

0.9. Nome e indirizzo dell'eventuale rappresentante del costruttore:
Name and address of the manufacturer's representative (if any):

0.10. Numero di identificazione del veicolo:
Vehicle identification number:

è conforme sotto tutti i profili al tipo descritto nell'omologazione rilasciata in data e può per essere immatricolato in modo permanente negli Stati membri aventi circolazione a destra / sinistra e che usano unità metriche / britanniche per il tachimetro.
conforms in all respects to the type described in approval issued on and can be permanently registered on Member States having right / left hand traffic and using metric / imperial units for the speedometer.

Roverbella (MN),

(Firma): .....
(Signature):

Caratteristiche generali di costruzione
General construction characteristics

1. Numero degli assi: Numero delle ruote:
Number of axles: Number of wheels:
1.1. Numero e posizione degli assi a ruote gemellate:
Number and position of axles with twin wheels:
2. Assi sterzanti (numero, posizione):
Steered axles (number, position):
3. Assi motori (numero, posizione, interconnessione):
Powered axles (number, position, interconnection):

Dimensioni principali
Main dimensions

4. Passo:
Wheelbase:
4.1. Interasse:
Axle spacing:
1-2: ; 2-3:
5. Lunghezza:
Length:
6. Larghezza:
Width:
8. Avanzamento (max e min) della ralla dei veicoli trattori per semirimorchi:
Fifth wheel lead for semi-trailer towing vehicle (maximum and minimum):
9. Distanza tra l'estremità anteriore del veicolo e il centro del dispositivo di aggancio:
Distance between the front end of the vehicle and the centre of the coupling device:
11. Lunghezza della superficie di carico:
Length of the loading area:
12. Sbalzo posteriore:
Rear overhang:

Masse
Masses

13. Massa del veicolo in ordine di marcia:
Mass of the vehicle in running order:
13.1. Distribuzione di tale massa tra gli assi:
Distribution of this mass amongst the axles:
1. kg - 2. kg - 3. kg - 4. kg
16. Masse massime tecnicamente ammissibili
Technically permissible maximum masses
16.1. Massa massima tecnicamente ammissibile a pieno carico:
Technically permissible maximum laden mass:
16.2. Massa tecnicamente ammissibile su ciascun asse:
Technically permissible mass on each axle:
16.3. Massa tecnicamente ammissibile su ciascun gruppo di assi:
Technically permissible mass on each axle group:
1. kg - 2. kg
16.4. Massa massima tecnicamente ammissibile del veicolo combinato:
Technically permissible maximum mass of the combination:
17. Masse massime ammissibili previste per l'immatricolazione / ammissione alla circolazione nel traffico nazionale/internazionale
Intended registration / in service maximum permissible masses in national/international traffic
17.1. Massa massima ammissibile a pieno carico prevista per l'immatricolazione / ammissione alla circolazione:
Intended registration / in service maximum permissible laden mass:
17.2. Massa massima ammissibile a pieno carico su ciascun asse prevista per l'immatricolazione / ammissione alla circolazione:
Intended registration / in service maximum permissible laden mass on each axle:
1. kg - 2. kg
17.3. Massa massima ammissibile a pieno carico su ciascun gruppo di assi prevista per l'immatricolazione / ammissione alla circolazione:
Intended registration / in service maximum permissible laden mass on each axle group:
1. kg - 2. kg
17.4. Massa massima ammissibile del veicolo combinato prevista per l'immatricolazione / ammissione alla circolazione:
Intended registration/in service maximum permissible mass of the combination:
18. Massa trainabile massima tecnicamente ammissibile in caso di:
Technically permissible maximum towable mass in case of:
18.1. Rimorchio a timone:
Drawbar trailer:
18.2. Semirimorchio:
Semi-trailer:
18.3. Rimorchio ad asse centrale:
Centre-axle trailer:
18.4. Rimorchio non frenato:
Unbraked trailer:
19. Massa statica massima tecnicamente ammissibile al punto di aggancio:
Technically permissible max static mass at the coupling point:

Apparato motore
Power plant

20. Costruttore del motore:
Manufacturer of the engine:
21. Codice motore, come indicato sul motore:
Engine code as marked on the engine:
22. Principio di funzionamento:
Working principle:
23. Esclusivamente elettrico:
Pure electric:
23.1. Veicolo ibrido [elettrico]:
Hybrid [electric] vehicle:
24. Numero e disposizione dei cilindri:
Number and arrangement of cylinders:
25. Cilindrata:
Engine capacity:
26. Carburante:
Fuel:
26.1. Monocarburante
Mono fuel
26.2. (Solo doppia alimentazione):
(Dual-fuel only):
27. Potenza massima netta:
Maximum net power:
o potenza nominale continua max (mot. elettrico):
or maximum continuous rated power (electric motor):
28. Cambio (tipo):
Gearbox (type):

Velocità massima
Maximum speed

29. Velocità massima:
Maximum speed:

Assi e sospensione
Axles and suspension

31. Posizione dell'asse o degli assi sollevabili:
Position of retractable axle(s):
32. Posizione dell'asse o degli assi scaricabili:
Position of loadable axle(s):
33. Asse/i motore/i munito/i di sospensione pneumatica o equivalente
Drive axle(s) fitted with air suspension or equivalent:
35. Insieme pneumatico / ruota:
Tyre / wheel combination:
1°:
2°:

Freni
Brakes

36. Freni del rimorchio a collegamento:
Trailer brake connections:
37. Pressione della condotta di alimentazione dei sistemi di frenatura dei rimorchi:
Pressure in feed line for trailer braking system:

Carrozzeria
Bodywork

38. Codice della carrozzeria:
Code for bodywork:
41. Numero e configurazione delle porte:
Number and configuration of doors:
42. Numero dei posti a sedere (compreso il conducente):
Number of seating positions (including the driver):

Dispositivo di aggancio
Coupling device

44. Numero o marchio di omologazione del dispositivo di aggancio (se installato):
Approval number or approval mark of coupling device (if fitted):
45.1. Valori caratteristici:
Characteristics values:
D: - V: - S: - U:

Prestazioni ambientali
Environmental performances

46. Livello sonoro
Sound level
A veicolo fermo: al regime di:
Stationary: at engine speed:
A veicolo in marcia:
Drive-by:
47. Livello delle emissioni dei gas di scarico:
Exhaust emission level:
48. Emissioni allo scarico:
Exhaust emissions:
Numero dell'atto normativo di base applicabile e della sua più recente modifica:
Number of the base regulatory act and latest amending regulatory act applicable:
1.1. procedura di prova: ESC
1.1. test procedure: ESC
CO: ; HC: ; NOx: ; HC+NOx:
Particolato / *Particulates:*
Opacità del fumo / *Smoke opacity* (ELR):
1.2. procedura di prova: WHSC (Euro VI)
1.2. test procedure: WHSC (Euro VI)
CO: ; THC: ; NMHC: ; NOx:
THC+NOx: ; NH_3:
Particolato (massa) / *Particulates (mass):*
Particole (numero) / *Particles (number):*
2.1. procedura di prova: ETC (eventualmente)
2.1. test procedure: ETC (if applicable)
CO: ; NOx: ; NMHC: ;THC: ;CH_4:
Particolato / *Particulates:*
2.2. procedura di prova: WHTC (Euro VI)
2.2. *test procedure: WHTC (Euro VI)*
CO: ; NOx: ; NMHC: ; THC:
CH_4: ; NH_3:
Particolato (massa) / *Particulates (mass):*
Particole (numero) / *Particles (number):*
48.1. Valore corretto del coefficiente di assorbimento del fumo:
Smoke corrected absorption coefficient:

Varie
Miscellaneous

50. Omologato per tipo conformemente ai requisiti di progettazione per il trasporto di merci pericolose:
classi:
Type-approved according to the design requirements for transporting dangerous goods:
classes:
51. Per veicoli speciali:
For special purpose vehicles:
52. Osservazioni:
Remarks:

Codice di immatricolazione per l'Italia:

"ACCORDO TECNICO" TRA IVECO S.p.A. e S.T. SYSTEM TRUCK S.p.A.

Questo "Accordo Tecnico" denominato nel seguito "Accordo", sottoscritto in data 26 novembre 2015, è stato raggiunto tra:

IVECO S.p.A., con sede legale a Torino, Italia, via Puglia n° 35, registrata al "Registro delle Imprese" col numero 09709770011, denominata nel seguito "IVECO"

e

S.T. System Truck S.p.A., con sede legale a Roverbella (MN), Italia, via Paesa n° 28, registrata al "Registro delle Imprese" col numero 03117430235, denominata nel seguito "S.T."

Considerando che:

a) IVECO è il costruttore del veicolo IVECO tipo STRALIS ed EUROCARGO (denominato nel seguito "Veicolo") indicato in allegato 1 a questo "Accordo";

b) S.T. riceve in conto lavoro da IVECO / Rete di vendita Iveco o da clienti terzi, veicoli a cui applica gli allestimenti / trasformazioni indicati in Allegato 2 a questo "Accordo", incluse le Direttive applicabili per i tipi di veicolo indicati (*);

c) S.T. ha ottenuto da IVECO specifica User-id e Password di accesso al suo "Portale Carrozzieri" (THB) e la qualificazione per gli allestimenti / trasformazioni indicate nell'allegato 2 di questo "Accordo";

d) IVECO e S.T. hanno ottenuto ispezione con esito favorevole alle rispettive unità produttive relativamente alla gestione della qualità dei propri processi produttivi secondo quanto previsto dall'Allegato X della Direttiva 2007/46/EC (denominata nel seguito "Direttiva") Tali ispezioni vengono ripetute alle rispettive scadenze, e in caso di esito negativo presso uno dei contraenti, l'altro contraente deve essere informato immediatamente;

e) IVECO e S.T. si impegnano a scambiarsi documenti e informazioni come previsto dall'allegato XVII - punto 1.1 della "Direttiva", assicurando di soddisfare i requisiti tecnici di tutti gli atti di regolamentazione applicabili (Direttive CE e/o regolamenti ECE-ONU) in conformità alle Appendici IV o XI della "Direttiva"; tali informazioni devono includere i dati di omologazione.

(*) per identificare le trasformazioni coinvolte (codice e descrizione) riferirsi all'Allegato 2.

In considerazione di quanto sopra specificato, alle condizioni e clausole indicate qui di seguito, IVECO e S.T. concordano quanto segue:

Ed.	Data	Descrizione delle modifiche
1	24/01/2014	Prima emissione
2	14/05/2014	Estensione a trasformazione Stralis a 4 assi (1+3) con N.O. generico
3	25/08/2014	Estensione trasf. Eurocargo 150 e 160 a 3 assi, e accorciamento passo (tutte con N.O. generico)
4	02/04/2015	Estensione trasf. Eurocargo 120E a trattore per semirimorchio (con N.O. generico) – Cambio Rag.
5	21/10/2015	Modifica N.O. generico trasf. Eurocargo 150 e 160 a 3 assi (allegato n° 5)
6	26/11/2015	Estensione trasf. Eurocargo 120EL a trattore per semirimorchio (con N.O. generico) – All.9

Art. 1.- Scopo

1.1.- Questo "Accordo" definisce termini e condizioni generali secondo cui IVECO e S.T. devono scambiarsi dati e informazioni per assicurare la conformità del veicolo e delle relative trasformazioni fatte da S.T. ai requisiti tecnici stabiliti dalla "Direttiva".
In particolare, IVECO e S.T. si scambieranno tutti i documenti e le informazioni relative ai dati di omologazione.
Per lo scopo di questo "Accordo", le informazioni e i documenti di cui sopra saranno indicati con il nome di "Informazioni".

1.2.- Lo scambio di "Informazioni" indicato nel precedente paragrafo 1.1 include tutte le informazioni sulle modifiche che ognuna delle Parti apporta al proprio prodotto e che possono avere impatto sull'omologazione del Veicolo o sulle relative trasformazioni indicate in Allegato 1 al presente "Accordo".

Art. 2.- riservatezza delle informazioni – Limiti di applicazione

2.1.- Tutte le "Informazioni" scambiate a seguito del presente "Accordo" devono essere trattate come "riservate" tra le Parti e non devono essere utilizzate per scopi diversi da quelli per cui sono state fornite nell'ambito del presente "Accordo".

2.2.- S.T. potrà fornire le "Informazioni" ricevute da Iveco, solo in relazione alle procedure di omologazione del "Veicolo" su richiesta delle Autorità di omologazione competenti.

Art. 3.- Obblighi

3.1.- IVECO fornirà a S.T. esclusivamente le "Informazioni" sulla base dello stato di completamento del "Veicolo" al momento della vendita e devono comprendere tutte le eventuali omologazioni ottenute negli stadi precedenti.

3.2.- S.T. informerà IVECO dell'avvenuta omologazione relativa al successivo stato di completamento del "Veicolo" in accordo con le Direttive applicabili; fornirà inoltre tutte le modifiche apportate da S.T. stesso ai sistemi del "Veicolo" omologati da IVECO, che possono influenzare le precedenti omologazioni.

3.3.- Tutti i costi necessari per aggiornamenti di omologazioni da eseguire a seguito di modifiche di prodotto apportate da Iveco per qualsiasi ragione (non solo per aggiornamenti legislativi) non sono da sostenere da Iveco ma da ciascuna delle Parti considerate in applicazione del principio secondo cui ogni "Costruttore" in un processo di omologazione "Multi-stage" CE è responsabile dell'omologazione e della conformità di produzione, di tutti i sistemi, componenti e unità tecniche fabbricate o aggiunte da Lui stesso allo "stage" costruttivo.

Art. 4.- Limiti all'applicazione del presente "Accordo"

Le procedure e le condizioni che S.T. deve rispettare per sottoporre eventuali richieste di "Nulla Osta generico" a IVECO per apportare modifiche al "Veicolo" su iniziativa di S.T. stesso, sono gestite in modo separato; in questo caso i documenti "Nulla Osta" rilasciati da Iveco sono allegati al presente "Accordo" (allegati 4, 5, 6, 7, 8 e 9). Tutte le condizioni (incluse le richieste di informazioni e relative frequenze) indicate nel Nulla Osta sono da considerare parte integrante dell'accordo stesso e quindi soggette a tutti i relativi vincoli.
Qualora S.T. intenda omologare veicoli secondo trasformazioni non previste nel "Manuale Allestitori" e non autorizzate da specifico Nulla Osta Iveco, Iveco non sarà tenuta ad inviare a S.T. informazioni specifiche relative a queste trasformazioni e declina ogni responsabilità per le

soluzioni tecniche approvate dalle autorità di omologazione. Per contro S.T. sarà tenuta ad informare Iveco circa la realizzazione ed omologazione di allestimenti non previsti dal "Manuale Allestitori" e non approvati da Iveco in modo che Iveco possa valutare possibili ipotesi di limitazione della garanzia. Eventuali limitazioni della garanzia Iveco saranno comunicate a S.T. in un documento specifico.

Art. 5.- Durata

5.1.- Il presente "Accordo" entra in vigore dal momento della sottoscrizione di entrambe le Parti ed è valido per un periodo di tempo indefinito, salvo diversa decisione presa dalle Parti stesse.

5.2.- Il presente "Accordo" sarà automaticamente interrotto nel caso in cui la collaborazione tra Iveco e S.T. viene meno per qualsiasi ragione.

5.3.- S.T. deve comunicare l'interruzione del presente "Accordo" alle Autorità di omologazione competenti in accordo con quanto previsto dalla "Direttiva" e successivi aggiornamenti, e in conformità al presente "Accordo". In ogni caso, Iveco si riserva il diritto di notificare l'interruzione stessa alle sopracitate Autorità.

Art. 6.- Modifiche

Questo "Accordo" può essere emendato o modificato solo per iscritto con firma di entrambe le Parti. La modifica si rende necessaria ad esempio in caso di richiesta di estensione ad altri veicoli o allestimenti, oppure in caso di cambio societario. In caso di modica si deve generare una nuova versione completa del documento che sostituisce integralmente la precedente; non è ammesso l'uso di addendum o forme simili. A seguito di ogni modifica, le Autorità di omologazione competenti devono essere informate dalle Parti.

Art. 7.- Legislazione applicabile

7.1.- Il presente "Accordo" sarà governato e interpretato in accordo con il Codice Civile Italiano.

7.2.- Ogni eventuale controversia tra le Parti, relativa al presente "Accordo", che non potrà essere risolta in via amichevole sarà trasmessa per esclusiva competenza al Tribunale di Torino.

In fede, le Parti hanno sottoscritto questo "accordo" (incluso il suo allegato) che deve essere applicato dai loro rispettivi funzionari o rappresentanti debitamente autorizzati a partire dalla data di sottoscrizione sopra indicata.

Per conto di
IVECO S.p.A.

FRANCO GUAZZOTTI
HOMOLOGATION, TIA. PT.R.
QUALITY MANAGER

Per conto di
S.T. SYSTEM TRUCK S.p.A.

S.T. SYSTEM TRUCK S.p.a.
Via Paesa 28 - 46048 ROVERBELLA (MN) IT
C.F. 02209770797 - P.IVA. 03117430205
Tel. +39.0376.696809-Fax: +39.0376.1760180
e-mail: info@stsystemtruck.com
PEC: stsystemtruck@legalmail.it

Allegato 1 all'Accordo Tecnico "T.A. IT/0001/2014"

VEICOLO/I TIPO/I E SUE / LORO TRASFORMAZIONI APPLICABILI

VEICOLO / TIPO 1:	**EUROCARGO EURO 5 E 6**
TRASFORMAZIONI:	v. allegato 2
Nulla Osta codice:	"2520.153.001103-2015" in allegato 5
Nulla Osta codice:	"1976.98.000432-2014" in allegato 6
Nulla Osta codice:	"1977.98.000433-2014" in allegato 7
Nulla Osta codice:	"1470.48.000281-2015" in allegato 8
Nulla Osta codice:	"1908.91.000598-2015" in allegato 9

Direttive da soddisfare:

.....

.....

VEICOLO / TIPO 2:	**STRALIS EURO 5 E 6**
TRASFORMAZIONI:	v. allegato 2
Nulla Osta codice:	"1610.62.000252-2014" in allegato 4

Direttive da soddisfare:

.....

.....

VEICOLO / TIPO 3:	**TRAKKER EURO 5 E 6**
TRASFORMAZIONI:	v. allegato 2

Direttive da soddisfare:

.....

.....

Allegato 2 all'Accordo Tecnico "T.A. IT/0001/2014"

TABELLA DELLE TRASFORMZIONI PER IDENTIFICARE QUELLE COINVOLTE NELL'ACCORDO

(crocettare quelle coinvolte per ogni gamma di prodotto)

Codice	Lista ufficiale da Reg 678/2011 CE	Veic. Tipo
01	Piattaforma	
02	Sponda ribaltabile	
03	Cassone chiuso	
04	Box condizionato, con pareti isolate e attrezzato per mantenere la temperatura interna	
05	Box condizionato, con pareti isolate ma non attrezzato per mantenere la temperatura interna	
06	Struttura coperta da telone	
07	Cassa mobile (sovrastruttura intercambiabile)	
08	Portacontainer	
09	Veicoli muniti con gancio di sollevamento	
10	Cassone ribaltabile	
11	Cisterna	
12	Cisterna destinata al trasporto di merci pericolose	
13	Camion per il trasporto bestiame	
14	Bisarca	
15	Camion Betoniera	
16	Autopompa per calcestruzzo	
17	Camion per il trasporto Legname	
18	Veicolo per la raccolta dei rifiuti	
19	Spazzatrice, pulitrice e spurgo pozzi neri	
20	Compressore	
21	Porta-barche	
22	Porta-alianti	
23	Veicoli destinati alla vendita al dettaglio o da esposizione	
24	Carroattrezzi	
25	Camion con scala	
26	Autogru (diversa da gru mobile)	
27	Camion con piattaforma aerea	
28	Gru scavatrice	
29	Rimorchio a pianale ribassato	
30	Veicolo per il trasporto di lastre di vetro	
31	Camion dei pompieri	
99	Altro	
	Codici Iveco per "Veicoli Speciali" (2007/46/CE Allegato XI) e per trasporto persone	
51	Autocaravan	
52	Ambulanza	
53	Veicoli funerari	
54	Veicoli blindati	
55	Veicoli per trasporto disabili	
56	Veicolo per trasporto persone (Cat M1, M2, M3)	
	Codici Iveco per veicoli trasformati	
61	Allungamento / accorciamento passo	X
62	Aggiunta di un asse	X
63	Conversione a Trattore	X
64	Conversione a cabina doppia	

IVECO S.p.A.
PD&E/ETS/HTA&R/GD/BG
1610.62.000252-2014 BG/ev

Torino, 04.07.2014

N U L L A O S T A

Si dichiara che è tecnicamente possibile applicare un asse aggiunto intermedio a sterzatura comandata idraulicamente con pilotaggio meccanico sugli autotelai cabinati tipo 2Y3C, omologazione e3*2007/46*0136, nei vari passi omologati ed adeguando lo sbalzo posteriore al modello a quattro assi ottenuto (configurazione 1+3)
La sospensione dell'asse aggiunto deve essere funzionalmente omogenea con quella degli assi attigui originali.
I rinforzi al telaio, anche per il rispetto delle verifiche richieste dalla normativa in vigore, non devono essere eseguiti mediante l'applicazione di piattabande sulle ali dei longheroni telaio.
Il veicolo trasformato, nel caso ricorra, deve inoltre essere equipaggiato di adeguato controtelaio.
L'impianto di frenatura deve essere integrato dalla sezione relativa all'asse aggiunto.
I gruppi freno dell'asse aggiunto devono essere uguali a quelli del primo asse originale e gli attuatori devono avere capacità frenanti di servizio e di stazionamento proporzionali ai carichi a terra realizzati.
I mozzi ruota dell'asse aggiunto devono essere dello stesso tipo di quelli del primo asse.
Le masse limiti sugli assi, da definire alla luce delle verifiche e prove effettuate sui complessi di sterzatura e frenatura in fase di collaudo, non potranno, in ogni caso, superare i seguenti valori massimi:

- su primo asse.....kg 9.000;
- su secondo asse.....kg 7.500;
- su terzo asse.....kg 12.000;
- su quarto asse.....kg 8.000.

La massa tecnica complessiva potrà assumere il valore max di 35000 kg in presenza di telaio con spessore di 7,7 mm ed a sezione costante, nel caso di telaio da 6,7 mm sarà comunque limitata a 32000 kg.
Qualora il veicolo sia adeguato in ADR la massa tecnica complessiva sarà limitata a 34000 kg.
Il rapporto minimo (a vuoto ed a carico) tra masse asse anteriore ed assi posteriori deve essere pari a 0,25.
La realizzazione deve essere eseguita a perfetta regola d'arte, in particolare per quanto riguarda collegamenti al telaio, applicazione di rinforzi e verifica della funzionalità e sicurezza del sistema di sterzatura aggiunto.
Deve essere rispettato quanto riportato sulla pubblicazione IVECO "Direttive per la trasformazione e gli allestimenti", in particolare per quanto concerne le prescrizioni sull'impianto elettrico.
L'omologazione e le eventuali prove di collaudo, presso gli organi competenti, sono a cura ed a carico della Ditta trasformatrice.
La responsabilità per l'esecuzione della trasformazione e del corretto allestimento del veicolo, nel rispetto di quanto previsto dalle normative in vigore, deve essere assunta dalla Ditta S.T. SYSTEM TRUCK di Villafranca (VR), alla quale si rilascia la presente dichiarazione.
La sopracitata Ditta si impegna inoltre a comunicare ad IVECO S.p.A, entro 30 gg. dalla trasformazione, l'elenco completo dei telai trasformati e redigerà report riepilogativo entro la fine di ogni anno.

CNH INDUSTRIAL **IVECO S.p.A.**
PD&E - Engineering/Technical Support
Homologation, Tech. Application & Regulation
Technical Application
(Ing. Bruno Gianolla)

IVECO

IVECO S.p.A.
PD&E/ETS/HTA&R/GD/BG
2520.153.001103-2015 BS/bs

Torino, 21.10.2015

NULLA OSTA

Si dichiara che è tecnicamente possibile applicare un terzo asse posteriore a sterzatura comandata idraulicamente con pilotaggio meccanico all'autotelaio per autoveicolo tipo IG160E2CA sui vari passi omologati (Omologazione e3*2007/46*0186*02 e successive estensioni) senza modificare la distanza originale tra primo e secondo asse ed adeguando lo sbalzo posteriore al modello ottenuto.
E' inoltre, altresì possibile accorciare il passo originale esclusivamente da mm 6570 a mm 6210 riprogrammando il software in funzione del nuovo passo presso un CENTRO IVECO SERVICE.

CNH INDUSTRIAL

La distanza tra secondo e terzo asse deve essere di 1395 mm.
I veicoli devono essere nuovi e contenere nell'ordine i seguenti opzionali:

- CCP 4667 (Predisposizione Impianto frenante per terzo asse)
- CCM 74434 (assale anteriore aggiuntivo su telaio)
- CCM 74427 (2 ruote aggiuntive con copricerchi)
- CCM 12935 (SV01 Trasformazione 3zo asse ML210/220-Systemtruck)

L'asse aggiunto deve essere originale Iveco tipo 5860 CL (PN 7187036 XZ), dotato di sospensione pneumatica e dispositivo di sollevamento automatico.
Particolare cura deve essere posta nell'installazione di tale sospensione, prevedendo corretti assetti, adeguate flessibilità e le opportune interconnessioni con le sospensioni dell'asse motore, al fine di garantire un comportamento corretto e sicuro del veicolo nel suo esercizio.
I rinforzi al telaio possono essere realizzati tramite profilati a "C" oppure ad "L" inseriti all'interno dei longheroni del telaio, lo spessore può variare in funzione delle zone interessate.
Il materiale deve avere caratteristiche equivalenti a quelle del telaio originale.
Per il rispetto delle verifiche richieste dalla normativa in vigore, sono vietati rinforzi realizzati tramite piattabande applicate sulle ali dei longheroni del veicolo.
L'impianto frenante deve essere integrato dalla sezione relativa all'asse aggiunto.
I gruppi freno del terzo asse devono essere uguali a quelli montati in origine sull'asse anteriore e gli attuatori devono avere capacità frenante proporzionale ai carichi a terra realizzati.

CNH INDUSTRIAL IVECO S.p.A.
PD&E - Engineering Technical Support
Homologation, Tech. Application & Regulation
Technical Application
(Ing. Bruno Giazolla)

IVECO

La leva dell'idroguida non deve essere forata.

Devono essere rispettate le masse massime sugli assi anteriore e posteriore motore previste sul prospetto di omologazione.
La massa tecnica complessiva potrà assumere il valore max di 22.000 kg nel caso del 160E o 21.000 kg in quello del 150E.
La frazione della massa complessiva gravante sul primo asse in ogni condizione di carico non deve essere inferiore al 20%.
Per incrementare la massa aderente sull'asse motore in fase di avviamento, l'autocarro trasformato può essere dotato di dispositivo che consenta il trasferimento di carico all'asse stesso, alle seguenti condizioni:

- il carico sull'asse motore non deve superare il valore di Kg 12.500
- utilizzazione del dispositivo solamente per brevi tratti e su terreno con aderenza particolarmente scarsa e con velocità massima ammessa di 30 Km/h.

La realizzazione deve essere eseguita a perfetta regola d'arte, in particolare per quanto riguarda collegamenti al telaio, applicazione di rinforzi e modiche alla trasmissione con le opportune verifica della funzionalità e sicurezza del sistema di sterzatura aggiunto.
Deve essere rispettato quanto previsto sulla pubblicazione IVECO "Direttive per la trasformazione e gli allestimenti".
L'omologazione e le eventuali prove di collaudo, presso gli organi competenti, sono a cura ed a carico della Ditta trasformatrice.
La responsabilità per l'esecuzione della trasformazione e del corretto allestimento del veicolo, nel rispetto di quanto previsto dalle normative in vigore, deve essere assunta dalla Ditta S.T. SYSTEM TRUCK di Roverbella (MN), alla quale viene rilasciata la presente dichiarazione.
La sopracitata Ditta si impegna inoltre a comunicare ad IVECO S.p.A, entro 30 gg. dalla trasformazione, l'elenco completo dei telai trasformati e redigerà report riepilogativo entro la fine di ogni anno.

CNH INDUSTRIAL IVECO S.p.A.
PD&E - Engineering Technical Support
Homologation, Tech. Application & Regulation
Technical Application
(Ing. Bruno Ginnolla)

IVECO S.p.A.
PD&E/ETS/HTA&R/GD/BG
1976.98.000432-2014 BG/ev

Torino, 29.07.2014

NULLA OSTA

CNH INDUSTRIAL

Si dichiara che é tecnicamente possibile accorciare il passo originale degli autotelai cabinati tipo IG100E2BA (Omologazione E3*2007/46*0188), da 3105 a 2790 mm.

La trasformazione riguarda esclusivamente veicoli con cabina MLC e non atti al traino.

I veicoli devono essere nuovi e contenere nell'ordine il CCM 74439 (fornitura parti sciolte per kit passo 2790 mm) e il CCM 74450 (taratura EVSC per passo 2790) nel caso di veicoli equipaggiati con EVSC.

Lo sbalzo posteriore potrà essere modificato in funzione del nuovo passo.

Devono essere rispettati i valori riportati sul prospetto di omologazione quali:

- massa complessiva a pieno carico;
- masse massime ammesse sugli assi;
- rapporto minimo (a vuoto ed a carico) tra masse asse anteriore ed asse posteriore.

Deve essere rispettato quanto previsto sulla pubblicazione IVECO "Direttive per la trasformazione e gli allestimenti".

La realizzazione deve essere eseguita a perfetta regola d'arte, in particolare per quanto riguarda collegamenti al telaio, applicazione di rinforzi e modifiche alla trasmissione.

L'omologazione e le eventuali prove di collaudo, presso gli organi competenti, sono a cura ed a carico della Ditta trasformatrice.

La responsabilità per l'esecuzione della trasformazione e del corretto allestimento del veicolo, nel rispetto di quanto previsto dalle normative in vigore, deve essere assunta dalla Ditta S.T. SYSTEM TRUCK di Villafranca (VR), alla quale si rilascia la presente dichiarazione.

La sopracitata Ditta si impegna inoltre a comunicare ad IVECO S.p.A, entro 30 gg. dalla trasformazione, l'elenco completo dei telai trasformati e redigerà report riepilogativo entro la fine di ogni anno.

CNH INDUSTRIAL **IVECO S.p.A.**
PD&E - Engineering Technical Support
Homologation, Tech. Application & Regulation
Technical Application
(Ing. Bruno Gianolla)

IVECO S.p.A.
PD&E/ETS/HTA&R/GD/BG
1977.98.000433-2014 BG/ev

Torino, 21.07.2014

NULLA OSTA

CNH INDUSTRIAL

Si dichiara che é tecnicamente possibile accorciare il passo originale degli autotelai cabinati tipo IG80EL2BA (Omologazione E3*2007/46*0202), da 3105 a 2790 mm.

La trasformazione riguarda esclusivamente veicoli con cabina MLC e non atti al traino.

I veicoli devono essere nuovi e contenere nell'ordine il CCM 74439 (fornitura parti sciolte per kit passo 2790 mm) e il CCM 74450 (taratura EVSC per passo 2790) nel caso di veicoli equipaggiati con EVSC.

Lo sbalzo posteriore potrà essere modificato in funzione del nuovo passo.

Devono essere rispettati i valori riportati sul prospetto di omologazione quali:

- massa complessiva a pieno carico;
- masse massime ammesse sugli assi;
- rapporto minimo (a vuoto ed a carico) tra masse asse anteriore ed asse posteriore.

Deve essere rispettato quanto previsto sulla pubblicazione IVECO "Direttive per la trasformazione e gli allestimenti".

La realizzazione deve essere eseguita a perfetta regola d'arte, in particolare per quanto riguarda collegamenti al telaio, applicazione di rinforzi e modifiche alla trasmissione.

L'omologazione e le eventuali prove di collaudo, presso gli organi competenti, sono a cura ed a carico della Ditta trasformatrice.

La responsabilità per l'esecuzione della trasformazione e del corretto allestimento del veicolo, nel rispetto di quanto previsto dalle normative in vigore, deve essere assunta dalla Ditta S.T. SYSTEM TRUCK di Villafranca (VR), alla quale si rilascia la presente dichiarazione.

La sopracitata Ditta si impegna inoltre a comunicare ad IVECO S.p.A, entro 30 gg. dalla trasformazione, l'elenco completo dei telai trasformati e redigerà report riepilogativo entro la fine di ogni anno.

CNH INDUSTRIAL **IVECO S.p.A.**
PD&E - Engineering Technical Support
Homologation, Tech. Application & Regulation
Technical Application
(Ing. Bruno Gianolla)

IVECO S.p.A.
PD&E/ETS/HTA&R/GD/BG
1470.48.000281-2015 BS/ev

Torino, 26.03.2015

NULLA OSTA

Si dichiara che è tecnicamente ammissibile trasformare gli autotelai cabinati tipo IG120E2BA Omologazione Europea e 3*2007/46*0200 (versioni Euro VI) nei passi 3105 e 3690, con cabina corta e/o lunga, in trattori per semirimorchio (completato) o in autotelai per trattore per semirimorchio (incompleto).

La realizzazione deve essere eseguita a perfetta regola d'arte, in particolare per quanto riguarda:

- la modifica del telaio come da disegno N° 50.01.60.0054 (allegato);
- l'adeguamento dell'impianto frenante secondo lo schema N° 25.01.00.0001 (allegato) ;
- l'applicazione di una ralla da 2" di tipo approvato mediante un'adeguata struttura di appoggio (trattore) ;

Devono essere assicurati i movimenti relativi motrice/semirimorchio previsti dalle vigenti norme.

Le masse massime a pieno carico non devono superare i seguenti valori:

- asse anteriore .....kg 4.800;
- asse posteriore .....kg 8.500;
- totale motrice (M.T.T.).....kg 12.000;
- totale autoarticolato (M.T.C.).....kg 26.000.

Deve essere rispettato quanto previsto sulla pubblicazione IVECO "Direttive per la trasformazione e gli allestimenti".

L'omologazione e le eventuali prove di collaudo, presso gli organi competenti, sono a cura ed a carico della Ditta trasformatrice.

La responsabilità per l'esecuzione della trasformazione e del corretto allestimento dei veicoli, nel rispetto di quanto previsto dalle normative in vigore, deve essere assunta dalla Ditta S.T. SYSTEM TRUCK di Roverbella (MN), alla quale viene rilasciata la presente dichiarazione.

La sopracitata Ditta si impegna inoltre a comunicare ad IVECO S.p.A, entro 30 gg. dalla trasformazione, l'elenco completo dei telai trasformati e redigerà report riepilogativo entro la fine di ogni anno.

CNH INDUSTRIAL IVECO S.p.A.
PD&E - Engineering Technical Support
Homologation, Tech. Application & Regulation
Technical Application
(Ing. Bruno Gianolla)

IVECO S.p.A.
PD&E/ETS/HTA&R/GD/BG
1908.91.000598-2015 BG /ev

Torino, 25.11.2015

N U L L A O S T A

Si dichiara che è tecnicamente ammissibile trasformare gli autotelai cabinati tipo IG120EL2BA Omologazione Europea e3*2007/46*0187*04 (e successive) nei passi 3105, con cabina corta e/o lunga, in trattori per semirimorchio (completato) o in autotelai per trattore per semirimorchio (incompleto).

E' inoltre tecnicamente ammesso accorciare da 3690 a 3105 mm la distanza originale tra il primo ed il secondo asse.

CNH INDUSTRIAL

I veicoli devono essere nuovi e contenere nell'ordine i seguenti opzionali:

- CCP 430 (Adeguamento Traino Rimorchio)
- CCM 12937 (SVO7 Artic Convertion – System Truck)
- CCM 74533 (Taratura EVSC per trasformazione a trattore)

La realizzazione deve essere eseguita a perfetta regola d'arte, in particolare per quanto riguarda:

- la modifica del telaio come da disegno N° 50.01.60.0053 fogli 1/5 e 2/5 (allegati);
- l'adeguamento dell'impianto frenante secondo lo schema N° 25.01.00.0001 (allegato) ;
- l'applicazione di una ralla da 2" di tipo approvato mediante un'adeguata struttura di appoggio (trattore) ;

Devono essere assicurati i movimenti relativi motrice/semirimorchio previsti dalle vigenti norme.

Le masse massime a pieno carico non devono superare i seguenti valori:

- asse anteriore ..... kg 4.600;
- asse posteriore .....kg 8.500;
- totale motrice (M.T.T.).....kg 12.000;
- totale autoarticolato (M.T.C.).....kg 18.000.

Deve essere rispettato quanto previsto sulla pubblicazione IVECO "Direttive per la trasformazione e gli allestimenti".

L'omologazione e le eventuali prove di collaudo, presso gli organi competenti, sono a cura ed a carico della Ditta trasformatrice.

La responsabilità per l'esecuzione della trasformazione e del corretto allestimento dei veicoli, nel rispetto di quanto previsto dalle normative in vigore, deve essere assunta dalla Ditta S.T. SYSTEM TRUCK di Roverbella (MN), alla quale viene rilasciata la presente dichiarazione.

La sopracitata Ditta si impegna inoltre a comunicare ad IVECO S.p.A, entro 30 gg. dalla trasformazione, l'elenco completo dei telai trasformati e redigerà report riepilogativo entro la fine di ogni anno.

CNH INDUSTRIAL **IVECO S.p.A.**
PD&E - Engineering Technical Support
Homologation, Tech. Application & Regulation
Technical Application
(Ing. Bruno Gianolla)

Ministero delle Infrastrutture e dei Trasporti
Direzione Generale Territoriale del Nord-Est
CENTRO PROVA AUTOVEICOLI DI VERONA
I - 37135 Verona - strada della Genovesa, 29
☎ +39 045 8550572 - 🖷 +39 045 8550471 - ✉ cpa.verona@mit.gov.it

VERBALE
TEST REPORT

Numero verbale: ***Test report number:***	**11135 / V**	**del** ***of***	**18.11.2015**

delle verifiche e prove eseguite sul veicolo:
the checks and tested carried out on a vehicle:

[ ] Completo
Complete

[X] Incompleto
Incomplete

[X] Completato
Completed

Tipologia veicolo: *Vehicle:*		Trattore per semirimorchio con ralla e autotelaio per trattore per semirimorchio *tractor for semitrailer with 5th wheel and chassis for tractor for semitrailer*
Categoria del veicolo: *Category of vehicle:*		N2
Nome e indirizzo del costruttore: *Name and address of manufacturer:*	(fase 1) *(stage 1)*	Iveco S.p.A. I-10156 Torino - via Puglia, 35
	(fase 2) *(stage 2)*	S.T. System Truck S.p.A. I-46048 Roverbella (MN) - Via Paesa, 28
Nome e indirizzo dell'eventuale rappresentante del costruttore: *Name and address of the manufacturer's representative (if any):*		non ricorre *not applicable*
Nome e indirizzo del trasformatore: *Name and address of converter:*		S.T. System Truck S.p.A. I-46048 Roverbella (MN) - Via Paesa, 28
Nome e indirizzo dell'allestitore: *Name and address of bodybuilder:*		non ricorre *not applicable*
Marca (denominazione commerciale del costruttore): *Make (trade name of manufacturer):*		Iveco / System Truck
Tipo: *Type:*		ST-TR-IG120EL2BA
Varianti: *Variants:*		vedere scheda informativa n° ST-TR-IG120EL2BA del 13.07.2015 *see information document Nr. ST-TR-IG120EL2BA of 13.07.2015*
Versioni: *Versions:*		vedere scheda informativa n° ST-TR-IG120EL2BA del 13.07.2015 *see information document Nr. ST-TR-IG120EL2BA of 13.07.2015*
Data della domanda: *Request date:*		13.07.2015
Protocollo n°: *Case number:*	1997 / F6301.16	del *of* 13.07.2015
Data della domanda integrativa: *Additional request date:*		non ricorre *not applicable*
Protocollo n°: *Case number:*		non ricorre *not applicable*

Data della domanda di rettifica:
Correction request date:

non ricorre
not applicable

Protocollo n°:
Case number:

non ricorre
not applicable

Presentata da:
Presented on:

[ ] Costruttore
Manufacturer

[ ] Mandatario
Manufacturer's representative

[X] Trasformatore
Converter

[ ] Allestitore
Bodybuilder

Viste le norme e le disposizioni ministeriali in materia di omologazione del tipo di veicolo sopraindicato, in vigore all'atto della presentazione della domanda, e la documentazione allegata alla domanda, ed acquisiti i verbali parziali e le certificazioni CE/ECE delle prove eseguite; visti in particolare la Direttiva "Quadro" 2007/46/CE ed i Regolamenti UE 1229/2012, UE 1230/2012, UE 133/2014, UE 214/2014 fino al Reg. UE 1171/2014;
Havings viewed the norme and homologation material of the vehicle type indicated above, in response to the request presented, the documents attached to the request, and acquiring the partial approvals and the EC/EEC certifications; havings viewed the Diectives 2007/46/EC and the Regulations UE 1229/2012, UE 1230/2012, UE 133/2014, UE 214/2014 and UE 1171/2014;

il sottoscritto responsabile del procedimento:
Person responsible for procedure:

dott. ing. Renato CORMACI

in data:
date:

18.11.2015

in località:
location:

Verona, presso la sede del C.P.A.

ha proceduto alla stesura del presente verbale finale per il rilascio di:
has proceeded to write this final report as:

[X] Nuova omologazione CE
New EC approval

[ ] Estensione di omol. CE
Extension EC approval

[X] globale europea
europea type-approval

[ ] piccole serie (KS)
small series

[ ] nazionale limitata (NKS)
national type-approval

[ ] individuale europea
individual approval

[ ] temporanea
temporary

Motivi dell'omologazione:
Reasons for homologation:

il veicolo è stato trasformato da autotelaio per autoveicolo a trattore per semirimorchio con ralla oppure autotelaio per trattore per semirimorchio
the vehicle is converted from chassis without bodywork to tractor for semitraile with 5th wheel or chassis for tractor for semitrailer

Sono intervenuti alle prove:
Present during testing:

dott. ing. Paolo TOPPANO
(in rappresentanza della ditta)
(representative of the converter)

1.0. IDENTIFICAZIONE PROTOTIPI RAPPRESENTATIVI
IDENTIFICATION OF REPRESENTATIVE PROTOTYPES

1.1. Prototipo n° 1
Prototype Nr. 1

Tipo: Iveco IG 120EL2BA / ST*TR*6753*
Type:

Numero di identificazione del veicolo: ZCFA71EGX02639317
Vehicle identification number:

variante: C6
variant:

versione: C9J115R1KL30A6AP2 A
version:

sottoposto a prova il: 11.11.2015 e 13.11.2015
date of test: *and*

luogo: Roverbella (MN) e Boscomantico (VR)
place: *and*

prova eseguita: installazione targa posteriore, frenatura, targhette regolamentari, installazione luci, installazione dispositivi antispruzzi, masse e dimensioni, dispositivi di attacco meccanico, AEBS e LDWS
test: mounting of rear registration plate, braking, plates (statutory), installation of light, spray suppression systems, masses and dimensions, mechanical coupling, AEBS and LDWS

2.0. CARATTERISTICHE GENERALI
GENERAL CHARACTERISTICS
vedere scheda informativa allegata al fascicolo di omologazione
see Information Document attached in information package

3.0. ACCERTAMENTI, VERIFICHE E PROVE ESEGUITE O RECEPITE
CERTIFIES, VERIFIES E COMPLETED TEST OR RECIEVED
vedere quadro allegato n° 1
see attached links No. 1

3.1. Eventuali riferimenti utilizzati:
Additional references:
vedere quadro allegato n° 1
see attached links No. 1

4.0. VARIE
MISCELLANEOUS

Nel caso di veicolo completato [X] ricorre [ ] non ricorre
In the case of completed vehicle *applicable* *not applicable*

Verifica prescrizioni veicolo base: ricorre, in particolare per la variazione di passo (da passo 3690 mm a passo 3105 mm per le versioni con cabina MLL) conformemente a quanto riportato sul Manuale Iveco Eurocargo "Direttive per la trasformazione e gli allestimenti", edizione 2015, sezione 2.4.
Verify base vehicle details: applicable, specially for the wheelbase modify (from 3690 mm to 3105 mm for the versions with MLL cab) as written in the Iveco Eurocargo Manual "Bodybuilders instructions", issue 2015, section 2.4.

Nel caso di veicolo incompleto [X] ricorre [ ] non ricorre
In the case of incompleted vehicle *applicable* *not applicable*

Informazioni e prescrizioni per il completamento: vedere scheda informativa allegata al fascicolo di omologazione, quadro allegato n° 1 al presente verbale e Manuale Iveco Eurocargo "Direttive per la trasformazione e gli allestimenti", edizione 2015
Information and details for completion: see Information Document attached in information package and attached links No. 1 to this test report and Iveco Eurocargo Manual "Bodybuilders instructions", issue 2015

Accordo di interscambio di informazioni relative ad una approvazione in più fasi in base alla direttiva 2007/46/CE (Allegato XVII): [X] ricorre [ ] non ricorre
Partnership statement relating to a multistage approval according to the directive 2007/46/EC (Annex XVII): *applicable* *not applicable*

vedere accordo Iveco S.p.A. - S.T. System Truck S.p.A. rev. 6 del 26.11.2015
see partnership Iveco S.p.A. - S.T. System Truck S.p.A. rev. 6 of 26.11.2015

5.0. CONCLUSIONI
CONCLUSIONS

In relazione all'esito delle verifiche e prove eseguite, il veicolo in esame, presenta i requisiti prescritti per la categoria di appartenenza dalla normativa in vigore all'atto della presentazione della domanda.
In relation to the checks and tests completed, the vehicle satisfies all category requirements.

DATA DI COMPLETAMENTO DEL VERBALE 18.11.2015
DATE OF TEST REPORT COMPLETION

Il rappresentante della Ditta
Paolo Toppano
dott. ing. Paolo TOPPANO

il Funzionario del C.P.A.
dott. ing. Renato CORMACI

Il Dirigente del C.P.A.

.....

dott. ing. Giovanni LANATI

ELENCO ALLEGATI
ATTACHED LINKS

	Varianti *Variants*	Versioni *Versions*
1) Elenco atti normativi *List of regulatory acts*	??	C??11??????0A6??2 ?
1a) Alloggiamento targa posteriore *Mounting or rear registration plate*	??	C??11??????0A6??2 ?
1b) Frenatura *Braking*	??	C??11??????0A6??2 ?
1c) Targhette regolamentari *Plates (statutory)*	??	C??11??????0A6??2 ?
1d) Installazione di dispositivi di illuminazione e di segnalazione luminosa *Installation of lighting and light-signalling devices on vehicles*	??	C??11??????0A6??2 ?
1e) Dispositivi antispruzzi *Spray suppression systems*	??	C??11??????0A6??2 ?
1f) Masse e dimensioni *Masses and dimensions*	??	C??11??????0A6??2 ?
1g) Componenti di attacco meccanico di insiemi di veicoli *Mechanical coupling components of combinations of vehicles*	??	C??11??????0A6??2 ?
1h) Dispositivo avanzato di frenata d'emergenza (AEBS) *Advanced emergency braking system*	??	C??11??????0A6??2 ?
1i) Sistema di avviso di deviazione dalla corsia (LDWS) *Lane departure warning system*	??	C??11??????0A6??2 ?

ALLEGATO IV - ELENCO DEGLI ATTI NORMATIVI CHE FISSANO I REQUISITI PER L'OMOLOGAZIONE CE DEI VEICOLI
ANNEX IV - LIST OF REGULATORY ACTS SETTING THE REQUIREMENTS FOR THE PURPOSE OF EC TYPE-APPROVAL OF VEHICLES

Veicolo: *Vehicle:*	Trattore per semirimorchio con ralla e autotelaio per trattore per semirimorchio *Tractor for semitrailer with 5th wheel and chassis for tractor for semitrailer*
Marca: *Make:*	Iveco / System Truck
Tipo: *Type:*	ST-TR-IG120EL2BA
Costruttore / trasformatore: *Manufacturer / Converter:*	S.T. System Truck S.p.A.
Categoria: *Category:*	N2

N° *Item*	Argomento *Subject*	Atto normativo *Regulatory act*		N° verbale *Report No.*	Certificato parziale recepito *Type approval number*
1A	Livello sonoro ammissibile *Permissible sound level*	X	661/2009/CE 51/02 UNECE	------	E3 51R-02 4429 02 E3 51R-02 5726 00 E3 51R-02 4428 01
3A	Prevenzione dei rischi di incendio (serbatoi di carburante liquido) *Prevention of fire risks (liquid fuel tanks)*	X	661/2009/CE 34/02 UNECE	------	E3 34RI-02 5570 00 E3 34RI-02 5327 00
4A	Alloggiamento e montaggio delle targhe posteriori d'immatricolazione *Space for mounting and fixing rear registration plates*	X	661/2009/CE 1003/2010 UE	1a	------
5A	Sterzo *Steering equipment*	X	661/2009/CE 79/01 UNECE	------	E3 79R-01 4449 00
6A	Accesso e manovrabilità del veicolo *Vehicle access and manoeuvrability*	X	661/2009/CE 130/2012 UE	------	e3*130/2012*130/2012*0002*00
7A	Segnalatori e segnali acustici *Audible warning devices and signals*	X	661/2009/CE 28/00 UNECE	------	E3 28R-00 4860 01
8A	Dispositivi per la visione indiretta e loro installazione *Devices for indirect vision and their installation*	X	661/2009/CE 46/04 UNECE	------	E3 46R-04 4865 01
9A	Frenatura dei veicoli e dei rimorchi *Braking of vehicles and trailers*	X(3)	661/2009/CE 13/11 UNECE	1b-1 1b-2	------
10A	Compatibilità elettromagnetica *Electromagnetic compatibility*	X	661/2009/CE 10/04 UNECE	------	E3 10R-04 4535 01 (+)
13B	Protezione dei veicoli a motore dall'impiego non autorizzato *Protection of motor vehicles against unauthorised use*	X(4A)	661/2009/CE 116/00 UNECE	------	E3 116RLI-00 4832 00
15A	Sedili, loro ancoraggi e poggiatesta *Seats, their anchorages and any head restraints*	X	661/2009/CE 17/08 UNECE	------	E3 17R-08 4863 02
17A	Accesso e manovrabilità del veicolo *Vehicle access and manoeuvrability*	X	661/2009/CE 130/2012 UE	------	e3*130/2012*130/2012*0002*00
17B	Tachimetro e sua installazione *Speedometer equipment including its installation*	X	661/2009/CE 39/00 UNECE	------	E3 39R-00 4376 00
18A	Targhetta regolamentare del costruttore e numero di identificazione del veicolo *Manufacturer's statutory plate and vehicle identification number*	X	661/2009/CE 19/2011 UE 249/2012 UE	1c	------

N° *Item*	Argomento *Subject*	Atto normativo *Regulatory act*		N° verbale *Report No.*	Certificato parziale recepito *Type approval number*
19A	Ancoraggi delle cinture di sicurezza, sistemi di ancoraggi Isofix e ancoraggi di fissaggio superiore Isofix *Safety-belt anchorages, Isofix anchorages systems and Isofix top tether anchorages*	X	661/2009/CE 14/07 UNECE	------	E3 14R-07 4862 02
20A	Installazione di dispositivi di illuminazione e di segnalazione luminosa sui veicoli *Installation of lighting and light-signalling devices on vehicles*	X	661/2009/CE 48/05 UNECE	1d	------
21A	Catadiottri per veicoli a motore e i loro rimorchi *Retro-reflecting devices for power-driven vehicles and their trailers*	X	661/2009/CE 3/02 UNECE	------	vedere punto 20 *see item 20*
22A	Luci di posizione anteriori e posteriori, luci di arresto e luci di ingombro dei veicoli a motore e dei loro rimorchi *Front and rear position lamps, stop-lamps and end-outline marker lamps for motor vehicles and their trailers*	X	661/2009/CE 7/02 UNECE	------	vedere punto 20 *see item 20*
22B	Luci di marcia diurna per veicoli a motore (DRL) *Daytime running lamps for power-driven vehicles*	X	661/2009/CE 87/00 UNECE	------	vedere punto 20 *see item 20*
22C	Luci di posizione laterali dei veicoli a motore e dei loro rimorchi *Side-marker lamps for motor vehicles and their trailers*	X	661/2009/CE 91/00 UNECE	------	vedere punto 20 *see item 20*
23A	Indicatori di direzione dei veicoli a motore e dei loro rimorchi *Direction indicators for power-driven vehicles and their trailers*	X	661/2009/CE 6/01 UNECE	------	vedere punto 20 *see item 20*
24A	Illuminazione delle targhe posteriori dei veicoli a motore e dei loro rimorchi *Illumination of rear-registration plates of power-driven vehicles and their trailers*	X	661/2009/CE 4/00 UNECE	------	vedere punto 20 *see item 20*
25E	Proiettori per veicoli a motore che emettono un fascio di luce anabbagliante asimmetrico o un fascio abbagliante o entrambi, muniti di lampade ad incandescenza e/o moduli LED *Motor vehicle headlamps emitting an asymmetrical passing beam or a driving beam or both and equipped with filament lamps and/or LED modules*	X	661/2009/CE 112/00 UNECE	------	vedere punto 20 *see item 20*
26A	Proiettori fendinebbia anteriori dei veicoli a motore *Power-driven vehicle front fog lamps*	X	661/2009/CE 19/03 UNECE	------	vedere punto 20 *see item 20*
27A	Dispositivi di rimorchio in avaria *Towing hooks*	X	661/2009/CE 1005/2010 UE	------	e3*1005/2010*1005/2010*0016*00
28A	Luci posteriori per nebbia per veicoli a motore e per i loro rimorchi *Rear fog lamps for power- driven vehicles and their trailers*	X	661/2009/CE 38/00 UNECE	------	vedere punto 20 *see item 20*
29A	Luci di retromarcia dei veicoli a motore e dei loro rimorchi *Reversing lights for power- driven vehicles and their trailers*	X	661/2009/CE 23/00 UNECE	------	vedere punto 20 *see item 20*
31A	Cinture di sicurezza, sistemi di ritenuta, sistemi di ritenuta per bambini e sistemi di ritenuta ISOFIX per bambini *Safety-belts, restraint systems, child restraint systems and Isofix child restraint systems*	X	661/2009/CE 16/06 UNECE	------	E3 16R-06 4861 02
33A	Collocazione e identificazione dei comandi manuali, delle spie e degli indicatori *Location and identification of hand controls, tell-tales and indicators*	X	661/2009/CE 121/00 UNECE	------	E3 121R-00 4789 01
34A	Sistemi di sbrinamento e disappannamento del parabrezza *Windscreen defrosting and demisting systems*	(5)	661/2009/CE 672/2010 UE	------	Esiste sistema adeguato *Adequate system fitted*
35A	Sistemi di tergicristallo e lavacristallo *Windscreen wiper and washer systems*	(6)	661/2009/CE 1008/2010 UE	------	Esiste sistema adeguato *Adequate system fitted*
36A	Sistema di riscaldamento *Heating systems*	X	661/2009/CE 122/00 UNECE	------	E3 122R-00 3636 01
40A	Potenza del motore *Engine power*	X	661/2009/CE 85/00 UNECE	------	E3 85R-00 1420 00 E3 85R-00 1419 00 E3 85R-00 1424 00 E3 85R-00 1478 00
41A	Emissioni (euro VI) veicoli pesanti/accesso alle informazioni *Emissions (Euro VI) heavy duty vehicles/access to information*	X	595/2009 CE 64/2012 UE 627/2014 UE	------	e3*595/2009*627/2014A*0006*03 e3*595/2009*64/2012A*0007*01
43A	Dispositivi antispruzzi *Spray suppression systems*	X	661/2009/CE 109/2011 UE	1e	------
45A	Materiali per vetrature di sicurezza e la loro installazione sui veicoli *Safety glazing materials and their installation on vehicles*	X	661/2009/CE 43/03 UNECE	------	E3 43R-03 4868 00

N° *Item*	Argomento *Subject*	Atto normativo *Regulatory act*		N° verbale *Report No.*	Certificato parziale recepito *Type approval number*
46A	Montaggio di pneumatici *Installation of tyres*	X	661/2009/CE 458/2011 UE	------	e3*458/2011*458/2011*0008*00
47A	Limitazione della velocità dei veicoli *Speed limitation of vehicles*	X	661/2009/CE 89/00 UNECE	------	E3 89R-00 2145 05
48A	Masse e dimensioni *Masses and dimensions*	X	661/2009/CE 1230/2012 UE	1f	------
49A	Veicoli commerciali per quanto riguarda le sporgenze esterne poste anteriormente al pannello posteriore della cabina *Commercial vehicles with regard to their external projections forward of the cab's rear panel*	X	661/2009/CE 61/00 UNECE	------	E3 61R-00 4869 01
50A	Componenti di attacco meccanico di insiemi di veicoli *Mechanical coupling components of combinations of vehicles*	X(10)	661/2009/CE 55/01 UNECE	1g	------
56A	Veicoli destinati al trasporto di merci pericolose *Vehicles for the carriage of dangerous goods*	X(13)	661/2009/CE 105/05 UNECE	------	E3 105R-05 3606 04
57A	Dispositivi di protezione antincastro anteriore (FUPD) e loro installazione; protezione antincastro anteriore (FUP) *Front underrun protective devices (FUPDs) and their installation; front underrun protection (FUP)*	X	661/2009/CE 93/00 UNECE	------	E3 93R-00 4790 01
65	Dispositivo avanzato di frenata d'emergenza (AEBS) *Advanced emergency braking system*	X	661/2009/CE 347/2012 UE 562/2015 UE	1h	------
66	Sistema di avviso di deviazione dalla corsia (LDWS) *Lane departure warning system*	X	661/2009/CE 351/2012 UE	1i	------

LEGENDA:

X Atto normativo applicabile.

Nota: le serie di modifiche dei regolamenti UNECE applicabili su base obbligatoria sono elencate nell'allegato IV del regolamento (CE) n. 661/2009. Le serie di modifiche adottate successivamente sono accettate come alternativa.

(3) Il montaggio di un sistema elettronico di controllo della stabilità (ESC) è obbligatorio a norma dell'articolo 12 del regolamento (CE) n. 661/2009. Pertanto, ai fini dell'omologazione CE dei nuovi tipi di veicoli nonché dell'immatricolazione, della vendita e dell'entrata in servizio di veicoli nuovi, devono essere rispettate le prescrizioni dell'allegato 21 del regolamento UNECE n. 13. Invece delle date fissate nel regolamento UNECE n. 13 si applicano le date di attuazione fissate nell'articolo 13 del regolamento (CE) n. 661/2009.

(4A) Se installato, il dispositivo di protezione deve essere conforme ai requisiti del regolamento UNECE n. 18.

(5) I veicoli di questa categoria sono muniti di un sistema adeguato di sbrinamento e di disappannamento del parabrezza.

(6) I veicoli di questa categoria sono muniti di lavacristalli e tergicristalli adeguati.

(10) Si applica solo per i veicoli muniti di raccordi/o per rimorchi(o).

(13) Si applica solo se il costruttore chiede l'omologazione dei veicoli destinati al trasporto di merci pericolose.

(+) **La trasformazione eseguita da S.T. System Truck non richiede l'utilizzo di componenti elettrici / elettronici che influenzano i risultati della prova di EMC del veicolo fase I, e non si ritiene necessario ripetere tale prova.**

LEGEND:

X *Regulatory act applicable.*

Note: The series of amendments of the UNECE Regulations which apply on a compulsory basis are listed in Annex IV to Regulation (EC) No 661/2009. Series of amendments adopted subsequently are accepted as an alternative.

(3) The fitting of an electronic stability control ("ESC") system is required in accordance with Article 12 of Regulation (EC) No 661/2009. Therefore, the requirements set out in Annex 21 to UNECE Regulation 13 shall be complied with for the purposes of EC type-approval of new types of vehicles as well as for the registration, sale and entry into service of new vehicles. The implementation dates set out in Article 13 of Regulation (EC) No 661/2009 shall apply instead of the dates set out in UNECE Regulation No 13.

(4A) If fitted, the protective device shall fulfil the requirements of UNECE Regulation No 18.

(5) Vehicles of this category shall be fitted with a suitable windscreen defrosting and demisting device.

(6) Vehicles of this category shall be fitted with a suitable windscreen washing and wiping devices.

(10) Applies only to vehicles equipped with coupling(s).

(13) Applies only when the manufacturer applies for type-approval of vehicles intended for the transport of dangerous goods.

*(+) **The conversion by S.T. System Truck doesn't require the use of electrical / electronic components, which influence the results of the 1st phase vehicle testing therefore it's not necessary to repeat EMC testing.***

Verona, 18.11.2015

IL FUNZIONARIO

(dott. ing. Renato CORMACI)

ALLOGGIAMENTO TARGA POSTERIORE
MOUNTING OF REAR REGISTRATION PLATE

REGOLAMENTO 1003/2010 UE
REGULATION 1003/2010 UE

Luogo delle verifiche: *Place of checks:* Roverbella (MN)

Data delle verifiche: *Date of checks:* 11.11.2015

0. VEICOLO SOTTOPOSTO A PROVA
VEHICLE SUBJECT TO TESTS

Trattore per semirimorchio con ralla e autotelaio per trattore per semirimorchio, a 2 assi, categoria: N2
Tractor for semitrailer with 5th wheel and chassis for tractor for semitrailer, with 2 *axles, category:* N2

0.1. Marca: *Make:* Iveco / System Truck

0.2. Tipo: *Type:* ST-TR-IG120EL2BA

Variante: *Variant:* C6

Versione: *Version:* C9J115R1KL30A6AP2 A

0.3. Numero di telaio: *Vehicle identification number:* ZCFA71EGX02639317

0.4. Costruttore / trasformatore: *Manufacturer / transformer:* S.T. System Truck S.p.A. - I-46048 Roverbella (MN) - Via Paesa, 28

0.5. Eventuale mandatario: *Manufacturer's representative (if any):* non ricorre *not applicable*

1. PRESCRIZIONI RELATIVE ALL'ALLOGGIAMENTO PER IL MONTAGGIO DELLE TARGHE D'IMMATRICOLAZIONE POSTERIORI
PROVISIONS RELATING TO THE SPACVE FOR MOUNTING AND THE FIXING OF REAR REGISTRATION PLATES

1.1. Forma e dimensione dell'alloggiamento della targa posteriore: *Shape and dimensions of the space for mounting a rear registration plate:* rettangolare, 520 x 120 mm *rectangular, 520 x 120 mm*

1.2. Posizione dell'alloggiamento e montaggio della targa
Position of the space for mounting and the fixing of the registration plate

1.2.1.1. Posizione rispetto al piano mediano longitudinale del veicolo: *Position in relation to the longitudinal median plane of the vehicle:* laterale, lato sinistro *left vehicle side*

Distanza tra la linea centrale ed il piano mediano longitudinale del veicolo: *Distance of the centre line from the longitudinal median plane of the vehicle:* 780 mm ≥ 0 mm

1.2.1.2. Posizione della targa rispetto al piano verticale longitudinale del veicolo: perpendicolare
Position of the plate in relation to the vertical longitudinal plane of the vehicle: perpendicular

1.2.1.3. Posizione della targa rispetto al piano verticale trasversale: inclinazione 0°
Position of the plate in relation to the vertical transverse plane: inclination 0°

1.2.1.4. Altezza della targa rispetto al suolo
Height of the place in relation to the ground surface

Dal bordo inferiore: *From the lower edge:*	380	mm	≥	300 mm	con pneumatici: *with tyres:*	265/70 R17,5
	368	mm	≥	300 mm	con pneumatici: *with tyres:*	245/70 R17,5
Dal bordo superiore: *From the upper edge:*	500	mm	≤	1200 mm	con pneumatici: *with tyres:*	265/70 R17,5
	488	mm	≤	1200 mm	con pneumatici: *with tyres:*	245/70 R17,5

1.2.1.5. Condizioni geometriche di visibilità
Geometrical visibility
Le modalità di installazione della targa soddisfano le condizioni di visibilità sui piani verticali e orizzontali prescritte ai punti 1.2.1.5.1. del Regolamento
The installation methods of the plate satisfy the conditions of visibility on the vertical and horizontal planes prescribed in paragraphs 1.2.1.5.1. of the Regulation

1.2.1.6. Lo spazio tra i bordi della targa e l'alloggiamento della stessa è inferiore a 5 mm: ricorre
The space between the edges of the mounted and fixed registration plate and the actual surface of the registration plate space shall not exceed 5 mm: applicable

1.2.2. Il montaggio e la posizione della targa in relazione al relativo raggio di curvatura non influisce sull'illuminazione della stessa: ricorre
The actual position and shape of the mounted and fixed registration plate, in particular its resulting radius of curvature, shall not influence the registration plate lighting: applicable

Per le altre possibili disposizioni della targa previste in alternativa, vedere disegno n°: 50.01.60.0053 foglio 5 del 05.05.2015
For the other alternative positions of the plate, see drawing No. 50.01.60.0053 page 5 of 05.05.2015

CONCLUSIONI Sono rispettate le prescrizioni costruttive e funzionali, generali e particolari per la categoria. I veicoli *** / **RISPONDONO** al Regolamento: **UE 1003/2010**
CONCLUSIONS *The vehicle satisfies all construction, functional, general and category requirements. The vehicles *** / **FULFILL** the requirements of Regulation:* ***1003/2010 UE***

IL FUNZIONARIO

(dott. ing. Renato CORMACI)

FRENATURA
BRAKING
REGOLAMENTO ECE 13/11 (ALLEGATO 4)
REGULATION ECE 13/11 (ANNEX 4)

Luogo delle verifiche: *Place of checks:* Boscomantico (VR)
Data delle verifiche: *Date of checks:* 13.11.2015

0. **VEICOLO SOTTOPOSTO A PROVA**
VEHICLE SUBJECT TO TESTS

Trattore per semirimorchio con ralla e autotelaio per trattore per semirimorchio, a 2 assi, categoria: N2
Tractor for semitrailer with 5th wheel and chassis for tractor for semitrailer, with 2 *axles, category:* N2

0.1. Marca: *Make:* Iveco / System Truck

0.2. Tipo: *Type:* ST-TR-IG120EL2BA

Variante: *Variant:* C6

Versione: *Version:* C9J115R1KL30A6AP2 A

0.3. Numero di telaio: *Vehicle identification number:* ZCFA71EGX02639317

0.4. Costruttore / trasformatore: *Manufacturer / transformer:* S.T. System Truck S.p.A. - I-46048 Roverbella (MN) - Via Paesa, 28

0.5. Eventuale mandatario: *Manufacturer's representative (if any):* non ricorre *not applicable*

0.7. Interasse: *Wheelbase:* 3105 mm

						Pressione *Pressure*	Conf.	*Tyre fitment:*
0.10. Pneumatici di prova: *Test tyres:*	1° asse	*Axle 1*	265/70 R17,5	(139/136 M)		800 kPa	singoli	*single*
	2° asse	*Axle 2*	265/70 R17,5	(139/136 M)		800 kPa	doppi	*twin*

NOTA: **Si fa riferimento ai punti dell'Allegato 4 del Regolamento ECE 13/11, riportati fra parentesi ().**
NOTE: ***Reference to points of Annex 4 of ECE Regulation 13/11, between ().***

Per tutte le prove (evidenziate dal simbolo "$"), i cui risultati non sono influenzati dalla trasformazione in oggetto, si fa riferimento alla parziale frenatura del veicolo originale: E3 13R-11 4185 00 del 04.07.2012 e successivi aggiornamenti
For the tests (highlighted with symbol "$") in which the results are not influenced by the conversion in question, a reference can be made to the partial homologation for braking of the original vehicle: E3 13R-11 4185 00 of 04.07.2012 and subsequent extensions.

Per tutte le prove (evidenziate dal simbolo "%"), si fa riferimento ai test eseguiti sul veicolo:
For the tests (highlighted with symbol "%") a reference can be made to the tests on the vehicle:

Marca: *Make:* Iveco

Tipo: *Type:* ST-TR-IG160E2CA

Variante: C6

Variant:

Versione: CDR115T2SR90A6AP2 A
Version:

Numero di telaio: ZCFA61MM102628717
Vehicle identification number:

Omologazione: e3*2007/46*0322*00 del 23.10.2014
Type-approved: *of*

avente caratteristiche ed impianto frenante analogo per le prove di riferimento.
with characteristics and braking layout similar to the reference tests.

1. **MASSA DEL VEICOLO**
MASS OF VEHICLE

1.1. Massa massima: 12000 kg
Maximum mass:

1.2. Massa minima: 4045 kg
Minimum mass:

1.2. Ripartizione della massa su ciascun asse (valore massimo): 1° asse: 4600 kg 2° asse: 8500 kg
Distribution of the mass on each axle (maximum value): *Axle 1:* *Axle 2:*

1.3. Ripartizione della massa su ciascun asse (valore minimo): 1° asse: 2790 kg 2° asse: 1255 kg
Distribution of the mass on each axle (minimum value): *Axle 1:* *Axle 2:*

2. **GUARNIZIONI FRENI**
BRAKE LININGS

		Marca: *Make:*	Tipo: *Type:*	Originale / Aggiunto: *Original / Added:*
Marche e tipi di guarnizioni dei freni: *Make(s) and type(s) of brake linings:*	1° asse: *Axle 1:*	Textar	T3016 (IS29)	O
	2° asse: *Axle 2:*	Textar	T3016 (IS29)	O
2.1. Guarnizioni dei freni alternative: *Alternative brake linings:*	1° asse: *Axle 1:*	Ferodo	4523 (IS28)	O
		Textar	T3016 (IS54)	O
	2° asse: *Axle 2:*	Ferodo	4523 (IS28)	O
		Textar	T3016 (IS54)	O

2.3. Metodi di prova:
Test methods:

Prove sul veicolo: *Test on vehicle:*	sì *yes*	~~no~~ ~~*no*~~	All. XI: *Annex XI:*	~~si~~ ~~*yes*~~	no *no*	Altro: *More:*	~~si~~ ~~*yes*~~	no *no*

3. **QUANDO SI TRATTA DI UN VEICOLO A MOTORE**
IN THE CASE OF A MOTOR VEHICLE

3.1. Tipo di motore: FPT Industrial F4AFE611C
Engine type:

3.2. Eventualmente, massa massima del rimorchio che può essere agganciato:
If applicable, maximum mass of trailer which may be coupled:

3.2.1. - rimorchio integrale: n.r.
- full trailer: *n.a.*

3.2.2. - semirimorchio: 13955 kg
- semi-trailer:

3.2.3. - rimorchio ad asse centrale: n.r.
- centre-axle trailer: *n.a.*

indicare anche il rapporto massimo tra lo sbalzo del gancio e l'interasse: n.r.
indicate also the maximum ratio of the coupling overhang to the wheelbase: *n.a.*

3.2.4. Massa massima del complesso veicolo trattore più rimorchio: 18000 kg
Maximum mass of the combination:

3.2.5. Rimorchio della categoria O_1: ~~con freno~~ / senza freno n.r.
O_1 trailer: ~~*braked*~~ / *unbraked* *n.a.*

3.2.6. Il veicolo è / non è attrezzato per il traino di un rimorchio dotato di un sistema di frenatura elettrico
Vehicle is / is not equipped to tow trailers with electrical braking system

3.2.7 Il veicolo è / ~~non è~~ attrezzato per il traino di un rimorchio dotato di sistemi di frenatura antibloccaggio
Vehicle is / ~~is not~~ equipped to tow trailers with anti-lock braking system

4. **DIMENSIONI DEGLI PNEUMATICI AMMESSI**
PERMISSIBLE TYRE DIMENSIONS

1° asse: *Axle 1:*	265/70 R17,5	oppure *or*	245/70 R17,5	singoli *single*
2° asse: *Axle 2:*	265/70 R17,5	oppure *or*	245/70 R17,5	doppi *twin*

4.1. Dimensioni di ruota di scorta / pneumatico per uso temporaneo: n.r.
Temporary-use spare wheel / tyre dimensions: *n.a.*

4.2. Il veicolo è conforme alle prescrizioni di cui all'Allegato XIII: ~~sì~~ / ~~no~~ / n.r.
Vehicle meets the requirements of Annex XIII: ~~*yes*~~ / ~~*no*~~ / *n.a.*

5. **NUMERO E DISPOSIZIONE DEGLI ASSI**
NUMBER AND ARRANGEMENT OF AXLES

Numero di assi: 2
Number of axles:

1° asse: *Axle 1:*	sterzante *steering*	-	2° asse: *Axle 2:*	fisso *fixed*
con freno a: *with brake:*	disco *disc*	-	con freno a: *with brake:*	disco *disc*

6. **DESCRIZIONE SOMMARIA DELL'IMPIANTO DI FRENATURA**
BRIEF DESCRIPTION OF THE BRAKING EQUIPMENT

Elementi frenanti: *Wheel cylinder(s):*	1° asse *Axle 1:*	2° asse *Axle 2:*
	22"	16"
alternativa / *alternative*	----	----

Freno di servizio: pneumatico, a 3 circuiti indipendenti
Service braking system: *pneumatic, 3 independent circuits*

uno per 1° asse
one for axles

uno per 2° asse
one for axles

uno per rimorchio
one for trailer

Freno di soccorso: conglobato con il freno di servizio, per sdoppiamento di sezioni: ~~sì~~ / ~~no~~
Secondary braking system: *included with service braking system, by splitting of sections:* ~~*yes*~~ / ~~*no*~~

oppure conglobato con il freno di stazionamento: ~~sì~~ / no
or included with parking braking system: ~~*yes*~~ / *no*

Freno di stazionamento: meccanico a molla, agente su assi: 2° asse
Parking braking system: trasmissione: pneumatica
e con comando: a mano
by the spring-brake actuator of the: *axle 2nd*
transmission: *pneumatic*
and control: *hand*

Freno motore: a comando indipendente
Engine braking: *independent control*

Eventuali sistemi di frenatura supplementari: optional rallentatore di tipo elettromagnetico oppure idrodinamico oppure a magneti permanenti
Any additional braking system: *optional retarder electromagnetic type or idrodynamic type or permanent magnet type*

Antibloccaggio: ABS a 4 canali
Anti-lock braking system: ABS - 4 channels

7. RIPARTIZIONE DELLA FRENATURA SUGLI ASSI DEL VEICOLO
DISTRIBUTION OF BRAKING AMONG THE AXLES OF A VEHICLE

7.1. Il veicolo è conforme alle prescrizioni dell'Allegato 10: ~~sì~~ / no (non sono state presentate le curve di aderenza)
Does the vehicle fulfil the requirements contained in the Annex 10: ~~yes~~ / no

7.2. Targhetta correttore di frenata: n.r. applicata su: n.r. (Allegato X, punto 7 e diagramma 5)
Brake corrector label: n.a. fixed on n.a. (Annex X, point 7, diagram 5)

8. VEICOLI MUNITI DI SISTEMI DI FRENATURA ANTIBLOCCAGGIO
VEHICLES EQUIPPED WITH ANTI-LOCK BRAKING SYSTEMS

8.1.1. Il veicolo è conforme alle prescrizioni dell'Allegato 13: sì / ~~no~~
Does the vehicle fulfil the requirements contained in Annex 13: yes / ~~no~~

8.1.2 Categoria del sistema di frenatura antibloccaggio: categoria 1 ~~2~~ ~~3~~
Category of anti-lock braking system: category

8.1. SISTEMI DI FRENATURA
BRAKING SYSTEMS

- ad aria compressa (Allegato 7, parte A): si
- compressed air (Annex 7, part A): yes

- a depressione (Allegato 7, parte B): no
- vacuum (Annex 7, part B): no

- idraulici ad energia accumulata (Allegato 7, parte C): no
- hydraulic with stored energy (Annex 7, part C): no

9. MASSA DEL VEICOLO IN PROVA
MASS OF VEHICLE AT THE TIME OF TESTING

Le prove con veicolo carico non vengono eseguite, in quanto già verificate dal veicolo base (autotelaio per autoveicolo), con uguale massa complessiva.
Vengono ripetute solamente le prove con veicolo vuoto, avendo una tara minima e relativa ripartizione sugli assi inferiore a quella del veicolo originale.
The tests with vehicle load, as already verified by the base vehicle (chassis cab), with the same maximum mass .
Only the tests with empty vehicle, having a minimum mass and its distribution on the axles less than that of the original vehicle, are repeated .

		Totale *Total*	1° asse *Axle 1*	2° asse *Axle 2*		Altezza baricentrica *Centre of gravity height*	
Vuoto	*Unladen*	4045	2790	1255	kg	753	mm
Tara per prova p.to 11	*Weight for test of point 11*	5390	3050	2340	kg	863	mm

10. VERBALE DI PROVA
TEST REPORT

Formule utilizzate per categoria: N2
Formulas used for category:

Tipo di prova *Type of test*		Spazi limite (m) *Limit distance (m)*	Velocità (km/h) *Speed (km/h)*		Dec. media (m/s^2) *Average decel. (m/s^2)*	
Servizio	*Service*	$0.15 \cdot v + v^2 / 130$	60	30, 70	5,0	(m/s^2)
Servizio a 80% v_{max} (2.1.1.1.1.)	*Service at 80% v_{max}*	$0.15 \cdot v + v^2 / 103.5$	70		4,0	(m/s^2)
Soccorso	*Secondary*	$0.15 \cdot v + 2 \cdot v^2 / 115$	40	30, 70	2,2	(m/s^2)
Efficienza residua a carico	*Residual performance*	$0.15 \cdot v + 100/30 \cdot v^2 / 115$	50		1,3	(m/s^2)
Efficienza residua a vuoto	*Residual performance*	$0.15 \cdot v + 100/25 \cdot v^2 / 115$	50		1,3	(m/s^2)
Efficienza a caldo dopo tipo II	*Hot performance*					

10.2. RISULTATO DELLE PROVE
RESULT OF THE TESTS

10.2.1. PROVE DI TIPO "0", MOTORE DISINNESTATO
TYPE 0 TESTS, ENGINE DISCONNECTED

FRENATURA DI SERVIZIO (punto 2.1.1.)
SERVICE BRAKING (point 2.1.1.)

	Velocità *Speed* (km/h)	Efficienza *Braking performance* (m) Effettiva *Effective*	Richiesta *Required*	Forza sul comando *Force applied to the control*	Dec. media (m/s²) *Average decel.*
Vuoto *Unladen*	62,3	S_1 = 26,71	S_0 = 39,20	100 < 700 N	7,5 > 5,0

Rispondenza obbligatoria *Mandatory required*

FRENATURA DI SOCCORSO - EFFICIENZA RESIDUA SEZIONI FRENO DI SOCCORSO (punti 2.2.1.. 2.2.4.)
SECONDARY BRAKING - SERVICE BRAKE RESIDUAL EFFICIENCY (points 2.2.1., 2.2.4.)

Circuiti frenanti *Braking circuit*		Velocità *Speed* (km/h)	Efficienza *Braking performance* (m) Effettiva *Effective*	Richiesta *Required*	Forza sul comando *Force applied to the control*	Dec. media (m/s²) *Average decel.*	
1° asse *1st axle*	Vuoto *Unladen*	39,6	13,45	33,21	70 < 700 N	7,0 > 2,2	FS
2° asse *2nd axle*	Vuoto *Unladen*	39,4	32,78	32,91	350 < 700 N	2,6 > 2,2	FS

Rispondenza obbligatoria *Mandatory required*
FS Frenatura di soccorso *Secondary braking*
ER Efficienza residua sezioni freni di servizio *Service brake residual efficiency*

FRENATURA A PRESSIONE RIDOTTA 2,0 BAR (punti 10.3.3., 10.3.8., 10.3.9.)
BRAKING AT REDUCED PRESSURE *(point 10.3.3., 10.3.8., 10.3.9.)*

	Velocità *Speed* (km/h)	Efficienza *Braking performance* (m) Effettiva *Effective*	Richiesta *Required*	Forza sul comando *Force applied to the control*	Dec. media (m/s²) *Average decel.*
Vuoto *Unladen*	41,8	23,00	36,66	60 < 700 N	3,1 > 2,2

Rispondenza obbligatoria *Mandatory required*
oppure SS (senza servofreno) (punto 1.1.2, Allegato 7, parte B)
or SS (without servobrake) (point 1.1.2, Annex 7, part B)

10.2.2. **PROVE DEL TIPO "0" CON MOTORE INNESTATO (punto 2.1.1.)**
TYPE 0 TESTS, ENGINE CONNECTED (point 2.1.1.)

FRENATURA DI SERVIZIO (punto 2.1.1. dell'Allegato 4)
SERVICE BRAKING (in accordance with Annex 4, point 2.1.1.)

	Velocità *Speed* (km/h)	Efficienza *Braking performance* (m) Effettiva *Effective*	Richiesta *Required*	Forza sul comando *Force applied to the control*	Dec. media (m/s²) *Average decel.*
Vuoto *Unladen*	71,8	37,00	60,58	90 < 700 N	7,0 > 4,0

Rispondenza obbligatoria *Mandatory required*

FRENATURA DI SERVIZIO - PROVE COMPLEMENTARI
SERVICE BRAKING - ADDITIONAL TESTS

Circuiti frenanti *Braking circuit*	Velocità *Speed* (km/h)	Efficienza *Braking performance* (m) Effettiva *Effective*	Richiesta *Required*	Forza sul comando *Force applied to the control*	Dec. media (m/s²) *Average decel.*
Vuoto	30,1	6,47	11,48	100 < 700 N	7,5 > 5,0
Unladen	71,8	37,00	50,43	90 < 700 N	7,0 > 5,0

Rispondenza non obbligatoria *Not mandatory required*
(*) Comportamento: regolare
Vehicle stability: normal

FRENATURA DI SOCCORSO - PROVE COMPLEMENTARI
SECONDARY BRAKING - ADDITIONAL TESTS

Circuiti frenanti *Braking circuit*		Velocità *Speed* (km/h)	Efficienza *Braking performance* (m) Effettiva *Effective*	Richiesta *Required*	Forza sul comando *Force applied to the control*	Dec. media (m/s²) *Average decel.*	
1° asse *1st axle*	Vuoto *Unladen*	28,8	8,69	18,75	50 < 700 N	6,0 > 2,2	FS
		65,4	35,50	84,20	50 < 700 N	6,5 > 2,2	FS
2° asse *2nd axle*	Vuoto *Unladen*	29,4	15,43	19,44	250 < 700 N	2,6 > 2,2	FS
		67,8	81,48	90,12	440 < 700 N	2,7 > 2,2	FS

Rispondenza non obbligatoria *Not mandatory required*
(*) Comportamento: regolare
Vehicle stability: normal
FS Frenatura di soccorso
Secondary braking

10.2.6. **TEMPI DI RISPOSTA E DIMENSIONI DELLE CONDOTTE FLESSIBILI (punto 4, Allegato 4 - Allegato 6)**
REACTION TIME AND DIMENSIONS OF FLEXIBLE PIPES (point 4, Annex 4 - Annex 6)
vedere diagrammi allegati
see attachment diagrams

10.2.6.1. **AGLI ELEMENTI OPERATORI :** **($)**
AT THE BRAKE ACTUATOR:

Tempi di risposta: *Reaction time:*	1° asse: *Axle 1:*	0,6	s (≤ 0,6 s)		2° asse: *Axle 2:*	0,5	s (≤ 0,6 s)

10.2.6.2. **AL GIUNTO DEL RIMORCHIO:** **(%)**
AT THE CONTROL LINE COUPLING HEAD:

Tempi di risposta: *Reaction time:*	al 10%: *at 10%:*	0,1	s (≤ 0,2 s)		al 75%: *at 75%:*	0,3	s (≤ 0,4 s)

10.2.6.3. **CONDOTTE FLESSIBILI DELLE MOTRICI PER SEMIRIMORCHI:** **(%)**
FLEXIBLE PIPES OF TRACTIVE UNITS FOR SEMI-TRAILERS:

Lunghezza: 4200 ± 100 mm *Length:* Diametro interno: 8 mm *Internal diameter:*

PROVA DI SVUOTAMENTO DELLA CONDOTTA DELL'AUTOMATICO **(%)**
TEST OF EVACUATION OF AUTOMATIC AIR SUPPLY LINE

Tempo per raggiungere 1.5 bar azionando a fondo: *Time to reach 1,5 bar applying maximum force upon:*	il freno di servizio: *the service brake:*	0,45	≤ 2 s
	il freno di soccorso: *the secondary brake:*	n.r. *n.a.*	≤ 2 s
	il freno di stazionamento: *the parking brake:*	n.r. *n.a.*	≤ 2 s

10.2.7. **CASI IN CUI NON SI DEVONO EFFETTUARE LE PROVE DI TIPO "I" E/O "II" (O "II A")** non ricorre
CASES IN WHICH TYPE I AND/OR II (OR II-A) TESTS DO NOT HAVE TO BE CARRIED OUT (Annex VIII) *not applicable*

10.3. **SERBATOI E FONTI DI ENERGIA CHE UTILIZZANO L'ARIA COMPRESSA** **(%)**
TANKS AND DIFFERENT ENERGY SOURCES WHICH USE COMPRESSED AIR

10.3.1. Volume totale dei serbatoi dei freni: 115 litri *Total volume of the brake reservoirs:* *liters* Vedere disegno n° 25.01.00.0001 *See drawing No.:* del 03.06.2015 *of*

10.3.2. Valore p_2 dichiarato dal costruttore: p_{min} = 7,6 bar p_{max} = 11,2 bar
Value p_2 declared by manufacturer:

10.3.3. Pressione nel serbatoio dopo una prova di 8 frenate: p_s = 5,0 bar
Pressure in the reservoir after a test of 8 brake application:

Pressione al giunto rimorchio: alla 1ª frenata: 8,6 bar
Pressure to yellow trailer line: alla 9ª frenata: 5,1 bar

Pressione di comando alla 9ª frenata: p_r = 4,6 bar ≥ 2,0 bar (/)
Pressure to the 9th braking:

(/) pressione ridotta (punto 10.2.1.)
reduced pressure (point 10.2.1.)

CARATTERISTICHE DEL COMPRESSORE vedere documentazione tecnica
COMPRESSOR CHARACTERISTICS *see technical documentation*

TEMPI DI RIEMPIMENTO DEI SERBATOI
CHARGING TIME OF TANKS

			senza rimorch. *without trailer*	max	con rimorch. *with trailer*	max
10.3.4.	Tempo di riempimento T_1 *Charging time T_1*	7,3 bar	2' 13"	< 3 min	3' 20"	< 6 min
10.3.5.	Tempo di riempimento T_2 *Charging time T_2*	11,2 bar	3' 53"	< 6 min	5' 43"	< 9 min

	Volume serbatoio V = 20 R / $P_{max\ aut.}$: 60 litri *Reservoir volume V = 20 R / $P_{max\ aut.}$:*						
10.3.6.	Volume totale serbatoi servizi ausiliari 95 litri *Total volume of the reservoirs of auxiliary systems*	Vedere disegno n° 25.01.00.0001 del 03.06.2015 *See drawing No.: of*					
10.3.7.	Tempo di riempimento T_3 *Charging time T_3*	5' 30"	< 8 min		7' 33"	< 11 min	

La prova è stata eseguita in quanto la prova del veicolo originale è stata eseguita con un volume massimo dei serbatoi dei dispositivi ausiliari pari a 50 litri.
The test is completed, because the test of the original vehicle is completed with a total maximum volume of the reservoirs of auxiliary system of 50 liters.

10.3.8. **DURANTE LA PROVA DI RIEMPIMENTO DA SERBATOI VUOTI (%)**
DURING THE TEST RECHARGING EMPTY TANK TEST

Pressione nel sistema di frenatura di servizio, al momento in cui i freni a molla si allentano: 5,8 ≥ 2,0 bar (^)
Service brake system pressure, the moment in which the spring brake is released:
(^) pressione ridotta (punto 10.2.1.)
reduced pressure (point 10.2.1.)

10.3.9. **VERIFICA DI CUI AL PUNTO 2.2.1.13. DELL'ALLEGATO I (%)**
CHECK IN ACCORDANCE WITH ANNEX I, POINT 2.2.1.13.

Dopo l'accensione della spia di allarme, dopo la prova di 4 frenate, pressione di comando alla 5ª frenata: p_g = 6,5 bar ≥ 2,0 bar (^)
After the warning light is illuminated, after 4 pedal brakings, available pressure at the 5th braking:

(^) pressione ridotta (punto 10.2.1.)
reduced pressure (point 10.2.1.)

10.4. **FRENI A MOLLA (Allegato 8) ($)**
SPRING BRAKES (Annex 8)

10.4.1. Descrizione del sistema di frenatura e del suo sistema di allentamento: vedere documentazione tecnica
Description of braking system and its disassembly system: see technical documentation

10.4.2. **PRESSIONE MASSIMA NELLA CAMERA DELLE MOLLE** p_{cm} = 11,2 bar p_{min} = 7,6 bar
MAXIMUM PRESSURE IN SPRING CHAMBER

10.4.3. **PRESSIONE A CUI LE MOLLE COMINCIANO AD AZIONARE IL FRENO** p_{af} = 5,8 ≤ 0,8 * p_{min} : 6,1 bar (-)
MINIMUM PRESSURE TO OPERATE SPRING BRAKE
(-) pressione minima (punto 10.4.2.)
minimum pressure (point 10.4.2.)

10.4.4. **PRESSIONE DI INSERIMENTO DEL DISPOSITIVO DI ALLARME:** p_{al} = 6,5 ≥ p_{af} = 5,8 bar
WARNING ACTIVATION PRESSURE

10.4.5. Partendo da piena pressione, è possibile azionare e rilasciare almeno 3 volte il freno di stazionamento.
Starting with full pressure, it is possible to apply and release at least 3 times the parking brake.
[X] ricorre *applicable* [ ] non ricorre *not applicable*

10.4.6. Il veicolo a pieno carico, frenato col solo freno di stazionamento e col cambio in folle, può rimanere immobile su pendenza del 18%, sia in salita sia in discesa.
Laden vehicle, using only the parking brake and vehicle in neutral, it remains static on an 18% incline and decline.
[X] ricorre *applicable* [ ] ricorre *applicable* (vedere prova equivalente) *(see equivalent test)* [ ] non ricorre *not applicable*

La prova è stata effettuata con una massa complessiva di: 12000 kg **($)**
The test was carried out with a total mass of:

Il complesso a pieno carico, frenato col solo freno di stazionamento e col cambio in folle, può rimanere immobile su pendenza del 12%, sia in salita sia in discesa.
Laden vehicle with laden trailer, using only the parking brake and vehicle in neutral, it remains static on an 12% incline and decline.
[X] ricorre *applicable* [ ] ricorre *applicable* (vedere prova equivalente) *(see equivalent test)* [ ] non ricorre *not applicable*

La prova è stata effettuata con una massa complessiva di: 26000 kg **($)**
The test was carried out with a total mass of:

PROVA EQUIVALENTE
EQUIVALENT TEST

Sforzo di traino in piano del veicolo frenato col solo freno di staz. (kN):	n.r.	≥	12000	* 0.18 * 0.00981 =	---
Pulling force on flat surface with parking brake only (kN):	*n.a.*		18000	* 0.12 * 0.00981 =	---

10.4.7. **VERIFICA DI CUI AL PUNTO 2.1.3.6. DELL'ALLEGATO II** **($)** (Veicolo a pieno carico)
CHECK IN ACCORDANCE WITH ANNEX II, POINT 2.1.3.6. *(Laden vehicle)*

Velocità iniziale: 30 km/h Forza sul comando: 10 N (≤ 600 N)
Initial speed: *Force to the control:*

Decelerazione media ottenuta azionando il solo freno di stazionamento: *Average deceleration obtained with parking brake only:*	2,5	m/s^2	≥ 1.5 m/s^2
Decelerazione rilevata prima dell'arresto del veicolo: *Final deceleration before stopping:*	2,5	m/s^2	≥ 1.5 m/s^2

10.5. **FRENI DI STAZIONAMENTO A BLOCCAGGIO MECCANICO DEI CILINDRI (freni a scatto) (ALL. 9)** non ricorre
PARKING BRAKING BY MECHANICAL LOCKING OF THE BRAKE CYLINDERS (lock actuators) (ANNEX 9) *not applicable*

VERIFICHE AGGIUNTIVE
ADDITIONAL CHECKS

11. **COMPATIBILITA' VEICOLO TRATTORE - RIMORCHIO**
COMPATIBILITY BETWEEN TRACTOR AND TRAILER

Tasso di frenatura dell'autoveicolo in funzione della pressione moderabile al giunto.
Vehicle braking rate depending on the yellow trailer line pressure.
(Allegato 10 - Diagramma 3 per trattori per semirimorchio)
(Annex 10 - Diagram 3 for tractors for semi-trailers)

Le prove con veicolo carico non vengono eseguite, in quanto già verificate dal veicolo base (autotelaio per autoveicolo), i cui valori limiti sono più restrittivi rispetto ai limiti del trattore per semirimorchio.
Si rimanda, per i tassi di frenatura con veicolo carico, alla parziale Iveco: E3 13R-11 4185 00 del 04.07.2012 e successivi aggiornamenti.
The tests with vehicle load, as already verified by the base vehicle (chassis cab), the limits values are more restrictive than the limits of the tractor for semi-trailer.
Please refer to the braking rates with vehicle load, to the braking approval of the original vehicle: E3 13R-11 4185 00 of 04.07.2012 and subsequent extensions.

Pressione di comando *Operating Pressure* (bar)	TASSO DI FRENATURA Effettivo *Effective* Vuoto *Unladen*	*BRAKING RATE* Valori limite *Limit values* Vuoto *Unladen* min	max	
0,2		0	0	
1		0	0,149	
1,5		0,071	0,242	
2		0,143	0,335	
2,5	0,33	0,214	0,428	
2,8		0,257	0,484	
3		0,286	0,521	
3,4	0,40	0,343	0,595	
3,5	0,55	0,357	0,614	
4	0,60	0,429	0,707	
4,5	0,68	0,500	0,800	
5	0,71	0,550	0,893	(*)
5,5		0,600	0,986	(*)
6		0,650	1,079	(*)
6,5		0,700	1,172	(*)
7		0,750	1,265	(*)
7,5		0,800	1,358	(*)

NOTA: per tassi < 0,1, proporzionalità non richiesta (*) Valori fuori diagramma
NOTE: for rates < 0,1, proportionality not required *Outside diagram values*

				comando *command*		attuatori *actuators*		massa sull'asse (kg) *mass on axlex (kg)*	
Pressioni *Pressure*	carico *laden*	1° asse	*Axle 1*	n.r.	*n.a.*	n.r.	*n.a.*	n.r.	*n.a.*
		2° asse	*Axle 2*	n.r.	*n.a.*	n.r.	*n.a.*	n.r.	*n.a.*
	vuoto *unladen*	1° asse	*Axle 1*	n.r.	*n.a.*	n.r.	*n.a.*	n.r.	*n.a.*
		2° asse	*Axle 2*	n.r.	*n.a.*	n.r.	*n.a.*	n.r.	*n.a.*

Interasse ammesso ai fini del presente verbale: 3105 mm
Admissible wheelbase:

Per le prove secondo l'Allegato 13 del Regolamento ECE 13, si rimanda alla parziale Iveco: E3 13R-11 4185 00 del 04.07.2012 e successivi aggiornamenti.
Please for the braking test regarding the Annex 13 of Regulation ECE 13 refer to the braking approval of Iveco: E3 13R-11 4185 00 of 04.07.2012 and subsequent extensions.

12. **CONCLUSIONI** *CONCLUSIONS*

Sono rispettate le prescrizioni costruttive e funzionali, generali e particolari per la categoria. I veicoli **RISPONDONO** al Regolamento: **ECE 13**
The vehicle satisfies all construction, functional, general and category requirements.
*The vehicles **FULFILL** the requirements of Regulation:* ***ECE 13***

IL FUNZIONARIO

(dott. ing. Renato CORMACI)

CONTROLLO DELLA STABILITA'
STABILITY CONTROL FUNCTION
REGOLAMENTO ECE 13/11 (ALLEGATO 21)
REGULATION ECE 13/11 (ANNEX 21)

Luogo delle prove: Boscomantico (VR) *Place of test:* | Pista: --- *Track:* | Data delle prove: 13.11.2015 *Date of test:*

VEICOLI DI PROVA *TEST VEHICLES*: Trattore per semirimorchio con ralla e autotelaio per trattore per semirimorchio, a 2 assi, categoria: N2
Tractor for semitrailer with 5th wheel and chassis for tractor for semitrailer, with 2 axles, category:

0.1.	Marca: *Make:*	Iveco / System Truck
0.2.	Tipo veicolo: *Vehicle type:*	ST-TR-IG120EL2BA
	Varianti: *Variants:*	C6
	Versioni: *Versions:*	C9J115R1KL30A6AP2 A
0.3.	Numero di telaio: *Vehicle identification number:*	ZCFA71EGX02639317
0.4.	Costruttore / trasformatore: *Manufacturer / transformer:*	S.T. System Truck S.p.A. - I-46048 Roverbella (MN) - Via Paesa, 28
0.5.	Eventuale mandatario: *Manufacturer's representative (if any):*	non ricorre *not applicable*
0.7.	Interasse: *Wheelbase:*	3105 mm

0.10.	Pneumatici di prova: *Test tyres:*	1° asse	*Axle 1*	265/70 R17,5	(139/136 M)	singoli	*single*
		2° asse	*Axle 2*	265/70 R17,5	(139/136 M)	doppi	*twin*

21. **Prescrizioni speciali per i veicoli dotati di funzione di controllo della stabilità del veicolo**
Special requirements for vehicles equipped with a vehicle stability function

Legenda	*Legend*
c = conforme	*conform*
nc = non conforme	*not conform*
nr = non ricorre	*not applicable*

Descrizione
Description

		c	nc	nr	
1.	**Generali** ***General***				
	Veicoli dotati di funzione controllo stabilità, conformemente al punto 5.2.1.32. del Reg.13 *Vehicles equipped with a vehicle stability function, pursuant to paragraphs 5.2.1.32 of Reg. 13*	X			
	Definizioni: da 2.34. a 2.36. - Vedere l'Emend. 11 al Reg. 13 *Definitions:*	X			
2.	Prescrizioni *Requirements*	X			
2.1.	**Veicoli a motore** ***Power-driven vehicles***				
2.1.1.	Funzione di controllo direzionale *Directional control funciotn*	interviene automaticamente e individualmente *shall have the ability to automatically control individually*	X			- sulla velocità di rotazione delle ruote di destra e di sinistra - *the speed of the left and right wheels*
			X			- di ogni asse, oppure - *on each axle, or*
					X	- di un asse di ogni gruppo di assi - *an axle of each axle group*
						mediante una frenatura selettiva basata su *by selective braking based on*
			X			- valutazione del comportamento effettivo del veicolo - *the evaluation of actual vehicle behaviour*
			X			- rispetto al comportamento richiesto dal conducente - *in comparison with a determination of vehicle behaviour demanded by the driver*
	Funzione antiribaltamento *Roll-over control funcion*					interviene automaticamente *shall have the ability to automatically control*
			X			- sulla velocità di rotazione di almeno due ruote - *the wheel speeds on at least two wheels*
			X			- di ogni asse, oppure - *of each axle, or*
					X	- di ogni gruppo di assi - *axle group*
			X			- mediante una frenatura selettiva oppure - *by selective braking or*

c	nc	nr	
X			- mediante una frenatura a comando automatico basata su una valutazione del comportamento effettivo del veicolo che indichi che tale comportamento rischia di provocare il ribaltamento del veicolo stesso - *automatically commanded braking based on the evaluation of actual vehicle behaviour that may lead to vehicle roll-over*

Funzioni entrambe non obbligatorie se: — X — Velocità < 20 km/h - Autodiagnosi iniziale in corso - Guida in retromarcia
In both cases, the function is not required: — *Speed < 20 km/h - initial start-up self test - when the vehicle is being driven in reverse*

2.1.2. Funzione controllo stabilità comprende:
Stability function shall include:

- frenatura selettiva e/o — X
- *selective braking*

- frenatura a comando automatico — X
- *automatically commanded braking*

- a) capacità di controllare la potenza fornita dal motore — X — Si, anche azione "ASR" (anti-slittamento in accelerazione)
- *a) the ability to control engine power output* — *Yes, also "ASR" function*

- b) capacità di determinare il comportam. effettivo del veicolo — X — Nel caso della **funzione di controllo direzionale**, in base a:
- *b) the determination of actual vehicle behaviour* — *In the case of **directional control**:*

X		- valori di velocità di imbardata - *values of yaw rate*
X		- accelerazione laterale - *lateral acceleration*
X		- velocità di rotazione delle ruote - *wheel speeds*
X		- interventi del conducente sul sistema sterzante - *driver's control inputs to the braking systems*
	X	- interventi del conducente sul sistema di frenatura - *driver's control inputs to the steering systems*
	X	- interventi del conducente sul motore - *driver's control inputs to the engine*

X — Sono usate soltanto informazioni prodotte a bordo del veicolo
Only on-board generated information shall be used

	c	nc	nr	
				Se valori non misurati direttamente: *If these values are not directly measured:*
			X	- esiste corretta correlazione, in tutte le condizioni di guida, con i valori misurati direttamente - *the evidence of the appropriate correlation with directly measured values under all driving conditions*
- c) capacità di determinare il comportam. effettivo del veicolo - *c) the determination of actual vehicle behaviour*	X			Nel caso della **funzione antiribaltamento**, in base a: *In the case of **roll-over control**:*
			X	- valori di forza verticale esercitata sugli pneumatici o, almeno - *vertical force on the tyre(s) or at least*
	X			- valori di accelerazione laterale e velocità di rotazione delle ruote - *lateral acceleration and wheel speeds*
			X	- interventi del conducente sul sistema di frenatura - *driver's control inputs to the steering systems*
			X	- interventi del conducente sul motore - *driver's control inputs to the engine*
	X			Sono usate soltanto informazioni prodotte a bordo del veicolo *Only on-board generated information shall be used*
				Se valori non misurati direttamente: *If these values are not directly measured:*
			X	- esiste corretta correlazione, in tutte le condizioni di guida, con i valori misurati direttamente *the evidence of the appropriate correlation with directly measured values under all driving conditions*
- d) capacità azion. freni rim. attrav. linea o condotta appropriata - *d) the ability to apply the service brakes of the trailer via the respective control line(s)*			X	indipendentemente dal conducente. *independently of the driver.*
2.1.3. Efficacia della funzione di controllo della stabilità: dimostrazione	X			per mezzo di manovre dinamiche effettuate sul veicolo *by dynamic manoeuvres on one vehicle*
	X			- a parità di carico, con funzione attivata o disattivata, oppure - *with the vehicle stability function enabled and disabled for a given load condition*
			X	- manovre dinamiche su altri veicoli con stesso sistema, e - *dynamic manoeuvres for other vehicles and*
	X			- in altre condizioni di carico - *for other load conditions*

c	nc	nr	
X			- prove reali effettuate su veicoli, oppure - *actual vehicle tests or*
		X	- simulazioni al computer - *computer simulations*

- Modalità utilizzo simulatore:
- *The use of the simulator is defined in:*

		X	Appendice 1 *Appendix 1*

- Modalità validazione simulatore:
- *The specification and validation of the simulator is defined in:*

		X	Appendice 2 *Appendix 2*

Metodo definito d'intesa tra costruttore e servizio tecnico
The method is agreed between the vehicle manufactuer and the technical Service

X			e comprende le condizioni critiche. *and includes the critical conditions.*

- manovre dinamiche utilizzate (una o più)
- *dynamic manoeuvres*

Funzione di **controllo direzionale**
Directional control function

		X	- prova su percorso circolare - riduzione progressiva del raggio di sterzata - *reducing radius test*
		X	- prova con input di sterzata a gradini - colpi di sterzo - *step steer input test*
X			- input sinusoidale con pausa - *sine with dwell* (vuoto, con e senza ESP) *(unladen, with and without ESP)*
		X	- testacoda in retromarcia - *j-turn*
		X	- singolo cambio di corsia con ad. diff. - *μ-split single lane change*
		X	- doppio cambio di corsia - *double lane change*
		X	- prova di controsterzata o "prova dell'amo" - *reversed steering test or "fish hook" test*
		X	- input sinusoidale asimmetrico, un periodo, o input a impulsi - *asymmetrical one period sine steer or pulse steer input test*

Funzione **antiribaltamento**
Roll-over control *function*

		X	- prova di percorso circolare in regime stazionario - *steady state circular test*

		c	nc	nr	
				X	- testacoda in retromarcia - *j-turn*
	Per dimostrare ripetibilità risultati: *To demonstrate repeatability of results:*	X			seconda dimostrazione usando le stesse manovre scelte prima *second demonstration using the selected manoeuvre(s).*
2.1.4.	Segnalazione intervento funzione controllo stabilità: *Interventions of the vehicle stability function:*	X			specifico segnale avvertim. ottico - Attivo per tutta la durata dell'intervento *specific optical warning signal*
		X			- non utilizzato il segnale "avaria freni" del punto 5.2.1.29 del Regolamento - *the warning signals specified in paragraph 5.2.1.29 of this Regulation shall not be used*
				X	- se processo apprendim. per determin. caratt. operative veicolo, NO segnale - *if used in any learning process to determine the vehicle operational characteristics, not signal*
		X			- visibile anche in pieno giorno - controllabile dal posto guida - *visible to the driver, even in daylight - without leaving the driver's seat*
2.1.5.	Difetto o avaria della funzione controllo stabilità: *Stability function failure or defect:*	X			segnale avvertim. giallo del punto 5.2.1.29.1.2. - Sempre acceso, con chiave "on" *specific yellow optical warning signal referred to in paragraph 5.2.1.29.1.2 of this Regulation*
2.1.6.	Se linea comando elettrica, se rimorchio trasmette "VDC attivo": *If electric control line, when the trailer provides the "VDC Active":*			X	avverte conducente, anche con stesso segnale del 2.1.4. qui sopra *the driver shall be warned by a specific optical warning signal (defined in paragraph 2.1.4)*
2.2.	**Rimorchi** ***Trailers***			X	Non ricorre *Not applicable*

NOTE (eventuali):

NOTES (eventually):

Il veicolo passo 3105 mm, provato a Boscomantico (VR) il 13.11.2015, ha l'ESP attivo e funzionante. Centralina ESC (originale) Wabco 446 065 076 0 (appr. E1 10R-03 1831).
Sono state provate in pista soltanto alcune situazioni rappresentative: vuoto, input sinusoidale con pausa, da 45 a 55 km/h, ESP attivo e disattivato.
Il comportamento del veicolo è stato regolare in tutte le situazioni; telaio numero: ZCFA71EGX02639317.

The vehicle with wheelbase: 3105 mm, tested to Boscomantico (VR) on 13.11.2015, has ESP on and working. ESC ECU (original) Wabco 446 065 076 0 (appr. E1 10R-03 1831).
There are tested only some representative situations: empty, sine with dwell, from 45 to 55 km/h, ESP on and off.
The behavior of the vehicle has been regular in all situations; Chassis number: ZCFA71EGX02639317.

Appendice 1 - Uso della simulazione di stabilità dinamica
Appendix 1 - Use of the dynamic stability simulation

		c	nc	nr	
1.	Uso della simulazione *Use of the simulation*				
1.1.	- si usano stesse manovre dinamiche usate per dimostrazione pratica - *with the same dynamic manoeuvre(s) as for the practical demonstration*			X	come punto 2.1.3. *in paragraph 2.1.3.*

		c	nc	nr	
1.2.	- simulazione stabilisce stabilità veicolo carico e vuoto - *in the laden and unladen conditions.*			X	con funzione controllo stabilità attivata e disattivata *with the vehicle stability function enabled or disabled*
1.3.	- simulazione con strumento di modellazione validato - *the simulations shall be carried out with a validated modelling*			X	Verifica validazione con stesse manovre come punto 1.1. *The verification shall be carried out using the same manoeuvre(s) as defined in paragraph 1.1*
				X	Metodo di validazione in Appendice 2 *The method is validated is given in Appendix 2.*

Appendice 3 - Verbale di prova (formato modello) mediante strumento di simulazione della funzione di controllo della stabilità del veicolo
Appendix 3 - Vehicle stability function simulation tool test report

1.	Identificazione *Identification*			X	Non ricorre, non utilizzati strumenti di simulazione *Not applicable*
1.1.	Nome ed indirizzo del produttore dello strumento *Name and address of the simulation tool manufacturer*			X	
1.2.	Identificazione dello strumento *Simulation tool identification*			X	
2.	Campo di applicazione *Scope of application*				
2.1.	Tipo di veicolo *Vehicle type*	X			Trattore per semirimorchio, cat. N2, massa compl. 12 ton *Tractor for semitrailer, cat. N2, with maximum mass 12 tons*
2.2.	Configurazione del veicolo *Vehicle configuration*	X			4x2
2.3.	Fattori limitativi (eventuali) *Limiting factors:*	X			2° asse con sospensioni pneumatiche *2nd axle with pneumatic suspensions*
2.4.	Manovre per le quali è stato validato il simulatore *Manoeuvre(s) for which the simulator has been validated*			X	
3.	Prova/prove sul/sui veicolo/veicoli *Verifying vehicle test(s)*	X			vedere punti 2.1.2., 2.1.3. (qui sopra) *see points 2.1.2., 2.1.3.*
3.1.	Descrizione veicolo/i *Description of vehicle(s)*	X			ST-TR-IG120EL2BA - C6 C9J115R1KL30A6AP2 A

		c	nc	nr	
3.1.1.	Identificazione *Vehicle(s) identification*	X			N° telaio: ZCFA71EGX02639317 *Chassis number:*
3.1.1.1.	Equipaggiamenti non standard (eventuali) *Non-standard fitments*	X			
3.1.2.	Descrizione veicolo *Vehicle description*	X			Assi, sospensioni, ruote, motore e trasmissione: ved. scheda informativa *Axles, suspension, wheels, engine and transmission: see information document*
		X			Sistema di frenatura (funzione controllo stabilità): ved. scheda informativa *Braking system (stability function): see information document*
		X			Sistema sterzante (controllo direzionale - antiribaltamento ved. scheda informativa *Steering system (directional control and roll-over control): see information document*
		X			Denominazioni - modelli - numeri di identificazione: ved. scheda informativa *Name - model - number identification see information document*
3.1.3.	Dati sul veicolo usato nella simulazione *Vehicle data used in the simulation*			X	
3.2.	Descrizione della prova *Description of test(s)*				
		X			Boscomantico (VR), 13.11.2015 - veicolo vuoto, pista alta aderenza temperatura 10°C *Boscomantico (VR), 13.11.2015 - unladen vehicle, high adhesion, temperature 10°C*
3.3.	Risultati della prova *Test results*	X			A veicolo vuoto - ESP acceso e spento *Unladen vehicle - ESP switched on and off*
	In aderenza bassa, differenziata ed alta *Low adhesion, different and high*	X			L'efficacia è dimostrata *The effectiveness is demonstrated*
	Con centralina integra (attivata) e in avaria (disattivata) *With ESP unit active and failure*	X			L'efficacia è dimostrata *The effectiveness is demonstrated*
				X	comprese variabili di moto, Allegato 21, Appendice 2, punto 2.1. *including the motion variables referred to in Annex 21, Appendix 2, paragraph 2.1*
4.	Risultati della simulazione *Simulation results*			X	

	c	nc	nr	
4.1. Parametri utilizzati nella simulazione e valori non ricavati dal veicolo di prova reale *Parameters and values used in the simulation are not taken from the actual test vehicle*			X	Dati impliciti *Implicit values*
4.2. Risultati *Results*			X	Risultati nelle stesse condizioni del punto 3.2. *Results in the same conditions of paragraph 3.2*
			X	A veicolo carico - A veicolo vuoto *Laden and unladen vehicle*
			X	Con funzione controllo stabilità attivata - disattivata *Control stability function switched on and off*
			X	comprese variabili di moto, Allegato 21, Appendice 2, punto 2.1. *including the motion variables referred to in Annex 21, Appendix 2, paragraph 2.1*
5. Annotazioni finali *Final notes*	X			Vedere ECE 13/11, Allegato 21, Appendice 3, punto 5 *See ECE 13/11, Annex 21, Appendix 3, paragraph 5*
Firma per il verbale *Test report signature*	X			del Funzionario Tecnico *of technical Officer*
Firma per l'omologazione *Type approval signature*			X	del Direttore del CPA *of CPA Manager*

CONCLUSIONI Sono rispettate le prescrizioni costruttive e funzionali, generali e particolari per la categoria. I veicoli **RISPONDONO** al Regolamento: **ECE 13** allegato 21
CONCLUSIONS *The vehicle satisfies all construction, functional, general and category requirements. The vehicles **FULFILL** the requirements of Regulation:* ***ECE 13*** *Annex 21*

IL FUNZIONARIO

(dott. ing. Renato CORMACI)

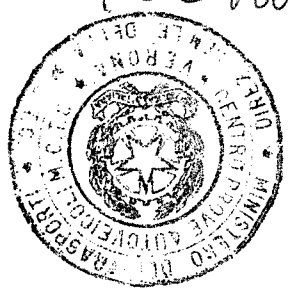

TARGHETTE REGOLAMENTARI
PLATES (STATUTORY)
REGOLAMENTO 249/2012 UE
REGULATION 249/2012 UE

Luogo delle verifiche: *Place of checks:* Roverbella (MN) — Data delle verifiche: *Date of checks:* 11.11.2015

0. **VEICOLO SOTTOPOSTO A PROVA**
VEHICLE SUBJECT TO TESTS

Trattore per semirimorchio con ralla e autotelaio per trattore per semirimorchio, a 2 assi, categoria: N2
Tractor for semitrailer with 5th wheel and chassis for tractor for semitrailer, with 2 *axles, category:* N2

0.1.	Marca: *Make:*	Iveco / System Truck
0.2.	Tipo: *Type:*	ST-TR-IG120EL2BA
	Variante: *Variant:*	C6
	Versione: *Version:*	C9J115R1KL30A6AP2 A
0.3.	Numero di telaio: *Vehicle identification number:*	ZCFA71EGX02639317
0.4.	Costruttore / trasformatore: *Manufacturer / transformer:*	S.T. System Truck S.p.A. - I-46048 Roverbella (MN) - Via Paesa, 28
0.5.	Eventuale mandatario: *Manufacturer's representative (if any):*	non ricorre *not applicable*

1. **TARGHETTA DEL COSTRUTTORE FASE 1**
PLATE OF MANUFACTURER STAGE 1

Vedere parziale CE Iveco: *See Iveco's homologation:* e3*19/2011*249/2012*0032*00 del *of* 27.05.2013

2. **TARGHETTA DEL COSTRUTTORE FASE 2**
PLATE OF MANUFACTURER STAGE 2

1.1.	Posizione: *Position:*	fissata sull'elemento frontale dietro la griglia del radiatore *fixed to the front behind the radiator grille*
1.3.	E' costituita o da: *Consist either of:*	etichetta rettangolare autoadesiva *a rectangular self-adhesive label*
1.4.	Se di metallo: *If metal:*	non ricorre *not applicable*
1.5.	Se autoadesiva: *If self-adhesive label:*	in grado di evidenziare eventuali manomissioni e autodistruggersi se si tenta di rimuoverl *fraud resistant and self destructive in case there is an attempt to remove the label*
2.1.	Riporta le seguenti indicazioni: *It show the following information:*	
2.1.a.	- nome del costruttore 2° fase: *- name of the 2nd stage manufacturer:*	S.T. System Truck S.p.A.

2.1.b. - numero di omologazione del veicolo: e3*2007/46*
- the whole vehicle type-approval number:

2.1.c. - numero di identificazione del veicolo ZCF.....
- the vehicle identification number

2.1.d. - massa massima tecnicamente ammissibile a pieno carico del veicolo (colonna di destra):
- technically permissible maximum laden mass of the vehicle (in the right column):

Varianti - versioni:
Variants - versions:

?? - C?C11??????0A6??2 ?	7490 kg
?? - C?D11??????0A6??2 ?	7500 kg
?? - C?H11??????0A6??2 ?	11000 kg
?? - C?I11??????0A6??2 ?	11500 kg
?? - C?J11??????0A6??2 ?	11990 kg
?? - C?K11??????0A6??2 ?	12000 kg
?? - C?X11??????0A6??2 ?	11900 kg

2.1.e. - massa massima tecnicamente ammissibile del veicolo combinato (colonna di destra): 18000 kg
- technically permissible maximum mass of the combination (in the right column):

2.1.f. - massa massima tecnicamente ammissibile su ciascun asse, iniziando da quello anteriore (colonna di destra):
- technically permissible maximum mass on each axle listed in order from front to rear (in the right column):

Varianti - versioni:
Variants - versions:

	1°:	2°:
?? - C??11???GE?0A6??2 ?	4200 kg	5800 kg
?? - C??11???GJ?0A6??2 ?	4200 kg	7900 kg
?? - C??11???FI?0A6??2 ?	4000 kg	7600 kg
?? - C??11???FE?0A6??2 ?	4000 kg	5800 kg
?? - C??11???KL?0A6??2 ?	4600 kg	8500 kg
?? - C??11???HK?0A6??2 ?	4400 kg	8480 kg
?? - C??11???JL?0A6??2 ?	4550 kg	8500 kg
?? - C??11???IK?0A6??2 ?	4480 kg	8480 kg

2.2. L'altezza dei caratteri del numero di identificazione del veicolo di cui al punto 2.1, lettera c), è di almeno 4 mm: ricorre
The height of the characters of the vehicle identification number referred to in point 2.1(c) shall not be less than 4 mm: applicable

2.3. L'altezza dei caratteri delle informazioni di cui al punto 2.1, diverse dal numero di identificazione del veicolo, è di almeno 2 mm: ricorre
The height of the characters of the information referred to in point 2.1, other than the vehicle identification number, shall not be less than 2 mm: applicable

3. Disposizioni specifiche
Specific provisions

3.2.1. E' indicata anche la massa massima tecnicamente ammissibile sul gruppo di assi. La voce corrispondente al «gruppo di assi» è identificata con la lettera «T»: non ricorre
The technically permissible maximum mass on an axle group shall also be mentioned. The entry corresponding to 'Axle group' shall be identified by the letter 'T': not applicable

3.2.2. E' indicata la massa massima ammissibile a pieno carico per l'immatricolazione / circolazione nella colonna di sinistra: non ricorre
The maximum permissible laden mass of the vehicle for the registration / in-service is mentioned in the left column: *not applicable*

3.2.2.2. Il codice del paese in cui è prevista l'immatricolazione del veicolo è indicato come titolo della colonna a sinistra.
Il codice è conforme alla norma ISO 3166-1: 2006: non ricorre
The code of the country where the vehicle is intended to be registered shall be mentioned as header of the left column.
The code is in accordance with Standard ISO 3166-1: 2006: *not applicable*

3.2.3. Le prescrizioni di cui al punto 3.2.1 non si applicano:
a) quando la massa massima tecnicamente ammissibile sul gruppo di assi è la somma della massa massima tecnicamente ammissibile su ciascun asse che compone quel gruppo di assi; ricorre
b) quando la lettera «T» è aggiunta come suffisso alla massa massima su ciascun asse che compone quel gruppo di assi; ricorre
c) quando si applicano le disposizioni di cui al punto 3.2.2, la massa massima ammissibile per l'immatricolazione / circolazione sul gruppo di assi è la somma della massa massima ammissibile per l'immatricolazione / circolazione su ciascun asse che compone il gruppo di assi. ricorre
The requirements of point 3.2.1 shall not apply where:
a) the technically permissible maximum mass on an axle group is the sum of the technically permissible maximum mass on the axles which are part of that axle group; *applicable*
b) the letter 'T' is added as suffix to the maximum mass on each axle which is part of that axle group; *applicable*
c) when the requirements of point 3.2.2 are applied, the registration / in-service maximum permissible mass on the group of axles is the sum of the registration/in-service maximum permissible mass on the axles which are part of that axle group. *applicable*

4. Altre informazioni
Additional information

4.1. Esternamente al rettangolo individuato dalle iscrizioni di cui alle sezioni 2 e 3 sono apposte delle indicazioni supplementari:
Outside a clearly marked rectangle which shall enclose only the information prescribed in Sections 2 and 3, are indicated additional information:

4.1.1. - numero di identificazione della trasformazione: ST*TR*XXXX*
- identification number of the conversion:

- logo costruttore fase 2
- stage 2 manufacturer's logo

5. Fac simile targhetta costruttore fase 2:
Fac simile of stage 2 manufacturer's plate:

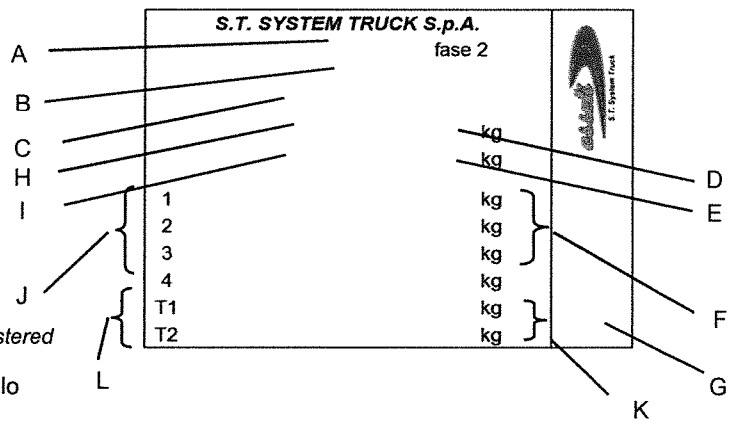

A) numero di omologazione del veicolo intero
whole vehicle type-approval number

B) numero di identificazione del veicolo
vehicle identification number

C) codice paese in cui è prevista l'immatricolazione
code of the country where the vehicle is intended to be registered

D) massa massima ammissibile a pieno carico del veicolo
maximum permissible laden mass of the vehicle

E) massa massima a pieno carico amm. della combinazione
maximum permissible laden mass of the combination

F) massa massima tecnicamente ammissibile su ciascun asse
technically permissible maximum mass on each axle

G) numero di identificazione della trasformazione
identification number of the conversion

H) massa massima ammissibile a pieno carico per l'immatricolazione / circolazione
maximum permissible laden mass of the vehicle for the registration / in-service

I) massa massima a pieno carico ammissibile della combinazione per l'immatricolazione / circolazione
maximum permissible laden mass of the combination for the registration / in-service

J) massa massima tecnicamente ammissibile su ciascun asse per l'immatricolazione / circolazione
technically permissible maximum mass on each axle for the registration / in-service

K) Massa massima tecnicamente ammissibile su ciascun gruppo di assi
Technically permissible maximum load/mass on each axle group

L) Massa massima ammissibile su ciascun gruppo di assi prevista per l'immatricolazione / ammissione alla circolazione
Intended registration/in-service maximum permissible mass on each axle group

3. **NUMERO D'IDENTIFICAZIONE DEL VEICOLO**
VEHICLE IDENTIFICATION NUMBER

Vedere parziale CE Iveco: e3*19/2011*249/2012*0032*00 del 27.05.2013
See Iveco's homologation: *of*

CONCLUSIONI Sono rispettate le prescrizioni costruttive e funzionali, generali e particolari per la categoria. I veicoli *** / **RISPONDONO** al Regolamento: **UE 249/2012**
CONCLUSIONS *The vehicle satisfies all construction, functional, general and category requirements. The vehicles *** / **FULFILL** the requirements of Regulation:* ***249/2012 UE***

IL FUNZIONARIO
(dott. ing. Renato CORMACI)

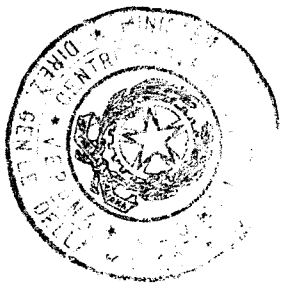

Ministero delle Infrastrutture e dei Trasporti

Direzione Generale Territoriale del Nord-Est
CENTRO PROVA AUTOVEICOLI DI VERONA

Allegato n° 1d
al verbale n° 11135 / V
del 18.11.2015
(Rif.: F6301.16)

DISPOSITIVI DI ILLUMINAZIONE E SEGNALAZIONE LUMINOSA
LIGHTING AND LIGHT SIGNALLY DEVICES
REGOLAMENTO ECE 48/05
REGULATION ECE 48/05

Luogo delle verifiche: *Place of checks:* Roverbella (MN) — Data delle verifiche: *Date of checks:* 11.11.2015

0. **VEICOLO SOTTOPOSTO A PROVA**
VEHICLE SUBJECT TO TESTS

Trattore per semirimorchio con ralla e autotelaio per trattore per semirimorchio, a 2 assi, categoria: N2
Tractor for semitrailer with 5th wheel and chassis for tractor for semitrailer, with 2 *axles, category:* N2

0.1. Marca: *Make:* Iveco / System Truck

0.2. Tipo: *Type:* ST-TR-IG120EL2BA

Variante: *Variant:* C6

Versione: *Version:* C9J115R1KL30A6AP2 A

0.3. Numero di telaio: *Vehicle identification number:* ZCFA71EGX02639317

0.4. Costruttore / trasformatore: *Manufacturer / transformer:* S.T. System Truck S.p.A. - I-46048 Roverbella (MN) - Via Paesa, 28

0.5. Eventuale mandatario: *Manufacturer's representative (if any):* non ricorre *not applicable*

					Configurazione: *Tyre fitment:*		Raggio rotolamento: *Rolling radius:*	
0.10. Pneumatici di prova: *Test tyres:*	1° asse	*Axle 1*	265/70 R17,5		singoli	*single*	397	mm
	2° asse	*Axle 2*	265/70 R17,5		doppi	*twin*	397	mm
in alternativa: *alternative:*	1° asse	*Axle 1*	245/70 R17,5		singoli	*single*	383	mm
	2° asse	*Axle 2*	245/70 R17,5		doppi	*twin*	383	mm

NOTA: per i dispositivi invariati si fa riferimento alla parziale del veicolo originale: E3 48R03 3830 04 del 09.03.2015
NOTE: for the unchanged device, a reference can be made to the partial homologation of the original vehicle: E3 48R03 3830 04 of 09.03.2015

	Descrizione *Description*	Rispondenza *Response*		
5.	**PRESCRIZIONI GENERALI** ***GENERAL SPECIFICATIONS***	CONF. *CONF.*	N.C. *N.C.*	N.R. *N.A.*
5.1., 5.2.	Stabilità di montaggio e facilità di regolazione *Stability and easily correct adjustment*	X		
5.3., 5.4.	Corretto orientamento asse di riferimento, verifiche da farsi a vuoto *Correct reference axis, with the vehicle unladen*	X		

5.5., 5.6.	Simmetria coppie di luci, eventuale forma veicolo asimmetrica *Symmetrical pair*				X		
5.7., 5.8.	Luci raggruppate, incorporate, combinate; misura altezze max e min *Grouped, combined or reciprocally incorporated lamps, max and min height*				X		
5.9., 5.10.	Lampeggiamento luci, visibilità luci bianche e rosse, campo visivo *Flashing lights, visible red and white lights, visual field*				X		
5.11., 5.12.	Collegamenti elettrici e funzionali *Electrical connections*				X		
5.13., 5.14.	Spie, luci occultabili *Tell-tale, concealable lamps*				X		
5.15., 5.16.	Colori delle luci; numero di luci *Colours and number of the lamps*				X		
5.17., 5.18.	Luci su parti mobili *Lamps installed on movable components*						X
5.19.	Prescrizioni ed annotazioni per luci occultate da parti mobili *Requirements and notes for lights hidden from movable components*						X
5.20., 5.21.	Verifiche e prove per luci su parti mobili *Verify and checks for lamp installed on a movable component*						X
5.22.	Luci non presenti *Lamp deemed not to be present*						X

		CONF. *CONF.*	N.C. *N.C.*	N.R. *N.A.*	Note / approvazione: *Note / approval:*	Q.tà *Qty*	Spia *Led*
6.	**PRESCRIZIONI PARTICOLARI** ***INDIVIDUAL SPECIFICATION***						
6.1.	Proiettore abbagliante *Main-beam headlamp*	X			invariato *unchanged*		
6.2.	Proiettore anabbagliante *Dipped-beam headlamp*	X			invariato *unchanged*		
6.3.	Proiettore fendinebbia anteriore *Front fog lamp*	X			invariato *unchanged*		
6.4.	Proiettore per la retromarcia *Reversing lamp*	X			1) AR00 E2 8005 opp. / *or* 2) AR00 E3 54571 opp. / *or* 3) AR00 E3 56221 opp. / *or* 4) AR00 E2 88035 opp. / *or* 5) AR00 E6 0090	2 1 2 2 2	no *no*
6.5.A.	Indicatore di direzione anteriore *Front direction-indicator lamp*	X			invariato *unchanged*		
6.5.A.L.	Indicatore di direzione antero - laterale *Front-side direction-indicator lamp*	X			invariato *unchanged*		
6.5.L.	Indicatore di direzione laterale *Side direction-indicator lamp*	X			invariato *unchanged*		
6.5.P.	Indicatore di direzione posteriore *Rear direction-indicator lamp*	X			1) 2a 01 E2 8005 opp. / *or* 2) 2a 01 E3 54571 opp. / *or* 3) 2a 01 E3 56221 opp. / *or* 4) 2a 01 E2 88035 opp. / *or* 5) 2a 01 E6 0093	2 2 2 2 2	sì *yes*
6.6.	Segnalazione d'emergenza *Hazard warning signal*	X			incorporato con gli indicatori di direzione *incorporated with direction-indicator*		
6.7.	Luce di arresto *Stop lamp*	X			1) S1 02 E2 8005 opp. / *or* 2) S1 02 E3 54571 opp. / *or* 3) S1 02 E3 56221 opp. / *or* 4) S1 02 E2 88035 opp. / *or* 5) S1 02 E6 0093	2 2 2 2 2	sì *yes*

6.8.	Luce targa posteriore *Rear registration plate lamp*	X			1) L00 E2 8005	1	sì
					opp. / *or* 2) L00 E3 40153	1	*yes*
					opp. / *or* 3) L00 E3 47104	1	
					opp. / *or* 4) L00 E3 54571	1	
					opp. / *or* 5) L00 E2 5102	1	
					opp. / *or* 6) L00 E3 56221	1	
					opp. / *or* 7) L00 E9 4127	1	
					opp. / *or* 8) L00 E13 12731	2	
6.9.	Luce di posizione anteriore *Front position lamp*	X			invariato *unchanged*		
6.10.	Luce di posizione posteriore *Rear position lamp*	X			1) R02 E2 8005	2	sì
					opp. / *or* 2) R02 E3 54571	2	*yes*
					opp. / *or* 3) R02 E3 56221	2	
					opp. / *or* 4) R02 E2 88035	2	
					opp. / *or* 5) R02 E6 0093	2	
6.11.	Luce posteriore per nebbia *Rear fog lamp*	X			1) F00 E2 8005	2	sì
					opp. / *or* 2) F00 E3 54571	1	*yes*
					opp. / *or* 3) F00 E3 56221	2	
					opp. / *or* 4) F00 E2 88035	2	
					opp. / *or* 5) F00 E6 0090	2	
6.12.	Luce di stazionamento *Parking lamp*			X	non ricorre *not applicable*		
6.13.A.	Luce d'ingombro anteriore *Front end-outline marker lamp*	X			invariato *unchanged*		
6.13.P.	Luce d'ingombro posteriore *Rear end-outline marker lamp*	X			1) R02 E24 0056	2	sì
					opp. / *or* 2) R02 E3 51743	2	*yes*
					opp. / *or* 3) R02 E13 0154	2	
					opp. / *or* 4) R02 E2 88035	2	
					opp. / *or* 5) R02 E3 56221	2	
6.14.	Catadiottro posteriore non triangolare *Rear retro-reflector, non-triangular*	X			1) IA 02 E2 8005	2	no
					opp. / *or* 2) IA 02 E3 54571	2	*no*
					opp. / *or* 3) IA 02 E3 56221	2	
					opp. / *or* 4) IA 02 E2 88035	2	
					opp. / *or* 5) IA 02 E6 0093	2	
6.15.	Catadiottro posteriore triangolare *Rear retro-reflector, triangular*			X	non ricorre *not applicable*		
6.16.	Catadiottro anteriore non triangolare *Front retro-reflector, non-triangular*			X	non ricorre *not applicable*		
6.17.	Catadiottro laterale non triangolare *Side retro-reflector, non-triangular*	X				originali + *original +*	
					1) IA 02 E13 9027	2	no
					opp. / *or* 2) IA 02 E9 5409	2	*no*
					opp. / *or* 3) IA 02 E13 3535	2	
					opp. / *or* 4) IA 02 E1 21353	2	
					opp. / *or* 5) IA 02 E2 3072	2	
6.18.	Luce di posizione laterale *Side-marker lamps*	X			non obbligatorio se L < 6000 n *not mandatory if L < 6000 mm*	originali + *original +*	
					1) SM1 00 E13 9027	2	sì
					opp. / *or* 2) SM1 00 E3 51742	2	*yes*
					opp. / *or* 3) SM1 00 E2 4012	2	
					opp. / *or* 4) SM1 00 E9 5409	2	
					opp. / *or* 5) SM1 00 E3 56221	2	
6.19.	Luce di marcia diurna *Daytime running lamp*	X			invariato *unchanged*		

6.20.	Luce d'angolo *Cornering lamp*			X	non ricorre *not applicable*
6.21.	Evidenziatori di sagoma *Conspicuity markings*			X	non ricorre *not applicable*
6.22.	Sistema anteriore adattativo AFS *Adaptive front lighting system*			X	non ricorre *not applicable*
6.23.	Segnalazione arresto emergenza *Emergency stop signal*			X	non ricorre *not applicable*
6.24.	Luce esterna di cortesia *Exterior courtesy lamp*			X	non ricorre *not applicable*
6.25.	Allarme possibile urto posteriore *Rear-end collision alert signal*			X	non ricorre *not applicable*

Legenda: *Legend:*

F = distanza fra i bordi interni — *distance between the inner edges*
G = distanza bordo esterno ÷ sagoma veicolo — *distance to the outer edge / shape vehicle*
H = altezza da terra ÷ bordo superiore — *height from the ground ÷ top edge*
h = altezza da terra ÷ bordo inferiore — *height from the ground ÷ lower edge*

a = angolo di visibilità verso l'alto — *upwards angles of geometric visibility*
b = angolo di visibilità verso il basso — *downwards angles of geometric visibility*
c = angolo di visibilità verso l'esterno — *angle of visibility to the outside*
d = angolo di visibilità verso l'interno — *angle of visibility to the inside*

limiti ammessi (mm)		*admissible limits*	
valori rilevati		*measured values*	
F	G	H	h
a	b	c	d

6.	**VERIFICHE** ***VERIFY***	CONF. *CONF.*	N.C. *N.C.*	N.R. *N.A.*	
6.1.	**Proiettore abbagliante** ***Main-beam headlamp***	**(Reg. ECE 98 o 112)**			
	Posizione: *Position:*	X			invariato *unchanged*
	Angoli di visibilità *Angles of visibility*	X			invariato *unchanged*
6.2.	**Proiettore anabbagliante** ***Dipped-beam headlamp***	**(Reg. ECE 98 o 112)**			
	Posizione: *Position:*	X			invariato *unchanged*
	Angoli di visibilità *Angles of visibility*	X			invariato *unchanged*
6.3.	**Proiettore fendinebbia anteriore** ***Front fog lamp***	**(Reg. ECE 19)**			
	Posizione: *Position:*	X			invariato *unchanged*
	Angoli di visibilità *Angles of visibility*	X			invariato *unchanged*
6.4.	**Proiettore per la retromarcia** ***Reversing lamp***	**(Reg. ECE 23)**			
	Posizione: *Position:*	X			
	Angoli di visibilità *Angles of visibility*	X			
6.5.A.	**Indicatore di direzione anteriore** ***Front direction-indicator lamp***	**(Reg. ECE 6)**			
	Posizione: *Position:*	X			invariato *unchanged*

	F	G	H	h
	----	----	< 1200	> 250
1)	1520	460	733	661

	a	b	c	d
	> 15°	> 5°	> 45°	> 30°
1)	90°	90°	90°	70°

	Angoli di visibilità *Angles of visibility*	X			invariato *unchanged*

6.5.A.L. **Indicatore di direzione antero - lat.** **(Reg. ECE 6)**
Front-side direction-indicator lamp

Posizione: *Position:*	X			invariato *unchanged*
Angoli di visibilità *Angles of visibility*	X			invariato *unchanged*

6.5.L. **Indicatore di direzione laterale** **(Reg. ECE 6)**
Side direction-indicator lamp

Posizione: *Position:*	X			invariato *unchanged*
Angoli di visibilità *Angles of visibility*	X			invariato *unchanged*

6.5.P. **Indicatore di direzione posteriore** **(Reg. ECE 6)**
Rear direction-indicator lamp

Posizione:
Position: — X

	F	G	H	h
	> 600	< 400	< 1500	> 350
1)	1926	265	736	653

Angoli di visibilità
Angles of visibility — X

	a	b	c	d
	> 15°	> 15°	> 80°	> 45°
1)	90°	90°	90°	78°

6.6. **Segnalazione d'emergenza**
Hazard warning signal

Posizione: *Position:*	X			incorporato con gli indicatori di direzione *incorporated with direction-indicator*
Angoli di visibilità *Angles of visibility*	X			

6.7. **Luce di arresto** **(Reg. ECE 7)**
Stop lamp

Posizione:
Position: — X

	F	G	H	h
	> 600	< 400	< 1500	> 350
1)	1798	321	734	654

Angoli di visibilità
Angles of visibility — X

	a	b	c	d
	> 15°	> 15°	> 45°	> 45°
1)	90°	90°	90°	76°

6.8. **Luce targa posteriore** **(Reg. ECE 4)**
Rear registration plate lamp

Posizione: *Position:*	X			
Angoli di visibilità *Angles of visibility*	X			

6.9. **Luce di posizione anteriore** **(Reg. ECE 7)**
Front position lamp

Posizione: *Position:*	X			invariato *unchanged*
Angoli di visibilità *Angles of visibility*	X			invariato *unchanged*

6.10. **Luce di posizione posteriore** **(Reg. ECE 7)**
Rear position lamp

Posizione:
Position: — X

	F	G	H	h
	> 600	< 400	< 1500	> 350
1)	1610	400	737	652

Angoli di visibilità
Angles of visibility — X

	a	b	c	d
	> 15°	> 15°	> 80°	> 45°
1)	90°	90°	90°	74°

6.11. **Luce posteriore per nebbia** **(Reg. ECE 38)**
Rear fog lamp

Posizione: *Position:*	X		

	F	G	H	h
	-----	-----	< 1000	> 250
1)	1400	518	725	669

Angoli di visibilità *Angles of visibility*	X		

	a	b	c	d
	> 5°	> 5°	> 25°	> 25°
1)	90°	90°	90°	66°

6.12. **Luce di stazionamento** **(Reg. ECE 77 o 7)**
Parking lamp

Posizione: *Position:*			X	non ricorre *not applicable*
Angoli di visibilità *Angles of visibility*			X	non ricorre *not applicable*

6.13.A. **Luce d'ingombro anteriore** **(Reg. ECE 7)**
Front end-outline marker lamp

Posizione: *Position:*	X			invariato *unchanged*
Angoli di visibilità *Angles of visibility*	X			invariato *unchanged*

6.13.P. **Luce d'ingombro posteriore** **(Reg. ECE 7)**
Rear end-outline marker lamp

Posizione: *Position:*	X		

	F	G	H	h
	-----	< 400	-----	-----
1)	2112	201	714	676

Distanza dalla luce di posizione post. *Distance from rear position lamp*	X		

> 200

Angoli di visibilità *Angles of visibility*	X		

	a	b	c	d
	> 5°	> 20°	> 80°	----
1)	90°	90°	90°	---

6.14. **Catadiottro posteriore non triang.** **(Reg. ECE 3)**
Rear retro-reflector, non-triangular

Posizione: *Position:*	X		

	F	G	H	h
	> 600	< 400	< 900	> 250
1)	1638	373	747	643

Angoli di visibilità *Angles of visibility*	X		

	a	b	c	d
	> 10°	> 10°	> 30°	> 30°
1)	90°	90°	90°	74°

6.15. **Catadiottro posteriore triangolare** **(Reg. ECE 3)**
Rear retro-reflector, triangular

Posizione: *Position:*			X	non ricorre *not applicable*
Angoli di visibilità *Angles of visibility*			X	non ricorre *not applicable*

6.16. **Catadiottro anteriore non triang.** **(Reg. ECE 3)**
Front retro-reflector, non-triangular

Posizione: *Position:*			X	non ricorre *not applicable*
Angoli di visibilità *Angles of visibility*			X	non ricorre *not applicable*

6.17. **Catadiottro laterale non triangolare** **(Reg. ECE 3)**
Side retro-reflector, non-triangular

Posizione: *Position:*	X		

	F	G	H	h
	< 3000	< 1000	< 900	> 250
1)	< 3000	180	701	679

Angoli di visibilità *Angles of visibility*	X		

	a	b	c	d
	> 10°	> 10°	> 45°	> 45°
1)	90°	90°	47°	90°

6.18. **Luce di posizione laterale** **(Reg. ECE 91)**
Side-marker lamps

Posizione: *Position:*	X			

	F	G	H	h
	< 3000	< 1000	< 900	> 250
1)	< 3000	155	707	673

Angoli di visibilità *Angles of visibility*	X			

	a	b	c	d
	> 10°	> 10°	> 45°	> 45°
1)	90°	90°	47°	90°

6.19. **Luce di marcia diurna** **(Reg. ECE 87)**
Daytime running lamp

Posizione: *Position:*	X			invariato *unchanged*
Angoli di visibilità *Angles of visibility*	X			invariato *unchanged*

6.20. **Luce d'angolo** **(Reg. ECE 119)**
Cornering lamp

Posizione: *Position:*			X	non ricorre *not applicable*
Angoli di visibilità *Angles of visibility*			X	non ricorre *not applicable*

6.21. **Evidenziatori di sagoma** **(Reg. ECE 104)**
Conspicuity markings

Posizione: *Position:*			X	non ricorre *not applicable*
Angoli di visibilità *Angles of visibility*			X	non ricorre *not applicable*

6.22. **Sistema anteriore adattativo AFS** **(Reg. ECE 123)**
Adaptive front lighting system

Posizione: *Position:*			X	non ricorre *not applicable*
Angoli di visibilità *Angles of visibility*			X	non ricorre *not applicable*

6.23. **Segnalazione arresto emergenza**
Emergency stop signal

Posizione: *Position:*			X	non ricorre *not applicable*
Angoli di visibilità *Angles of visibility*			X	non ricorre *not applicable*

6.24. **Luce esterna di cortesia**
Exterior courtesy lamp

Posizione: *Position:*			X	non ricorre *not applicable*
Angoli di visibilità *Angles of visibility*			X	non ricorre *not applicable*

6.25. **Allarme possibile urto posteriore**
Rear-end collision alert signal

Posizione: *Position:*			X	non ricorre *not applicable*
Angoli di visibilità *Angles of visibility*			X	non ricorre *not applicable*

Misure rilevate con pneumatici: 265/70 R17,5.
Con pneumatici 245/70 R17,5 le misure in altezza vanno diminuite di 12 mm.
Height value measured with tyres: 265/70 R17,5.
With tyres: 245/70 R17,5 the height value should be increased by 12 mm.

Per le altre possibili disposizioni delle luci previste in alternativa, vedere disegno n°: 50.01.60.0053 foglio 3 del 05.05.2015

For the other alternative positions of the light, see drawing No. 50.01.60.0053 page 3 of 05.05.2015

CONCLUSIONI Sono rispettate le prescrizioni costruttive e funzionali, generali e particolari per la categoria. I veicoli *** / **RISPONDONO** al Regolamento: **ECE 48**

CONCLUSIONS *The vehicle satisfies all construction, functional, general and category requirements. The vehicles *** / **FULFILL** the requirements of Regulation:* ***ECE 48***

IL FUNZIONARIO

(dott. ing. Renato CORMACI)

DISPOSITIVI ANTISPRUZZI
SPRAY SUPPRESSION SYSTEM
REGOLAMENTO 109/2011 UE
REGULATION 109/2011 UE

Luogo delle verifiche: Roverbella (MN) — *Place of checks:*
Data delle verifiche: 11.11.2015 — *Date of checks:*

0. **VEICOLO SOTTOPOSTO A PROVA**
VEHICLE SUBJECT TO TESTS

Trattore per semirimorchio con ralla e autotelaio per trattore per semirimorchio, a 2 assi, categoria: N2
Tractor for semitrailer with 5th wheel and chassis for tractor for semitrailer, with — *axles, category:*

0.1.	Marca: *Make:*	Iveco / System Truck
0.2.	Tipo: *Type:*	ST-TR-IG120EL2BA
	Variante: *Variant:*	C6
	Versione: *Version:*	C9J115R1KL30A6AP2 A
0.3.	Numero di telaio: *Vehicle identification number:*	ZCFA71EGX02639317
0.4.	Costruttore / trasformatore: *Manufacturer / transformer:*	S.T. System Truck S.p.A. - I-46048 Roverbella (MN) - Via Paesa, 28
0.5.	Eventuale mandatario: *Manufacturer's representative (if any):*	non ricorre *not applicable*

					Configurazione: *Tyre fitment:*		Raggio rotolamento: *Rolling radius:*	
0.10.	Pneumatici di prova: *Test tyres:*	1° asse	*Axle 1*	265/70 R17,5	singoli	*single*	397	mm
		2° asse	*Axle 2*	265/70 R17,5	doppi	*twin*	397	mm
	in alternativa: *alternative:*	1° asse	*Axle 1*	245/70 R17,5	singoli	*single*	383	mm
		2° asse	*Axle 2*	245/70 R17,5	doppi	*twin*	383	mm

2. **PRESCRIZIONI GENERALI**
GENERAL PROVISIONS

2.1.	Assi sollevabili: *Retractable axles:*	non ricorre *not applicable*
2.2.	Assi autodirezionali: *Self-tracking axles:*	non ricorre *not applicable*

NOTA 1: le verifiche sono state effettuate in conformità all'Allegato IV, secondo quanto previsto al punto 6 e seguenti, per i punti che ricorrono.

NOTE 1: the checks and inspections were carried out in accordance with Annex IV, as provided for in paragraph 6 and below, for recur. points.

NOTA 2: per i dispositivi antispruzzi del 1° asse si fa riferimento alla parziale del veicolo originale: e3*109/2011*109/2011*0022*00 del 04.09.2013

NOTE 2: ***for the spray suppression system of the 1st axle, a reference can be made to the partial homologation of the original vehicle: e3*109/2011*109/2011*0022*00 of 04.09.2013***

3. **POSIZIONE DEL BORDO ESTERNO (punto 3.)**
POSITION OF OUTER VALANCE (paragraph 3.)

E' stato verificato che la distanza (C) tra il piano longitudinale tangente al lato esterno del pneumatico del 2° asse e lo spigolo interno del bordo, non supera i 100 mm.
It was verified that the distance (C) between the longitudinal tangential plane on the outer side of the tyres of 2nd axle and the inner valance does not exceed 100 mm.

Valore misurato: 10 mm ≤ 100 mm
Measured value:

5. **DISPOSITIVI ANTISPRUZZI (punto 5.)**
SPRAY SUPPRESSION SYSTEMS (paragraph 5.)

5.1. Il sistema antispruzzi ha le caratteristiche di cui al punto 6. con riferimento in particolare del tipo:
- ad assorbimento di energia: ricorre (Allegato III, parte 2)
- a separazione aria / acqua: non ricorre (Allegato III, parte 3)

The spray suppression system characteristics are described in paragraph 6. with particular reference to the type:
- with energy absorption feature: applicable (Annex III, part 2)
- air/water separator: not applicable (Annex III, part 3)

Omologazione numero: e18*109/2011*109/2011*0001*00
Type approval number:

6.1. **PARAFANGHI (punto 6.1.)**
MUDGUARDS (paragraph 6.1.)

6.1.1. E' stato verificato che i parafanghi coprono la zona superiore, anteriore e posteriore degli pneumatici.
It has been verified that the mudguards cover the upper, front and rear zones of the tyres.

6.1.1.a. Ai sensi del punto 6.1.1.a., l'estremità anteriore del parafango rientra nell'angolo θ di 45°, determinato dalla linea O-Z e dalla linea orizzontale passante per il centro della ruota.
Under paragaraph 6.1.1.a., the front end of the mudguard falls within angle θ of 45° determined by the O-Z line and the horizontal line passing through the centre of the wheel.

Valore misurato: 5° ≥ 45°
Measured value:

Sopra tale linea, l'estremità posteriore dista non più di 100 mm
The rear end does not protrude more than 100 mm above this line.

Valore misurato: -60 mm ≤ 100 mm
Measured value:

6.1.1.c. Ai sensi del punto 6.1.1.c., la larghezza totale del parafango (q) copre la larghezza degli pneumatici misurate all'altezza del mozzo.
Under paragraph 6.1.1.c., the total width of the mudguards (q) covers the width of the tyres measured at the height of the hub.

6.1.2. Il lato rivolto in avanti della parte posteriore del parafango è munito di un dispositivo antispruzzi avente le caratteristiche indicate all'allegato III, parte 2. Questo dispositivo copre la parte interna del parafango fino a un'altezza determinata da una semiretta che partendo dal centro della ruota forma un angolo di almeno 30° con l'orizzontale.
The front side of the rear part of the mudguard is fitted with a spray-reduction device complying with the specifications set out in Part 2 of Annex III. This device covers the inside of the mudguard up to a height determined by a straight line running from the centre of the wheel and forming an angle of at least 30° with the horizontal

Valore misurato: 30° ≥ 30°
Measured value:

6.1.3. Se i parafanghi sono composti di diversi elementi: non ricorre
una volta montati non devono presentare alcuna apertura che permetta fuoriuscite di spruzzi a veicolo in moto.
Questo requisito è considerato soddisfatto se, a veicolo carico o scarico, tutti gli spruzzi spinti all'esterno dalla forza centrifuga sull'intera larghezza del battistrada dello pneumatico ed entro lo spazio coperto dal parafango colpisce sempre una parte del dispositivo antispruzzi: non ricorre

If the mudguards are made up of several components: *not applicable*

when fitted, they must not incorporate any aperture enabling spray to exit while the vehicle is in motion.
This requirement is deemed to be met if, when the vehicle is either laden or unladen, any radial jet running outwards from the wheel centre over the entire width of the tyre running surface and within the range covered by the mudguard always strikes against a part of the spray suppression system: *not applicable*

6.2. **BORDI ESTERNI (punto 6.2.)**
OUTER VALANCES (paragraph 6.2.)

6.2.1. E' stato verificato ai sensi del punto 6.2.1. che la distanza del profilo inferiore del bordo esterno ed il centro del pneumatico (Rv) risulta:
Under paragraph 6.2.1., it has been verified that the distance of the lower contour of the outer valance and the centre of the tyre (Rv) is:

6.2.1.a.	Sospensione pneumatica, ruote sterzanti o autosterzanti: *Pneumatic suspension, steered wheels or self-steering wheels:*	non ricorre *not applicable*	≤ 1,5 · R	
6.2.1.b.	Sospensione pneumatica, ruote non sterzanti: *Pneumatic suspension, non-steered wheels:*	435 mm	≤ 1,25 · R = 479 mm ≤ 1,25 · R = 496 mm	(245/70 R17,5) (265/70 R17,5)
	Sospensione meccanica, caso generale: *Mechanical suspension, general case:*	non ricorre *not applicable*	≤ 1,8 · R	
	Sospensione meccanica, ruote non sterzanti per veicoli con massa a pieno carico tecnicamente ammissibile superiore a 7,5 ton: *Mechanical suspension, non-steered wheels for vehicles with a technically permissible laden mass more than 7,5 t:*	455 mm	≤ 1,5 · R = 575 mm ≤ 1,5 · R = 596 mm	(245/70 R17,5) (265/70 R17,5)

6.2.2. Nel caso di assi multipli: non ricorre
In the case of multiple axles: *not applicable*
le prescrizioni di cui al punto 6.2.1. non si applicano tra i piani trasversali verticali passanti per il centro del primo e dell'ultimo asse in cui il bordo esterno potrebbe essere diritto per permettere la continuità del sistema antispruzzi.
the requirements laid down in point 6.2.1 do not apply between the vertical transversal planes passing through the centre of the first and the last axles where the outer valance may be straight in order to ensure the continuity of the spray suppression system.

6.2.3. Ai sensi del punto 6.2.3. per i punti situati oltre la linea verticale passante per il centro della ruota la distanza tra l'estremità superiore e quella inferiore del sistema antispruzzi (parafanghi e bordo esterno) risulta superiore a 45 mm.
Under paragraph 6.2.3. for points located beyond the vertical line passing through the centre of the wheel, the distance between the upper end and the lower spray suppression system (mudguards and outer valance) is greater than 45 mm.

Valore misurato: 55 mm ≥ 45 mm
Measured value:

6.2.4. Tra i bordi esterni e altre parti del parafango è prevista un'apertura che non consente la fuoriuscita di spruzzi quando il veicolo è in moto.
An opening is provided between the outside valances and other parts of the mudguard, preventing the spray from escaping while the vehicle is in motion.

6.2.6. Per i trattori per semirimorchi a telaio ribassato, quelli cioè l'altezza della cui superficie di accoppiamento non supera 1100 mm: non ricorre (h_{max} = 1160 > 1100 mm)
For the tractors for semi-trailers with a low chassis, namely those which may have a height of coupling face equal to or less than 1100 mm *not applicable*

possono essere concepiti in modo da derogare alle prescrizioni di cui ai punti 6.1.1, lettera a), 6.1.3 e 6.2.4.
In proposito, se questi trattori sono agganciati a un semirimorchio, parafanghi e bordi esterni possono non coprire la zona immediatamente sopra gli pneumatici degli assi posteriori per evitare la distruzione del sistema antispruzzi.
I parafanghi e i bordi esterni di tali veicoli devono tuttavia soddisfare le prescrizioni di cui ai precedenti punti nei settori situati più di 60° dalla linea verticale passante per il centro della ruota, davanti e dietro questi pneumatici.
Tali veicoli devono perciò essere concepiti in modo da soddisfare le prescrizioni di cui al primo comma se circolano senza semirimorchio.
Per poter ottemperare alle prescrizioni di cui sopra, parafanghi e bordi esterni possono, per esempio, comportare una parte amovibile..

may be designed in such a way as to be exempted from the requirements of points 6.1.1(a), 6.1.3 and 6.2.4.
In this regard, mudguards and valances may not cover the area immediately above the tyres of the rear axles, when these tractors are coupled to a semi- trailer, in order to avoid the spray-suppression system being destroyed.
However, the mudguards and valances of these vehicles must conform to the requirements of the above points, in sectors more than 60° from the vertical line passing through the centre of the wheel, in front and behind these tyres.
Those vehicles must therefore be designed in such a way as to meet the requirements set out in the first paragraph when they are operated withou a semi-trailer.
In order to be able to meet those requirements, mudguards and valances may, for example, comprise a removable part.

6.3. **PARASPRUZZI (punto 6.3.)**
RAIN FLAPS (paragraph 6.3.)

6.3.1. La larghezza del paraspruzzi si conforma a quanto previsto per la larghezza del parafango (q) al punto 6.1.1.c.
The width of the rain flap complies with the provisions for the width of the mudguard (q) in paragraph 6.1.1.c.

6.3.2. La posizione del paraspruzzi è sostanzialmente verticale.
The position of the rain flap is essentially vertical.

6.3.3. L'altezza da terra del bordo inferiore non supera 200 mm
The height of the lower valance from ground is not greater than 200 mm

Per alcune caratteristiche delle sospensioni l'altezza può essere aumentata fino a 300 mm.
For some suspension characteristics, the height can be increased up to 300 mm.

Valore misurato: *Measured value:*	140	mm	≤	200	mm	con pneumatici: *with tyres:*	265/70 R17,5
	128	mm	≤	200	mm	con pneumatici: *with tyres:*	245/70 R17,5

6.3.4. La distanza del paraspruzzi dal bordo posteriore del pneumatico è inferiore a 300 mm.
The distance of the rain flap from the rear valance of the tyre is less than 300 mm.

Valore misurato: *Measured value:*	120	mm	≤	300	mm	con pneumatici: *with tyres:*	265/70 R17,5
	132	mm	≤	300	mm	con pneumatici: *with tyres:*	245/70 R17,5

6.3.5. Nel caso di assi multipli con distanza d < 250 mm: non ricorre
In the case of multiple axles with distance d < 250 mm: not applicable
solo la coppia di ruote posteriore deve essere munita di paraspruzzi.
Si colloca un paraspruzzi dietro ciascuna ruota quando la distanza d tra gli pneumatici su assi adiacenti è pari o superiore a 250 mm
only the rear set of wheels must be fitted with rain flaps.
There must be a rain flap behind each wheel when distance d between the tyres on adjacent axles is at least 250 mm

6.3.6. Il paraspruzzi sottoposto alla prova di cui al punto 6.3.6. non si è flesso di oltre 100 mm.
The rain flap tested as per paragraph 6.3.6. did not move by more than 100 mm.

Valore misurato: *Measured value:*	10	mm	≤	100	mm

6.3.7. Davanti al paraspruzzi è posto il dispositivo antispruzzi omologato ai sensi dell'Allegato III parte 2.
The spray suppression device approved in accordance with Annex III part 2 is placed in front of the rain flap.

6.3.8. Tra il bordo posteriore inferiore del parafango e il paraspruzzi non esistono aperture.
There are no openings between the rear valance of the mudguard and the rain flap.

CONCLUSIONI Sono rispettate le prescrizioni costruttive e funzionali, generali e particolari
CONCLUSIONS per la categoria. I veicoli *** / **RISPONDONO** al Regolamento: **UE 109/2011**
The vehicle satisfies all construction, functional, general and category requirements.
*The vehicles *** / **FULFILL** the requirements of Regulation:* ***109/2011 UE***

IL FUNZIONARIO
(dott. ing. Renato CORMACI)

MASSE E DIMENSIONI
MASSES AND DIMENSIONS
REGOLAMENTO 1230/2012 UE
REGULATION 1230/2012 UE

Luogo delle verifiche: *Place of checks:* Roverbella (MN) — Data delle verifiche: *Date of checks:* 11.11.2015

0. **VEICOLO SOTTOPOSTO A PROVA**
VEHICLE SUBJECT TO TESTS

Trattore per semirimorchio con ralla e autotelaio per trattore per semirimorchio, a 2 assi, categoria: N2
Tractor for semitrailer with 5th wheel and chassis for tractor for semitrailer, with 2 *axles, category:* N2

0.1. Marca: *Make:* Iveco / System Truck

0.2. Tipo: *Type:* ST-TR-IG120EL2BA

Variante: *Variant:* C6

Versione: *Version:* C9J115R1KL30A6AP2 A

0.3. Numero di telaio: *Vehicle identification number:* ZCFA71EGX02639317

0.4. Costruttore / trasformatore: *Manufacturer / transformer:* S.T. System Truck S.p.A. - I-46048 Roverbella (MN) - Via Paesa, 28

0.5. Eventuale mandatario: *Manufacturer's representative (if any):* non ricorre *not applicable*

0.6. Pneumatici di prova: *Test tyres:*

				Conf.	*Tyre fitment:*
1° asse	*Axle 1*	265/70 R17,5	singoli	*single*
2° asse	*Axle 2*	265/70 R17,5	doppi	*twin*

Parte C ***Part C***

Misurazione della massa del veicolo in ordine di marcia e della sua distribuzione sugli assi
Measurement of the mass of the vehicle in running order and of its distribution among the axles

Le masse sono misurate sui veicoli rappresentativi del tipo, presentati conformemente al punto 1.2. dell'Allegato 1, parte C, a veicolo fermo e con ruote diritte
The mass of the vehicle are measured on the vehicles representative of the type, submitted in accordance with point 1.2. Annex 1, part C, placed in a stationary position with their wheels set straight ahead

Verifica della massa (Modm) *Verify of mass (Modm)*	Totale *Total*	1 asse *Axle 1*	2 asse *Axle 2*		
Massa rilevata: (1) *Measured mass:*	4345	2990	1355		kg
Massa nominale dichiarata: *Nominal declared mass:*	4355	2975	1380		kg
Differenza percentuale *Percentual difference:*	0,2%				
(°°) Si accettano i valori dichiarati *Acceptable declared values*		differenza: *difference:*	0,2%	<	3% (°)

NOTA (°): tolleranza applicabile: 5% per categoria N1; 3% per categorie N2, N3
applicable tolerance: 5 % for category N1; 3% for category N2, N3

NOTA (1): Interasse: 3105 mm Cabina: MLC
Wheelbase: Cab:

NOTA (°°): Poiché i dati rilevati sono fuori tolleranza, si procede ad ulteriori misurazioni e si utilizzano i dati rilevati no
If the data are outside tolerance, proceed with ulterior measurements and use relative date no

Verifica della massa (Modm) *Verify of mass (Modm)*	Totale *Total*	1 asse *Axle 1*	2 asse *Axle 2*	
Massa rilevata e dichiarata: *Measured and declared mass:*	n.r. *n.a.*	n.r. *n.a.*	n.r. *n.a.*	kg

Per le masse in ordine di marcia di tutte le varianti e versioni, vedere scheda informativa.
For the mass in running order of all variants and versions, see the information document.

1. **Misurazione delle dimensioni**
Measurement of dimensions

La lunghezza, larghezza e altezza fuoritutto sono misurate sul/i veicolo/i in ordine di marcia rappresentativo/i del tipo in base al punto 1.2. dell'Allegato I, parte C.
The length, width and height of the vehicle are measured on the vehicles representative of the type, submitted in accordance with point 1.2. of Annex I, part C.

Lunghezza massima: per tutte le varianti e versioni, vedere scheda informativa.
Maximum length: *for all variants and versions, see the information document.*

1.2. Nella misurazione della lunghezza NON devono essere presi in considerazione i seguenti dispositivi (Appendice 1)
When measuring the vehicle length the following devices must NOT be taken into account (Appendix 1):

- dispositivi per la visione indiretta quali definiti al punto 2.1. del reg. UNECE n. 46 si
- devices for indirect vision as defined in point 2.1 of UNECE Regulation No 46 yes

- lavacristallo e tergicristallo si
- wiper and washer devices yes

- parasole esterni si
- external sun visors yes

- sistema di protezione frontale omologato CE 78/2009 n.r.
- frontal protection system type-approved in accordance with Regulation (EC) No 78/2009 n.a.

- gradini di accesso e maniglie si
- access steps and hand-holds yes

- dispositivo di aggancio (se amovibile) si
- coupling (when removable) yes

- ulteriore dispositivo di aggancio sull'estremità posteriore di un rimorchio (se amovibile) n.r.
- additional coupling at the rear of a trailer (when removable) n.a.

- portabiciclette (se amovibile o retraibile) n.r.
- bike carrier (when removable or retractable) n.a.

- piattaforme di sollevamento, rampe di accesso e attrezzature analoghe in ordine di marcia, di lunghezza ≤ 300 mm, purché non aumentino la capacità di carico del veicolo si
- lifting platforms, access ramps and similar equipment in running order, not exceeding 300 mm, provided that the loading capacity of the vehicle is not increased yes

- dispositivi di monitoraggio e rilevamento, inclusi i radar si
- watching and detection aids including radars yes

- respingenti resistenti e attrezzature analoghe si
- resilient buffers and similar equipment yes

- dispositivi per sigilli doganali e loro protezioni si
- customs sealing devices and their protection yes

- dispositivi per fissare teloni impermeabili e loro protezioni — si
- *devices for securing the tarpaulin and their protection* — *yes*

- arresto longitudinale degli elementi smontabili — si
- *length stops for demountable bodies* — *yes*

- aste di presa dei veicoli a propulsione elettrica — n.r.
- *trolley booms of electrically-propelled vehicles* — *n.a.*

- targhe di immatricolazione anteriore e posteriore — si
- *front or rear marking plates* — *yes*

- luci facoltative quali di cui al punto 2 del regolamento UNECE n. 48 — si
- *optional lamps as defined in Section 2 of UNECE Regulation No 48* — *yes*

- dispositivi pieghevoli e apparecchiature progettate per ridurre la resistenza aerodinamica, purché non sporgano sul retro di oltre 500 mm rispetto alla lunghezza dell'estremità del veicolo e non aumentino la lunghezza della superficie di carico. Tali dispositivi devono essere progettati in modo da essere retraibili quando il veicolo è stazionario in modo tale da non superare la lunghezza massima autorizzata e da non ridurre la capacità del veicolo di essere utilizzato per il trasporto intermodale — si
- *foldable devices and equipment designed to reduce aerodynamic drag provided that they do not protrude at the back by more than 500 mm from the outermost length of the vehicle and they do not increase the length of the loading area. Such devices must be designed so as to be retractable when the vehicle is at stand-still in such a way that the maximum authorised length is not exceeded and they do not impair the capability of the vehicle to be used for intermodal transport* — *yes*

Larghezza massima: per tutte le varianti e versioni, vedere scheda informativa.
Maximum width: *for all variants and versions, see the information document.*

1.2. Nella misurazione della larghezza NON devono essere presi in considerazione i seguenti dispositivi (Appendice 1)
When measuring the vehicle width the following devices must NOT be taken into account (Appendix 1):

- dispositivi per la visione indiretta quali definiti al punto 2.1. del reg. UNECE n. 46 — si
- *devices for indirect vision as defined in point 2.1 of UNECE Regulation No 46* — *yes*

- la parte convessa del fianco del pneumatico al punto di contatto con il terreno — si
- *the deflected part of the tyre walls at the point of contact with the road surface* — *yes*

- spie di guasto ai pneumatici — si
- *tyre failure tell-tale devices* — *yes*

- indicatori della pressione dei pneumatici — si
- *tyre-pressure indicators* — *yes*

- luci di posizione laterali — si
- *side-marker lamps* — *yes*

- dispositivi di illuminazione
- *lighting equipment*

- luci di ingombro — si
- *end-outline marker lamps* — *yes*

- catadiottri laterali — si
- *side-retro-reflectors* — *yes*

- indicatori luminosi di direzione — si
- *direction-indicator lamps* — *yes*

- luci di posizione posteriori — si
- *rear position lamps* — *yes*

- dispositivi di illuminazione della porta di accesso — n.r.
- *service-door lighting systems* — *n.a.*

- rampe d'accesso, piattaforme di sollevamento e attrezzature analoghe (purché in posizione stazionaria e non sporgano di oltre 10 mm dai fianchi del veicolo e gli angoli delle rampe anteriori o posteriori siano arrotondati con un raggio non inferiore a 5 mm; i bordi devono essere arrotondati ed avere una curvatura di almeno 2,5 mm — si

- *access ramps, lift platforms and similar equipment (when undeployed and provided that they do not exceed 10 mm from the side of the vehicle and the corners of the ramps facing forwards or rearwards are rounded to a radius of not less than 5 mm; the edges must be rounded to a radius of not less than 2,5 mm* *yes*

- dispositivi retraibili di guida laterale destinati ad essere utilizzati in sistemi di veicoli guidati, se non retratti n.r.
- *retractable lateral guidance devices intended for use on guided bus system, if not retracted* *n.a.*

- gradini a scomparsa se utilizzati e il veicolo è in posizione stazionaria si
- *retractable steps when deployed and the vehicle is in stand-still position* *yes*

- dispositivi per fissare teloni impermeabili e loro protezioni n.r.
- *devices for securing the tarpaulin and their protection* *n.a.*

- dispositivi di monitoraggio e rilevamento, inclusi i radar si
- *watching and detection aids including radars* *yes*

- dispositivi e apparecchiature progettati specificamente per ridurre la resistenza aerodinamica, purché non sporgano di oltre 50 mm su ciascun lato rispetto alla larghezza del veicolo e non aumentino la capacità di carico. Tali dispositivi devono essere progettati in modo da essere retraibili quando il veicolo è stazionario in modo tale da non superare la larghezza massima autorizzata e da non ridurre la capacità del veicolo di essere utilizzato per il trasporto intermodale. Qualora i dispositivi e attrezzature siano in funzione, la larghezza del veicolo non deve superare 2650 mm si
- *devices and equipment especially designed to reduce aerodynamic drag provided that they do not protrude by more than 50 mm on each side from the outermost width of the vehicle and they do not increase the loading capacity. Such devices must be designed so as to be retractable when the vehicle is at stand-still in such a way that the maximum authorised width is not exceeded and they do not impair the capability of the vehicle to be used for intermodal transport. Where the devices and equipment are in service, the vehicle width shall not exceed 2650 mm* *yes*

- dispositivi per i sigilli doganali e loro protezione si
- *customs sealing devices and their protection* *yes*

- dispositivi per fissare il telone impermeabile e loro protezione che non sporgono di oltre 20 mm quando non sono più di 2,0 m dal suolo oppure di oltre 50 mm quando sono a più di 2,0 m dal suolo. I bordi devono essere arrotondati con un raggio non inferiore a 2,5 mm. si
- *devices for securing the tarpaulin and their protection not projecting by more than 20 mm where they are no more than 2,0 m from the ground level and no more than 50 mm where they are more than 2,0 m from the ground level. The edges shall be rounded to a radius of not less than 2,5 mm* *yes*

- elementi sporgenti flessibili del sistema parasprizzi di cui al reg. (UE) n. 109/2011 si
- *protruding flexible parts of a spray- suppression system referred to in Commission Regulation (EU) No* *yes*

- parafanghi flessibili non contemplati alla voce 14 si
- *flexible mudguards not covered under entry 14* *yes*

- catene da neve si
- *snow chains* *yes*

- parapetti di sicurezza sui trasportatori di veicoli. Solo per veicoli progettati e costruiti per il trasporto di almeno due altri veicoli e per i quali i parapetti di sicurezza siano a oltre 2,0 m ma non superiore a 3,70 m dal suolo, non sporgano di oltre 50 mm dal lato più esterno del veicolo. La larghezza del veicolo non deve superare 2650 mm si
- *Safety railings on vehicle transporters. Only for vehicles designed and constructed to transport at least two other vehicles and for which the safety railings are more than 2,0 m but not more than 3,70 m from the ground and do not project by more than 50 mm from the outermost side of the vehicle. The vehicle width shall not exceed 2650 mm* *yes*

Altezza massima: per tutte le varianti e versioni, vedere scheda informativa.
Maximum height: *for all variants and versions, see the information document.*

1.2. Nella misurazione dell'altezza NON devono essere presi in considerazione i seguenti dispositivi (Appendice 1)
When measuring the vehicle height the following devices must NOT be taken into account (Appendix 1):

- antenna radio o di radionavigazione si
- *radio or radio-navigation antenna* *yes*

- pantografi o aste di presa in posizione sollevata no
- *pantographs or trolley booms in their elevated position* *no*

Poiché i dati rilevati differiscono di oltre l'1% da quelli dichiarati: n.r.
Because the difference in relative data is more than 1% to those declared: *n.a.*

si procede ad ulteriori misurazioni: n.r. si utilizzano i dati rilevati: n.r.
proceed with ulterior measurements: *n.a.* *use relative date:* *n.a.*

1.1. **Dimensioni massime autorizzate per i veicoli** (direttiva 96/53/CE - All. I - punti 1.1., 1.2., 1.3.)
Maximum authorized dimensions for vehicles *(points 1.1.,1.2., 1.3., Annex I of Directive 96/53/EC)*

1.1.1. Lunghezza max ammessa: 12000 mm (tutti i veicoli a motore)
Maximum length: *(all the motor vehicle)*

1.1.2. Larghezza max ammessa: 2550 mm (tutti i veicoli)
Maximum width: *(all the vehicle)*

2600 mm (sovrastrutture dei veicoli condizionati)
(superstructures of the vehicles designed for the controlled temperature transportation)

1.1.3. Altezza max ammessa: 4000 mm (tutti i veicoli) Altezze > 4000 mm sono autorizzate ai sensi della 96/53/C articolo 4 e della 97/27/CE articolo 7.
Maximum height: *(all the vehicle)* *Deviation regarding height > 4000 mm are permitted according to 96/53/EC article 4 and 97/27/EC article 7.*

2. **Calcolo della distribuzione della massa** Variante - versione: C6 - C9J115R1KL30A6AP2 A
Mass distribution calculations *Variant - version:*

2.1. Metodo di calcolo
Calculation procedure

Dati forniti dal costruttore
Manufacturer's information

Massa massima a carico tecnicamente ammissibile: M = 11990 kg
Technically permissible maximum laden mass of the vehicle:

Massa massima tecnicamente ammissibile dell'asse i: m_1 = 4600 kg
Technically permissible maximum mass on the axle i: m_2 = 8500 kg

Massa massima tecnicamente ammissibile sul gruppo di assi j: μ_A = ---- kg
Technically permissible maximum mass on the group of axles j: μ_B = ---- kg

Massa massima rimorchiabile tecnicamente ammissibile: TM = 13645 kg
Technically permissible maximum towable mass:

Massa massima a carico tecnicamente ammissibile della combinazione di veicoli: MC = 18000 kg
Technically permissible maximum laden mass of the combination:

2.1.1. I calcoli vengono limitati ai casi più sfavorevoli:
The calculations are limited to the worst cases:

Simboli utilizzati: vedere punto 2.1.
Used notations: *see point 2.1.*

Assi unici: 1 + 2 asse Gruppi di assi: n.r.
Solo axle: *axle* *Group of axles:* *n.a.*

2.1.2. Assi scaricabili: ---- (eseguire i calcoli con la sospensione normalmente caricata)
Loadable axles: *(calculations carried out with the suspension loaded in the normal running configuration)*

2.1.3. Assi sollevabili: ---- (eseguire i calcoli con gli assi abbassati)
Retractable axles: *(calculations carried out with the axles lowered)*

Leggi di distribuzione dei carichi nei gruppi di assi, fornite dal costruttore: Gruppo B: ----
Laws of distribution indicated by manufacturer: *Group B*

Per le distribuzioni delle masse di tutte le varianti e versioni, vedere scheda informativa.
For the mass distribution of all variants and versions, see the information document.

2.2. **Requisiti per i veicoli delle categorie N e O, ad eccezione dei caravan**
Requirements for vehicles of categories N and O, except trailer caravans

2.2.1. La somma delle masse m_i deve essere $\geq$ M — si
The sum of the masses m_i must be $\geq$ M — *yes*

Variante - versione: C6 - C9J115R1KL30A6AP2 A
Variant - version:

m_1	+	m_2			$\geq$	M	
4600	+	8500	=	13100	$\geq$	11990	kg

Per tutte le altre varianti - versioni:
For all other variants - versions:

	m_1	+	m_2			$\geq$	M	
?? - C?D11???GE?0A6??2 ?	4200	+	5800	=	10000	$\geq$	7500	kg
?? - C?H11???GJ?0A6??2 ?	4200	+	7900	=	12100	$\geq$	11000	kg
?? - C?H11???FI?0A6??2 ?	4000	+	7600	=	11600	$\geq$	11000	kg
?? - C?C11???FE?0A6??2 ?	4000	+	5800	=	9800	$\geq$	7490	kg
?? - C?H11???KL?0A6??2 ?	4600	+	8500	=	13100	$\geq$	11000	kg
?? - C?I11???KL?0A6??2 ?	4600	+	8500	=	13100	$\geq$	11500	kg
?? - C?J11???KL?0A6??2 ?	4600	+	8500	=	13100	$\geq$	11990	kg
?? - C?X11???KL?0A6??2 ?	4600	+	8500	=	13100	$\geq$	11900	kg
?? - C?K11???KL?0A6??2 ?	4600	+	8500	=	13100	$\geq$	12000	kg
?? - C?I11???HK?0A6??2 ?	4400	+	8480	=	12880	$\geq$	11500	kg
?? - C?K11???HK?0A6??2 ?	4400	+	8480	=	12880	$\geq$	12000	kg
?? - C?I11???JL?0A6??2 ?	4550	+	8500	=	13050	$\geq$	11500	kg
?? - C?K11???JL?0A6??2 ?	4550	+	8500	=	13050	$\geq$	12000	kg
?? - C?J11???IK?0A6??2 ?	4480	+	8480	=	12960	$\geq$	11990	kg
?? - C?K11???IK?0A6??2 ?	4480	+	8480	=	12960	$\geq$	12000	kg

2.2.2. Per ogni gruppo j, la somma delle masse m_i deve essere $\geq$ della massa μ_j — n.r.
For each group of axles designated j, the sum of the masses m_i on its axles must be $\geq \mu_j$ — *n.a.*

La somma delle masse μ_j deve essere $\geq$ M — n.r.
The sum of the masses μ_j must be $\geq$ M — *n.a.*

2.3. Massa in ordine di marcia:
Mass in running order:

Variante - versione: C6 - C9J115R1KL30A6AP2 A
Variant - version:

Modm = 4355 kg

Numero passeggeri (np): 1 — Massa passeggeri: np · 75 = 75 kg
Number of passengers (np): — *Mass of passenger:*

Massa max tecnicamente ammissibile sul punto di aggancio: MMTAPA: 7560 kg
Technically permissible maximum mass on the coupling point:

(^) NOTA ralla con approvazione: E1 55R-01 1245 — valori D = 152 kN — U = 20 ton
fifth wheel with approval: — *value D =* — *U =*

piastra di montaggio con approvazione: E20 55R-01 2653 — valori D = 160 kN — U = 22 ton
mounting plate with approval: — *value D =* — *U =*

2.3.1.

Deve essere:	Modm	+	np · 75	+	MMTAPA	$\leq$	M	
Must be:	4355	+	75	+	7560			
				=	11990	$\leq$	11990	kg

Per tutte le altre varianti - versioni: vedere scheda informativa
For all other variants - versions: *see information document*

2.3.2. Quando il veicolo è carico alla massa M:
When the vehicle is laden to mass M:

sono rispettate le masse limiti per asse: (m_i) — si
the mass corresponding to the load on the axle 'i' not exceed the mass m_i on that axle: — *yes*

sono rispettate le masse limiti per gruppi di assi: (μ_i) — n.r.
the mass corresponding to the load on the solo axle or group of axles 'j' not exceed the mass μ_j: — *n.a.*

2.3.3.1. Distribuzione uniforme del carico utile nella parte destinata al trasporto di merci: n.r.
Uniform distribution of mass: *n.a.*

2.3.3.2. Distribuzione estrema del carico utile nella parte destinata al trasporto di merci: si
Extreme distribution of mass (non-uniform load): *yes*

Massa di 75 kg su ciascun sedile passeggeri: si
Mass of 75 kg positioned on every passenger seat: *yes*

Posizioni estreme ammissibili possibili del baricentro del carico utile (dichiarate dal costruttore) rispetto a: 2° asse
Extreme permissible possible positions of the centre of gravity of the payload (declared by manufacturer), relative to: *2nd axle*

a) senza carico sul punto di aggancio n.r.
without mass on the coupling point *n.a.*

Per tutte le altre varianti e versioni: n.r.
For all other variants and versions: *n.a.*

b) con carico sul punto di aggancio corrispondente alla massa max sul disp. di attacco non installato
with load on coupling corresponding to the maximum mass on the device with it being installed

Variante - versione: C6 - C9J115R1KL30A6AP2 A X_{Gmin} = 209 mm
Variant - version: X_{Gmax} = 661 mm

Per tutte le altre varianti e versioni: vedere scheda informativa
For all other variants and versions: *see Information document*

2.3.4 **Verifica della massa residua sul/sugli asse/i sterzante/i** **(min 20 %)**
Verify of mass bearing on the steering axle or axles

Veicolo di categoria N carico alla massa M con massa max tecn. ammissibile sugli assi non sterzanti
Vehicle of category N laden to mass M and with maximum mass on the steering axles

Variante - versione: C6 - C9J115R1KL30A6AP2 A
Variant - version:

Massa max sugli assi fissi o autosterzanti: 8500 kg
Maximum mass on the fixed or steering axles:

Massa residua su assi sterzanti: 3490 kg ≥ 0,2 · M = 2398 kg
Residual mass on the steered axles:

Per tutte le altre varianti e versioni: Massa residua su assi sterzanti:
For all other variants and versions: *Residual mass on the steered axles:*

?? - C?D11???GE?0A6??2 ?	1700	kg	≥ 0,2 · M =	1500	kg
?? - C?H11???GJ?0A6??2 ?	3100	kg	≥ 0,2 · M =	2200	kg
?? - C?H11???FI?0A6??2 ?	3400	kg	≥ 0,2 · M =	2200	kg
?? - C?C11???FE?0A6??2 ?	1690	kg	≥ 0,2 · M =	1498	kg
?? - C?H11???KL?0A6??2 ?	2500	kg	≥ 0,2 · M =	2200	kg
?? - C?I11???KL?0A6??2 ?	3000	kg	≥ 0,2 · M =	2300	kg
?? - C?J11???KL?0A6??2 ?	3490	kg	≥ 0,2 · M =	2398	kg
?? - C?X11???KL?0A6??2 ?	3400	kg	≥ 0,2 · M =	2380	kg
?? - C?K11???KL?0A6??2 ?	3500	kg	≥ 0,2 · M =	2400	kg
?? - C?I11???HK?0A6??2 ?	3020	kg	≥ 0,2 · M =	2300	kg
?? - C?K11???HK?0A6??2 ?	3520	kg	≥ 0,2 · M =	2400	kg
?? - C?I11???JL?0A6??2 ?	3000	kg	≥ 0,2 · M =	2300	kg
?? - C?K11???JL?0A6??2 ?	3500	kg	≥ 0,2 · M =	2400	kg
?? - C?J11???IK?0A6??2 ?	3510	kg	≥ 0,2 · M =	2398	kg
?? - C?K11???IK?0A6??2 ?	3520	kg	≥ 0,2 · M =	2400	kg

2.3.5. **Verifica del rapporto minimo anteriore / posteriore**
Verify of the minimum ratio front / rear

Valore minimo autorizzato dal primo costruttore: 0,25
Minimum value authorized by the first manufacturer:

Massa massima ammessa sugli assi posteriori: p = 8500 kg
Maximum mass permissible on the rear axles:

Massa minima residua sugli assi anteriori: a = 3490 kg
Minimum residual mass on the front axles:

Rapporto minimo effettivo asse anteriore / posteriore:
Minimum effective ratio between front / rear axle:

Variante - versione: C6 - C9J115R1KL30A6AP2 A a / p = 0,41 ≥ 0,25
Variant - version:

Per tutte le altre varianti e versioni:
For all other variants and versions:

	p	a	a / p		
?? - C?D11???GE?0A6??2 ?	5800	1700	0,29	≥	0,25
?? - C?H11???GJ?0A6??2 ?	7900	3100	0,39	≥	0,25
?? - C?H11???FI?0A6??2 ?	7600	3400	0,45	≥	0,25
?? - C?C11???FE?0A6??2 ?	5800	1690	0,29	≥	0,25
?? - C?H11???KL?0A6??2 ?	8500	2500	0,29	≥	0,25
?? - C?I11???KL?0A6??2 ?	8500	3000	0,35	≥	0,25
?? - C?J11???KL?0A6??2 ?	8500	3490	0,41	≥	0,25
?? - C?X11???KL?0A6??2 ?	8500	3400	0,40	≥	0,25
?? - C?K11???KL?0A6??2 ?	8500	3500	0,41	≥	0,25
?? - C?I11???HK?0A6??2 ?	8480	3020	0,36	≥	0,25
?? - C?K11???HK?0A6??2 ?	8480	3520	0,42	≥	0,25
?? - C?I11???JL?0A6??2 ?	8500	3000	0,35	≥	0,25
?? - C?K11???JL?0A6??2 ?	8500	3500	0,41	≥	0,25
?? - C?J11???IK?0A6??2 ?	8480	3510	0,41	≥	0,25
?? - C?K11???IK?0A6??2 ?	8480	3520	0,42	≥	0,25

3.1. **Massa massima a carico della combinazione di veicoli** si
Permissible maximum laden mass of the combination *yes*

Variante / versione: C6 - C9J115R1KL30A6AP2 A
Variant / Version:

MC = 18000 kg; M = 11990 kg; TM = 13645 kg

Deve essere: MC < (M+TM)
Must be:

18000 ≤ (11990 + 13645) = 25635 kg

Per tutte le altre varianti e versioni: vedere scheda informativa
For all other variants and versions: *see information document*

6. **Manovrabilità**
Manoeuvrability

6.1. Il veicolo a motore si inscrive in entrambi i sensi per 360° in una corona circolare con raggio esterno 12,50 m ed interno 5,30 m: si
The vehicle is able to manoeuvre on either side for a complete circular trajectory of 360° inside an area defined by two concentric circles, the outer circle having a radius of 12,50 m and the inner circle having a radius of 5,30 m: *yes*

6.1.2. ad eccezione degli elementi sporgenti prescritti per la larghezza del veicolo al punto 2.4.2 si nessuna sporgenza
with the exception of the protruding partspres cribed for the vehicle width in 2.4.2 *yes* *no protruding*

Veicolo a motore
Motor vehicles
Non eseguita, in quanto il passo è rimasto invariato rispetto al veicolo originale. Si rimanda pertanto alla parziale CE eseguita da Iveco: e3*97/27*2003/19*1592*12 del 09.03.2015.
*Not completed, because the wheelbase has remained unchanged from the original vehicle. Therefore refer to the EC partial from Iveco for information: e3*97/27*2003/19*1592*12 of 09.03.2015.*

6.3.2. Verifica eseguita con il punto anteriore esterno rasente alla circonferenza esterna
Verify with the outermost front point of the motor vehicle along the contour of the outer circle

Con tutti gli assi a terra
With all the axle on the ground

Franco interno: --- mm
Minimum distance from internal turning radius:

Raggio di curva al gancio: --- mm
Turning radius to coupling:

6.2. Con ---- asse/i sollevato/i
With retractable axle or axles

Franco interno: --- mm
Minimum distance from internal turning radius:

Raggio di curva al gancio: --- mm
Turning radius to coupling:

7. **Requisiti supplementari per i veicoli delle cat. N**
Additional requirements for vehicles of category N

7.1.1. Fuoriuscita della parte posteriore in curva con il punto anteriore esterno rasente alla circonferenza esterna, rispetto al piano verticale tracciato a veicolo fermo:
Distance at the rear when the vehicle moves forward on either side following the circle of 12,50 m:

Non eseguita, in quanto il passo è rimasto invariato rispetto al veicolo originale. Si rimanda pertanto alla parziale CE eseguita da Iveco: e3*97/27*2003/19*1592*12 del 09.03.2015.
*Not completed, because the wheelbase has remained unchanged from the original vehicle. Therefore refer to the EC partial from Iveco for information: e3*97/27*2003/19*1592*12 of 09.03.2015.*

4.1. **Capacità di spunto in salita** (avviati per 5 volte su una pendenza di almeno il 12 % nell'arco di 5 minuti)
Hill-starting ability *(capable of starting 5 times within 5 minutes at an up-hill gradient of at least 12%)*

Veicolo a motore che traina un rimorchio, alla massa MC: 18000 kg n.r.
Motor vehicle towing a trailer and laden to maximum mass of the combination MC: *n.a.*

Prova diretta su pendenza del: ---- alla massa di: ---- kg n.r.
Real test on slope: *to mass of:* *n.a.*

Prova simulata con traino in piano di veicolo frenato: n.r.
Simulated test: *n.a.*

sforzo di traino: n.r. kN > 18000 · 0.12 · 0.981= 21,19 kN
towing force: *n.a.*

Nota: invariato rispetto al veicolo base si
Note: unchanged to the base vehicle *yes*

5. **Rapporto potenza motore/massa massima**
Engine power/maximum mass ratio

Potenze e masse massime invariate rispetto al veicolo originale. Si rimanda pertanto alla parziale CE eseguita da Iveco: e3*97/27*2003/19*1592*12 del 09.03.2015.
*Engine power and maximum mass are unchanged from the original vehicle. Therefore refer to the EC partial from Iveco for information: e3*97/27*2003/19*1592*12 of 09.03.2015.*

Equivalenza sospensioni assi motori (Allegato III)
Equivalence between suspension for vehicle driving (Annex III)

Non ricorre (sospensione pneumatica): si Vedere il verbale particolare allegato: n.r.
Not applicable (pneumatic suspension): *yes* *See the attachment report:* *n.a.*

CONCLUSIONI Sono rispettate le prescrizioni costruttive e funzionali, generali e particolari per la categoria. I veicoli *** / **RISPONDONO** al Regolamento: **1230/2012 UE**
CONCLUSIONS *The vehicle satisfies all construction, functional, general and category requirements.*
*The vehicles *** / **FULFILL** the requirements of Regulation:* ***1230/2012 UE***

IL FUNZIONARIO
(dott. ing. Renato CORMACI)

MONTAGGIO DISPOSITIVI DI ATTACCO MECCANICO
FITTING OF A MECHANICAL COUPLING DEVICE
REGOLAMENTO ECE 55/01
REGULATION ECE 55/01

Luogo delle verifiche: Roverbella (MN) — *Place of checks:*
Data delle verifiche: 11.11.2015 — *Date of checks:*

0. **VEICOLO SOTTOPOSTO A PROVA**
VEHICLE SUBJECT TO TESTS

Trattore per semirimorchio con ralla e autotelaio per trattore per semirimorchio, a 2 assi, categoria: N2
Tractor for semitrailer with 5th wheel and chassis for tractor for semitrailer, with 2 axles, category:

0.1. Marca: Iveco / System Truck
Make:

0.2. Tipo: ST-TR-IG120EL2BA
Type:

Variante: C6
Variant:

Versione: C9J115R1KL30A6AP2 A
Version:

0.3. Numero di telaio: ZCFA71EGX02639317
Vehicle identification number:

0.4. Costruttore / trasformatore: S.T. System Truck S.p.A. - I-46048 Roverbella (MN) - Via Paesa, 28
Manufacturer / transformer:

0.5. Eventuale mandatario: non ricorre
Manufacturer's representative (if any): *not applicable*

1. **VERIFICHE**
VERIFY

E' stato verificato che:
It was verified that:

1.5. Fissaggio delle ralle, piastre di montaggio e perni di accoppiamento sui veicoli
Attachment of fifth wheel couplings, mounting plates and coupling pins on vehicles

1.5.1. - le ralle della classe G50 non sono montate direttamente sulla struttura del veicolo, salvo autorizzazione del costruttore del veicolo. Sono fissate alla struttura portante tramite una piastra di montaggio, attenendosi alle istruzioni di montaggio fornite dal costruttore del veicolo e dal costruttore dell'attacco: ricorre
- *class G50 fifth wheel couplings shall not be mounted directly on the vehicle frame unless permitted by the vehicle manufacturer. They shall be fixed to the frame by means of a mounting plate and the installation instructions provided by the vehicle manufacturer and coupling manufacturer shall be followed:* *applicable*

- i punti situati sul veicolo per l'agganciamento dei dispositivi di attacco meccanico corrispondono a quelli indicati nella documentazione tecnica del costruttore del dispositivo: ricorre

- *the points located on the vehicle for the fitting of the mechanical coupling devices correspond to those indicated in the technical documentation of the manufacturer of device:* applicable

- i valori di "D" e "U" dichiarati dal costruttore del veicolo ed indicati nella scheda informativa non sono superiori a quelli dei dispositivi di attacco omologati ai sensi del regolamento in oggetto:
- *the values of "D" and "U" declared by the vehicle manufacturer and indicated in the Information Document are not superior to those of the coupling devices approved with this regulation:*

T = Massa massima tecnicamente ammissibile del veicolo trainante: 12 ton
technically permissible maximum mass of the towing vehicle:

R = Massa massima tecnicamente ammissibile del semirimorchio: 13,96 ton
technically permissible maximum mass of a semitrailer:

U = Carico verticale massimo sulla ralla: 8,05 ton
maximum vertical mass on the fifth wheel coupling:

$$D = g \times \frac{0,6 \times T \times R}{T + R - U} \quad 55 \text{ kN}$$

2. **DISPOSITIVO INSTALLATO** / ***DEVICE FITTED***

	Ralla / *Fifth wheel coupling type*				Piastra di montaggio / *Mounting plate*			
Tipo dispositivo: *Type of coupling device:*	JOST JSK 40				V. Orlandi MP20			
Numero di omologazione: *Type-approval number:*	E1 55R-01 1245				E20 55R-01 2653			
Matricola: *Serial number:*	10692013				MA 000355			
Classe: *Class:*	G50-X				J			
Valore U: *U value:*	20	ton	≥ 8,05	ton	22	ton	≥ 8,05	ton
Valore D: *D value:*	152	kN	≥ 55	kN	160	kN	≥ 55	kN

Per gli altri dispositivi previsti in alternativa, vedere tabella a seguire:
For the other device provided an alternative, see following table:

Tipo dispositivo: *Type of coupling device:*	Numero di omologazione: *Type-approval number:*	Classe: *Class:*	Valore D: *D value:*	Valore U: *U value:*
JOST JSK 37C	E1 55R-01 0116	G50-X	152 kN ≥ 55 kN	20 ton ≥ 8,05 ton
GF / Saf SK-S 36.20	E1 55R-01 0218	G50-X	152 kN ≥ 55 kN	20 ton ≥ 8,05 ton
V. Orlandi RP50	E20 55R-01 2562	G50-X	152 kN ≥ 55 kN	20 ton ≥ 8,05 ton
MHT Europe 150SP2	E11 55R-01 7166	G50-X	152 kN ≥ 55 kN	20 ton ≥ 8,05 ton
MHT Europe 3000	E11 55R-01 4901	G50-X	150 kN ≥ 55 kN	20 ton ≥ 8,05 ton
JOST MP00	E1 55R-01 0367	J	152 kN ≥ 55 kN	20 ton ≥ 8,05 ton
GF / Saf 101.12.1	E11 55R-01 0379	J	162,4 kN ≥ 55 kN	22 ton ≥ 8,05 ton
MHT Europe 150SF	E11 55R-01 1532	J	152 kN ≥ 55 kN	20 ton ≥ 8,05 ton

CONCLUSIONI / ***CONCLUSIONS***

Sono rispettate le prescrizioni costruttive e funzionali, generali e particolari per la categoria. I veicoli *** / **RISPONDONO** al Regolamento: **ECE 55/01**
The vehicle satisfies all construction, functional, general and category requirements.
*The vehicles *** / **FULFILL** the requirements of Regulation: **ECE 55/01***

IL FUNZIONARIO
(dott. ing. Renato CORMACI)

DISPOSITIVI AVANZATI DI FRENATA D'EMERGENZA (AEBS)

ADVANCED EMERGENCY BRAKING SYSTEMS

REGOLAMENTO 347/2012 UE ÷ 562/2015 UE

REGULATION 347/2012 UE ÷ 562/2015 UE

Luogo delle verifiche: *Place of checks:* Roverbella (MN)

Data delle verifiche: *Date of checks:* 11.11.2015

0. **VEICOLO** ***VEHICLE***

Trattore per semirimorchio con ralla e autotelaio per trattore per semirimorchio, a 2 assi, categoria: N2
Tractor for semitrailer with 5th wheel and chassis for tractor for semitrailer, with 2 *axles, category:* N2

0.1. Marca: *Make:* Iveco / System Truck

0.2. Tipo: *Type:* ST-TR-IG120EL2BA

Varianti: *Variants:* C6

Versioni: *Versions:* C9J115R1KL30A6AP2 A

0.3. Numero di telaio: *Vehicle identification number:* ZCFA71EGX02639317

0.4. Costruttore: *Manufacturer:* S.T. System Truck S.p.A. - I-46048 Roverbella (MN) - Via Paesa, 28

0.5. Eventuale mandatario: *Manufacturer's representative (if any):* non ricorre *not applicable*

0.6. Massa massima a pieno carico tecnicamente ammissibile dichiarata dal costruttore: *Technically permissible maximum laden mass stated by the manufacturer:* 12000 kg (valore massimo; per gli altri valori vedere scheda informativa) *(maximum value; for the other values see information document)*

1. **AMBITO DI APPLICAZIONE** ***SCOPE***

1.1. Categoria: *Category:* N2

1.2. Non si applica a:
It does not apply to:

1) veicoli trattori di semirimorchi cat. N2 con massa massima superiore a 3,5 ton ma non superiore a 8 ton:
1) semi-trailer towing vehicles of cat. N2 with a maximum mass exceeding 3,5 but not exceeding 8 tonnes:

		varianti *variants*	versioni *versions*	massa massima *maximum mass*
[X]	ricorre *applicable*	??	C?C11??????0A6??2 ?	7490 kg
		??	C?D11??????0A6??2 ?	7500 kg

		varianti *variants*	versioni *versions*	massa massima *maximum mass*
[X]	non ricorre *not applicable*	??	C?H11??????0A6??2 ?	11000 kg
		??	C?I11??????0A6??2 ?	11500 kg
		??	C?J11??????0A6??2 ?	11990 kg
		??	C?K11??????0A6??2 ?	12000 kg
		??	C?X11??????0A6??2 ?	11900 kg

2) veicoli delle categorie M2 e M3, classi A, I e II: *2) categories M2 and M3 vehicles of Class A, Class I and Class II:*	[ ]	ricorre *applicable*	[X]	non ricorre *not applicable*
3) autobus articolati della categoria M3, classi A, I e II: *3) category M3 articulated buses of Class A, Class I and Class II:*	[ ]	ricorre *applicable*	[X]	non ricorre *not applicable*
4) veicoli fuoristrada delle categorie M2, M3, N2 e N3: *4) off-road vehicles of categories M2, M3, N2 and N3:*	[ ]	ricorre *applicable*	[X]	non ricorre *not applicable*
5) veicoli per uso speciale delle categorie M2, M3, N2 e N3: *5) special purpose vehicles of categories M2, M3, N2 and N3:*	[ ]	ricorre *applicable*	[X]	non ricorre *not applicable*
6) veicoli delle categorie M2, M3, N2 e N3 con più di tre assi: *6) vehicles of categories M2, M3, N2 and N3 with more than three axles:*	[ ]	ricorre *applicable*	[X]	non ricorre *not applicable*

NOTA: **La numerazione che segue è conforme ai punti del Regolamento 562/2015 UE, Allegato II e III.**
NOTE: ***The following numbering conforms to the points of Regulation 562/2015 UE, Annex II and III.***

Dato che:
Since:

- la trasformazione eseguita da S.T. System Truck S.p.A. non altera il dispositivo AEBS,
- the S.T. System Truck S.p.A. conversion does not affect the AEBS device,

- le caratteristiche del veicolo che influiscono sulle prestazioni dell'AEBS sono già state verificate,
- the vehicle characteristics which influence the performance of the AEBS have already been verified,

si considerano soddisfatti tutti i requisiti dell'**Allegato II**:
they are deemed to be satisfied all the requirements of ***Annex II****:*

1.1.	- requisiti: obblighi generali *- general requirements*	[X]	ricorre *applicable*	[ ]	non ricorre *not applicable*
1.2.	- requisiti di prestazione *- performance requirements*	[X]	ricorre *applicable*	[ ]	non ricorre *not applicable*
1.3.	- interruzione da parte del conducente *- interruption by the driver*	[X]	ricorre *applicable*	[ ]	non ricorre *not applicable*
1.4.	- disattivazione *- deactivation*	[X]	ricorre *applicable*	[ ]	non ricorre *not applicable*
1.5.	- segnale di avvertimento *- warning indication*	[X]	ricorre *applicable*	[ ]	non ricorre *not applicable*
1.6.	- disposizioni per l'ispezione tecnica periodica *- provisions for the periodic technical inspection*	[X]	ricorre *applicable*	[ ]	non ricorre *not applicable*

e dell'**Allegato III**:
and of ***Annex III****:*

1.	- aspetti generali *- general*	[X]	ricorre *applicable*	[ ]	non ricorre *not applicable*
3.	- documentazione: requisiti *- documentation: requirements*	[X]	ricorre *applicable*	[ ]	non ricorre *not applicable*
4.	- verifiche e prove *- verification and tests*	[X]	ricorre *applicable*	[ ]	non ricorre *not applicable*

Le modifiche introdotte non necessitano di ulteriori verifiche e prove in quanto già attestate nella parziale CE Iveco: **e3*347/2012*562/2015*0001*00** del **27.04.2015**
The changes made do not require additional checks and tests as they are already certifed in the Iveco's approval: ***e3*347/2012*562/2015*0001*00*** *of* ***27.04.2015***

CONCLUSIONI
CONCLUSIONS

Sono rispettate le prescrizioni costruttive e funzionali, generali e particolari per la categoria. I veicoli *** / **RISPONDONO** al Regolamento UE: **562/2015**

The vehicle satisfies all construction, functional, general and category requirements.
*The vehicles *** / **FULFILL** the requirements of Regulation EU:* ***562/2015***

IL FUNZIONARIO

(dott. ing. Renato CORMACI)

Ministero delle Infrastrutture e dei Trasporti

Direzione Generale Territoriale del Nord-Est
CENTRO PROVA AUTOVEICOLI DI VERONA

Allegato n° 1i
al verbale n° 11135 / V
del 18.11.2015
(Rif.: F6301.16)

SISTEMA DI AVVISO DI DEVIAZIONE DALLA CORSIA (LDWS)

LANE DEPARTURE WARNING SYSTEM

REGOLAMENTO 351/2012 UE

REGULATION 351/2012 UE

Luogo delle verifiche: *Place of checks:* Roverbella (MN)

Data delle verifiche: *Date of checks:* 11.11.2015

0. **VEICOLO** ***VEHICLE***

Trattore per semirimorchio con ralla e autotelaio per trattore per semirimorchio, a 2 assi, categoria: N2
Tractor for semitrailer with 5th wheel and chassis for tractor for semitrailer, with 2 *axles, category:* N2

0.1. Marca: *Make:* Iveco / System Truck

0.2. Tipo: *Type:* ST-TR-IG120EL2BA

Varianti: *Variants:* C6

Versioni: *Versions:* C9J115R1KL30A6AP2 A

0.3. Numero di telaio: *Vehicle identification number:* ZCFA71EGX02639317

0.4. Costruttore: *Manufacturer:* S.T. System Truck S.p.A. - I-46048 Roverbella (MN) - Via Paesa, 28

0.5. Eventuale mandatario: *Manufacturer's representative (if any):* non ricorre *not applicable*

0.6. Massa massima a pieno carico tecnicamente ammissibile dichiarata dal costruttore: *Technically permissible maximum laden mass stated by the manufacturer:* 12000 kg (valore massimo; per gli altri valori vedere scheda informativa) *(maximum value; for the other values see information document)*

1. **AMBITO DI APPLICAZIONE** ***SCOPE***

1.1. Categoria: *Category:* N2

1.2. Non si applica a:
It does not apply to:

1) veicoli trattori di semirimorchi cat. N2 con massa massima superiore a 3,5 ton ma non superiore a 8 ton:
1) semi-trailer towing vehicles of cat. N2 with a maximum mass exceeding 3,5 but not exceeding 8 tonnes:

		varianti *variants*	versioni *versions*	massa massima *maximum mass*
[X]	ricorre *applicable*	??	C?C11??????0A6??2 ?	7490 kg
		??	C?D11??????0A6??2 ?	7500 kg

		varianti *variants*	versioni *versions*	massa massima *maximum mass*
[X]	non ricorre *not applicable*	??	C?H11??????0A6??2 ?	11000 kg
		??	C?I11??????0A6??2 ?	11500 kg
		??	C?J11??????0A6??2 ?	11990 kg
		??	C?K11??????0A6??2 ?	12000 kg
		??	C?X11??????0A6??2 ?	11900 kg

2) veicoli delle categorie M2 e M3, classi A, I e II: *2) categories M2 and M3 vehicles of Class A, Class I and Class II:*	[ ]	ricorre *applicable*	[X]	non ricorre *not applicable*
3) autoarticolati della categoria M3, classi A, I e II: *3) category M3 articulated buses of Class A, Class I and Class II:*	[ ]	ricorre *applicable*	[X]	non ricorre *not applicable*
4) veicoli fuoristrada delle categorie M2, M3, N2 e N3: *4) off-road vehicles of categories M2, M3, N2 and N3:*	[ ]	ricorre *applicable*	[X]	non ricorre *not applicable*
5) veicoli per uso speciale delle categorie M2, M3, N2 e N3: *5) special purpose vehicles of categories M2, M3, N2 and N3:*	[ ]	ricorre *applicable*	[X]	non ricorre *not applicable*
6) veicoli delle categorie M2, M3, N2 e N3 con più di tre assi: *6) vehicles of categories M2, M3, N2 and N3 with more than three axles:*	[ ]	ricorre *applicable*	[X]	non ricorre *not applicable*

NOTA: **La numerazione che segue è conforme ai punti del Regolamento 351/2012 UE, Allegato II.**
NOTE: ***The following numbering conforms to the points of Regulation 351/2012 UE, Annex II.***

Dato che:
Since:

- la trasformazione eseguita da S.T. System Truck S.p.A. non altera il dispositivo LDWS,
- the S.T. System Truck S.p.A. conversion does not affect the LDWS device,

- le caratteristiche del veicolo che influiscono sulle prestazioni del LDWS sono già state verificate,
- the vehicle characteristics which influence the performance of the LDWS have already been verified,

si considerano soddisfatti tutti i requisiti dell'**Allegato II**:
they are deemed to be satisfied all the requirements of ***Annex II*** *:*

1.1.	- requisiti: obblighi generali *- general requirements*	[X]	ricorre *applicable*	[ ]	non ricorre *not applicable*
1.2.	- requisiti di prestazione *- performance requirements*	[X]	ricorre *applicable*	[ ]	non ricorre *not applicable*
1.3.	- disattivazione *- deactivation*	[X]	ricorre *applicable*	[ ]	non ricorre *not applicable*
1.4.	- segnale di avvertimento *- warning indication*	[X]	ricorre *applicable*	[ ]	non ricorre *not applicable*
1.5.	- disposizioni per l'ispezione tecnica periodica *- provisions for the periodic technical inspection*	[X]	ricorre *applicable*	[ ]	non ricorre *not applicable*
2.4.	- prova di verifica del segnale di avvertimento ottico *- optical warning signal verification test*	[X]	ricorre *applicable*	[ ]	non ricorre *not applicable*
2.5.	- prova del segnale di avvertimento di deviazione dalla corsia di marcia *- lane departure warning test*	[X]	ricorre *applicable*	[ ]	non ricorre *not applicable*
2.6.	- prova di rilevamento di avaria *- failure detection test*	[X]	ricorre *applicable*	[ ]	non ricorre *not applicable*
2.7.	- prova di disattivazione *- deactivation test*	[X]	ricorre *applicable*	[ ]	non ricorre *not applicable*

Le modifiche introdotte non necessitano di ulteriori verifiche e prove in quanto già attestate nella parziale CE Iveco: **e3*351/2012*351/2012*0002*00** del **27.04.2015**
The changes made do not require additional checks and tests as they are already certifed in the Iveco's approval: ***e3*351/2012*351/2012*0002*00*** *of* ***27.04.2015***

CONCLUSIONI
CONCLUSIONS

Sono rispettate le prescrizioni costruttive e funzionali, generali e particolari per la categoria. I veicoli *** / **RISPONDONO** al Regolamento UE: **351/2012**

*The vehicle satisfies all construction, functional, general and category requirements. The vehicles *** / **FULFILL** the requirements of Regulation EU:* ***351/2012***

IL FUNZIONARIO

(dott. ing. Renato CORMACI)

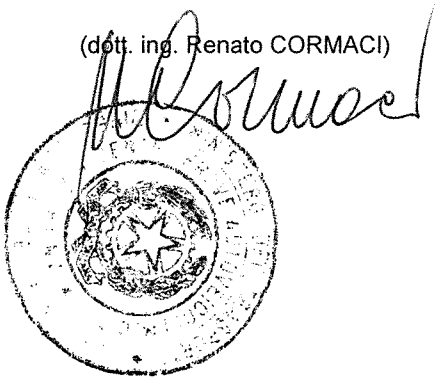

Ministero delle Infrastrutture e dei Trasporti

Direzione Generale Territoriale del Nord-Est
CENTRO PROVA AUTOVEICOLI DI VERONA

RAPPORTO DI VERIFICA

in relazione alla Direttiva 2007/46/CE, come modificata da ultimo dal Regolamento (UE) n. 1171/2014

"Omologazione Europea Veicoli Stradali"

Allegato V: **"Procedura da seguire per l'omologazione CE dei veicoli"**

applicata ad una omologazione globale CE di 2^ fase

VEICOLO:	Trattore per semirimorchio con ralla e autotelaio per trattore per semirimorchio
Categoria internazionale:	N2
Carrozzeria:	cabinata 2 porte, max 3 posti
Marca:	Iveco / System Truck
Costruttore di fase 1:	Iveco S.p.A.
Mandatario:	non ricorre
Costrutt. di fase 2 (trasformatore):	S.T. System Truck S.p.A.
Tipo:	ST-TR-IG120EL2BA
Variante:	vedere scheda informaiva
Versione/i:	vedere scheda informaiva

Per l'elenco completo delle varianti e versioni, vedere la scheda informativa

NOTA GENERALE

1. In base alla(e) domanda(e) presentata(e) dal trasformatore conformemente al paragrafo 1 dell'articolo 3, sono stati effettuati i seguenti accertamenti:
   a) è stato verificato che tutte le schede di omologazione CE rilasciate in base agli atti normativi applicabili all'omologazione del tipo di veicolo contemplano il tipo di veicolo e corrispondono alle prescrizioni stabilite;
   b) è stato accertato, in base alla documentazione, che le specifiche e i dati contenuti nella parte I della scheda informativa del veicolo corrispondono a quelli dei fascicoli di omologazione e nelle schede di omologazione CE rilasciate in base agli atti normativi applicabili;
   c) tutti i punti della parte I della scheda informativa sono compresi nel fascicolo di omologazione;
   d) su un campione selezionato di veicoli appartenenti al tipo da omologare, sono stati eseguiti controlli degli elementi e dei sistemi del veicolo, è stato accertato che il veicolo è costruito in conformità dei dati contenuti nel fascicolo di omologazione autenticato, relativamente alle pertinenti direttive particolari;
   e) è stata controllata la corretta installazione delle entità tecniche;
   f) verificate **rispondenza e funzionalità** dei dispositivi di cui alla note 1 e 2 della parte I dell'allegato IV
      - dispositivo di sbrinamento e disappannamento del parabrezza
      - dispositivi tergicristallo e lavacristallo del parabrezza
   g) (nota 5, parte 1, Allegato IV): non ricorre, alimentazione a gasolio
2. Ai fini del punto 1, lettera d), è stato presentato e sottoposto a verifica il numero di veicoli necessario per consentire un controllo corretto delle varie combinazioni da omologare conformemente ai seguenti criteri:

Specifiche tecniche — Categoria del veicolo:	M_1	M_2	M_3	N_1	N_2	N_3	O_1	O_2	O_3	O_4
Motore	--	--	--	--	X	--	--	--	--	--
Cambio	--	--	--	--	X	--	--	--	--	--
Numero di assi	--	--	--	--	X	--	--	--	--	--
Assi motore (numero, posizione, interconnessione)	--	--	--	--	X	--	--	--	--	--
Assi sterzanti (numero e posizione)	--	--	--	--	X	--	--	--	--	--
Tipo di carrozzeria	--	--	--	--	X	--	--	--	--	--
Numero di porte	--	--	--	--	X	--	--	--	--	--
Lato di guida	--	--	--	--	X	--	--	--	--	--
Numero di sedili	--	--	--	--	X	--	--	--	--	--
Equipaggiamento	--	--	--	--	X	--	--	--	--	--

Servizio Tecnico che ha effettuato gli accertamenti:	Centro Prova Autoveicoli di Verona Strada della Genovesa 29 IT 37135 Verona VR
Data e Luogo:	Verona, 18.11.2015
Funzionario che ha eseguito gli accertamenti:	dott. ing. Renato CORMACI

Il Dirigente

dott. ing. Giovanni LANATI

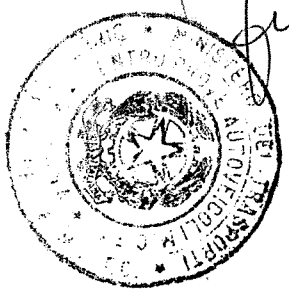

Ministero delle Infrastrutture e dei Trasporti

Direzione Generale Territoriale del Nord-Est

CENTRO PROVA AUTOVEICOLI DI VERONA

RAPPORTO DI VERIFICA

in relazione alla Direttiva 2007/46/CE, come modificata da ultimo dal Regolamento (UE) n. 1171/2014

"Omologazione Europea Veicoli Stradali"

Allegato XVII: **"Procedure da seguire per l'omologazione CE del tipo in più fasi"**

applicata ad una omologazione globale CE di 2^ fase

VEICOLO:	Trattore per semirimorchio con ralla e autotelaio per trattore per semirimorchio
Categoria internazionale:	N2
Carrozzeria:	trattore per semirimorchio 2 porte, max 3 posti
Marca:	Iveco / System Truck
Costruttore di fase 1:	Iveco S.p.A.
Mandatario:	non ricorre
Costrutt. di fase 2 (trasformatore):	S.T. System Truck S.p.A.
Tipo:	ST-TR-IG120EL2BA
Variante:	vedere scheda informaiva
Versione/i:	vedere scheda informaiva

Per l'elenco completo delle varianti e versioni, vedere la scheda informativa

NOTA GENERALE

Il presente rapporto riguarda l'applicazione della procedura di omologazione in più fasi, prevista dalla direttiva quadro comunitaria 2007/46/CE e dai successivi regolamenti CE/UE di attuazione, alla omologazione CE di fase 2 relativa al completamento dei veicoli **Iveco** da parte di **System Truck,** sulla base di uno specifico accordo di collaborazione fra i due costruttori, stabilito in ottemperanza all'Allegato XVII della citata direttiva.

Esso contiene le osservazioni sull'applicazione della procedura in argomento nelle parti che ricorrono.

VERIFICHE (punti dell'Allegato) :		NOTE ed OSSERVAZIONI
1.1.	Esistono adeguate disposizioni fra i costruttori interessati in materia di fornitura e scambio di documenti ed informazioni	SI: specifico accordo fra Iveco S.p.A. e S.T. System Truck S.p.A.
	I dati provenienti da fasi di omologazione precedenti riguardano:	sistemi, componenti ed entità tecniche del veicolo le informazioni richieste sono specificatamente fornite dal costruttore di fase 1 Iveco S.p.A. e sono riportate nella scheda informativa e nelle certificazioni parziali CE dei veicoli incompleti, secondo lo schema della direttiva 2007/46/CE
1.2.	Grado di completamento del veicolo:	incompleto e completato il veicolo è già in possesso di tutte le certificazioni parziali obbligatorie per l'omologazione della fase precedente
1.3.	Eventuali modifiche a parti di veicolo precedentemente omologate:	SI: - da autotelaio a trattore per semirimorchio
2.a)	- le omologazioni rilasciate sono applicabili - anche sul veicolo allestito sono rispettate le direttive:	SI SI
2.b)	- i dati richiesti figurano nel fascicolo del costruttore	SI
2.c)	- i dati delle omologazioni precedenti sono ripresi nel fascicolo del costruttore	SI

VERIFICHE (punti dell'Allegato):	NOTE ed OSSERVAZIONI
- le voci che non figurano nei fascicoli delle omologazioni precedenti sono state verificate e sono conformi ai dati contenuti nel fascicolo del costruttore	SI
2.d) - sono stati verificati dei prototipi di veicoli della serie da omologare; le parti ed i sistemi precedentemente omologati sono conformi ai rispettivi fascicoli	SI vedere quadro controlli eseguiti (allegato n°1)
2.e) - sui detti prototipi sono stati eseguiti i controlli di installazione delle suddette parti e sistemi	SI: vedere verbale n° 11135 / V del 18.11.2015
3. I veicoli verificati consentono un controllo efficace sulle varie combinazioni di elementi richieste secondo i seguenti criteri: - motore - tipo carrozzeria - cambio - numero porte - numero assi - lato guida - assi motori - numero sedili - assi sterzanti - equipaggiamento	prototipi verificati: tipo: Iveco IG 120EL2BA / ST*TR*6753* numero: ZCFA71EGX02639317
4. Identificazione del veicolo	
4.1. Numero di identificazione del veicolo	
a) il numero di identificazione del veicolo (VIN), direttiva 76/114/CEE, è mantenuto durante le successive fasi del procedimento di omologazione	SI conforme
b) il costruttore di fase 2 (ultima fase di completamento) ha proceduto alla sostituzione della prima e della seconda sezione del numero di identificazione con il proprio codice costruttore	NO
4.2. Targhetta supplementare del costruttore Nella seconda e successive fasi, obbligo di targhetta supplementare conforme l'appendice all'allegato XVII:	il costruttore di fase 2 appone, accanto alla targhetta originaria, una propria targhetta conforme al modello comunitario, che riporta i dati necessari per l'identificazione
Servizio Tecnico che ha effettuato gli accertamenti:	Centro Prova Autoveicoli di Verona Strada della Genovesa 29 IT 37135 Verona VR
Data e Luogo:	Verona, 18.11.2015
Funzionario che ha eseguito gli accertamenti:	dott. ing. Renato CORMACI

Il Dirigente
dott. ing. Giovanni LANATI

Allegato n°2

Elemento di controllo	Requisiti di conformità	Modalità della verifica	Conforme	
			SI	NO
Dimensioni del veicolo	dimensioni contenute nel campo dei valori riportati nella scheda informativa	misure	SI	
Targhetta di identificazione	- rispondenza del tipo di targhetta - estremi dell'omologazione - valori delle masse riportate - posizione targhetta	visiva	SI	
Tipo e misura pneumatici	rispondenti ad uno dei tipi riportati nella scheda informativa	visiva	SI	
Numero dei posti	conforme alla scheda informativa allegata all'omologazione	visiva	SI	
Tipo e posizione punzonatura	conforme alla scheda informativa allegata all'omologazione	visiva	SI	
Specchi retrovisori	conforme alla scheda informativa allegata all'omologazione, verificata presenza marchio di omologazione ECE sui componenti	visiva	SI	
Dispositivi di illuminazione e segnalazione luminosa	conforme alla scheda informativa allegata all'omologazione, verificata presenza marchio di omologazione ECE sui componenti	visiva	SI	
Parabrezza e altri vetri	conforme alla scheda informativa allegata all'omologazione, verificata presenza marchio di omologazione ECE sui componenti	visiva	SI	
Dispositivi aspirazione e scarico	conforme alla scheda informativa allegata all'omologazione	visiva	SI	
Serbatoio carburante	conforme alla scheda informativa allegata all'omologazione	visiva	SI	
Cinture di sicurezza	conforme alla scheda informativa allegata all'omologazione, verificata presenza marchio di omologazione ECE sui componenti	visiva	SI	
Frenatura, ABS	conforme, nella nuova situazione	prove freni, ABS, ESP	SI	
Masse e dimensioni	conforme, nella nuova situazione	pesate, misure	SI	
Trasformazione, modifica passo	conforme alla documentazione depositata, esecuzione a buona regola d'arte	misure	SI	
Modifica del telaio	conforme alla documentazione depositata, esecuzione a buona regola d'arte	misure e verifiche	SI	

Il Funzionario del CPA

dott. ing. Renato CORMACI