Disegno per omologazione
Drawing for type-approval

Varianti/variants	Versioni/versions	A	B
B??	??DB?????????????P?? ?	3135	1365
B??	??DB?????????????Q?? ?	3180	1320
B??	??DB?????????????R?? ?	3090	1410

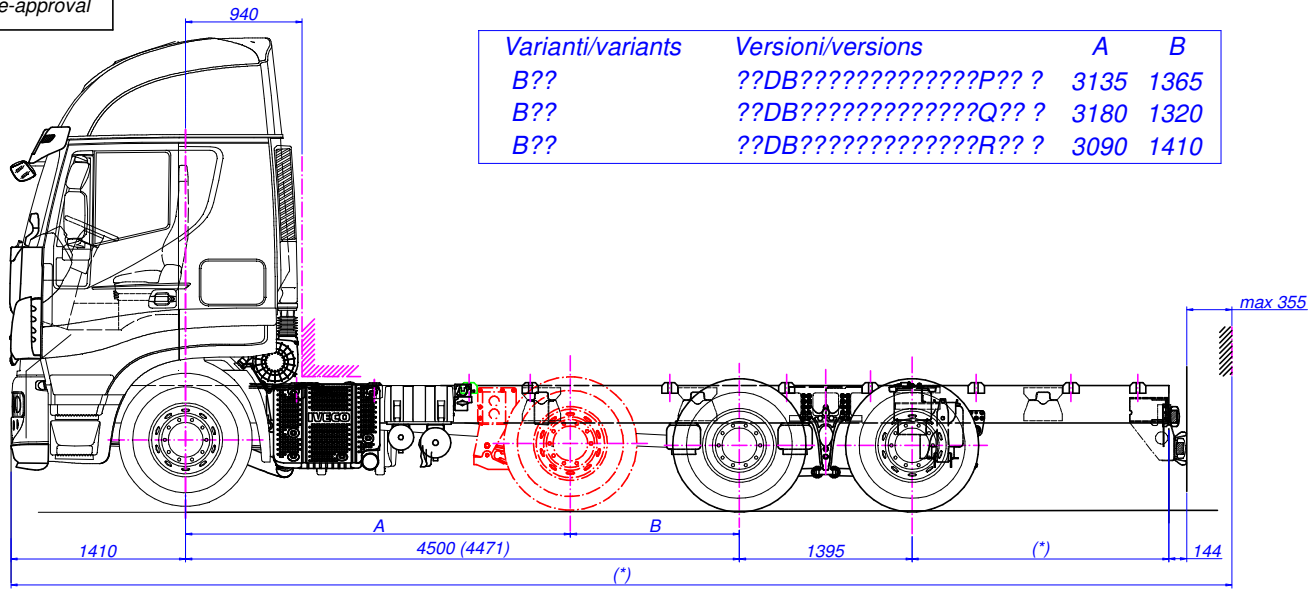

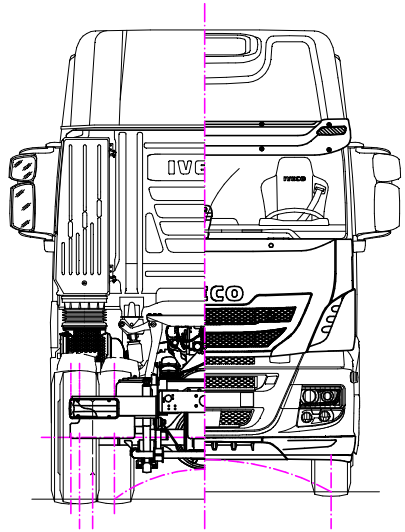

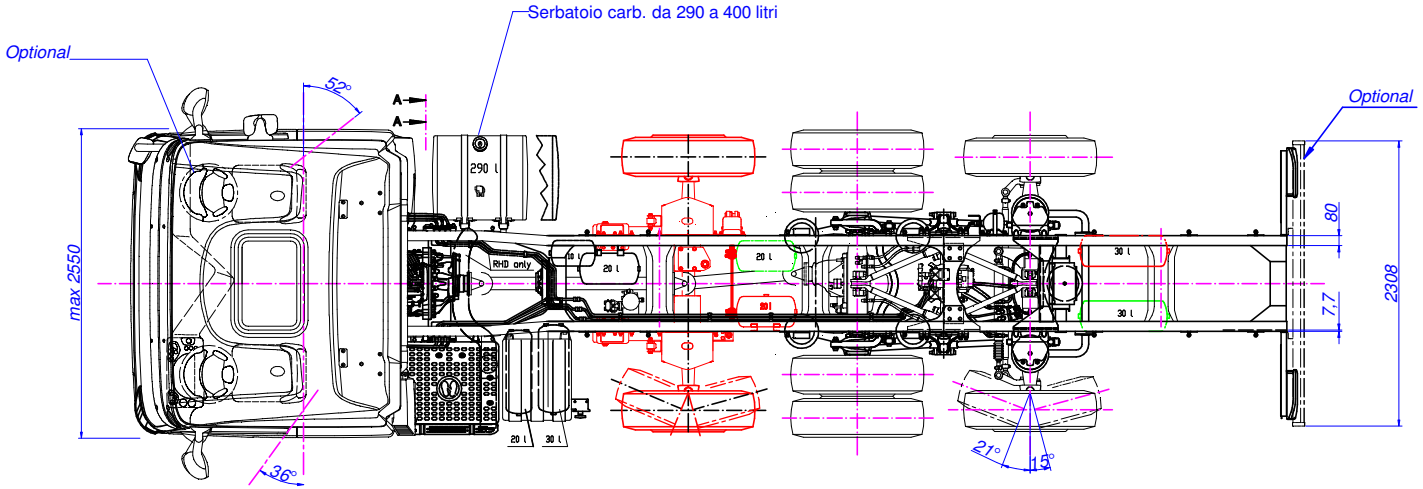

Nota (*): vedere scheda informativa
Note (*): see information document

Vista A / View A

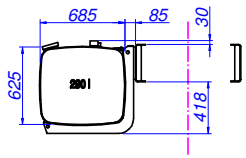

model 6x2 P	Fdp	engine
AS260X42,46,48Y/PS HR/SR DN	C46Y	C11
AS260X51,57Y/PS HR/SR DN	C56Y	C13

Disegnato da	Controllato da	Data	Scala
P. M.	.....	16.05.2018	.....

Quote senza indicazione di tolleranza secondo tabella UNI EN 22768/1, con grado di precisione

Modifiche

Formato disegno .....

S.T. System Truck S.p.A.
via Paesa, 28 - I 46048 Roverbella (MN)
tel. +39 0376 696809 - info@stsystemtruck.com

Disegno di proprietà della S.T. System Truck S.p.A. Vietata la riproduzione non autorizzata.
Property of S.T. System Truck S.p.A. Reproduction not permitted, all rights reserved.

TITOLO FIGURINO IVECO STRALIS X-WAY AS 260 YPS EURO 6 CONF. 1+3 - PASSO 4500 MM

N° DISEGNO 55.01.03.0115 | Modifica ..... | Foglio --