Imposta di bollo assolta mediante versamento in c/c postale ai sensi dell'art. 7 della legge 19-10-78, n. 625.

Ministero delle Infrastrutture e dei Trasporti

Dipartimento per i trasporti, la navigazione, gli affari generali ed il personale

Direzione Generale per la Motorizzazione

DIVISIONE 3

SCHEDA DI OMOLOGAZIONE CE PER TIPO DI UN VEICOLO
EC VEHICLE TYPE-APPROVAL CERTIFICATE

Notifica concernente: *Communication concerning the:*	di un tipo di: *of a type of:*
- ~~l'omologazione CE per tipo~~ - ~~*EC type-approval*~~	- ~~veicolo completo~~ - ~~*complete vehicle*~~
- l'estensione dell'omologazione CE per tipo - *extension of EC type-approval*	- veicolo completato - *completed vehicle*
- ~~il rifiuto dell'omologazione CE per tipo~~ - ~~*refusal of EC type-approval*~~	- veicolo incompleto - *incomplete vehicle*
- ~~la revoca dell'omologazione CE per tipo~~ - ~~*withdrawal of EC type-approval*~~	- ~~veicolo con varianti complete e incomplete~~ - ~~*vehicle with complete and incomplete variants*~~
	- ~~veicolo con varianti completate e incomplete~~ - ~~*vehicle with completed and incomplete variants*~~

ai sensi della Direttiva n° 2007/46/CE, modificata da ultimo dal Regolamento UE n° 1229/2012 UE
with regard to Directive No. 2007/46/EC as last amended by Regulation EU No. 1229/2012 UE

Numero di omologazione CE: **e3*2007/46*0322*03**
EC type-approval number:

Motivo dell'estensione:
Reason for extension:

nuova estensione di omologazione del veicolo base (e3*2007/46*0186*08)
cancellazione classe OX per adeguamento alle prescrizioni ADR 2017
eliminazione delle versioni ??????????????6??? ? (EURO VI)
aggiornamento numeri di omologazione CE e ECE
introduzione della ralla Jost tipo JSK34 (E1*55R-01*2482*02)
*new extension approval of stage I vehicle (e3*2007/46*0186*08)*
cancellation of the OX Class for adaptation to ADR 2017 requirements
cancellation of versions ??????????????6??? ? (EURO VI)
update of EC and ECE type-approval number
*introduction of the fifth-wheel Jost typre JSK34 (E1*55R-01*2482*02)*

SEZIONE I
SECTION I

0.1.	Marca (denominazione commerciale del costruttore): *Make (trade name of manufacturer):*	Iveco / System Truck
0.2.	Tipo: *Type:*	ST-TR-IG160E2CA
0.2.1.	Designazione/i commerciale/i: *Commercial name(s):*	260E - 325E - 350E - 360E
0.3.	Mezzi di identificazione del tipo, se marcati sul veicolo: *Means of identification of type, if marked on the vehicle:*	numero di omologazione del tipo su targhetta *type approval number on manufacturer's plate*
0.3.1.	Ubicazione della marcatura: *Location of the marking:*	su targhetta VIN *on VIN plate*
0.4.	Categoria del veicolo: *Category of vehicle:*	N3
0.5.	Ragione sociale e indirizzo del fabbricante del veicolo completo / completato: *Company name and address of manufacturer of the complete/completed vehicle:*	S.T. System Truck S.p.A. I-46048 Roverbella (MN) - Via Paesa, 28

0.5.1. Per i veicoli omologati in più fasi, ragione sociale e indirizzo del fabbricante della/e fase/i iniziali/precedenti del veicolo:
For multi-stage approved vehicles, company name and address of the manufacturer of the base/previous stage(s) vehicle:

Iveco S.p.A.
I-10156 Torino - via Puglia, 35

0.8. Denominazione/i e indirizzo/i dello/gli stabilimento/i di montaggio:
Name(s) and address(es) of assembly plant(s):

S.T. System Truck S.p.A.
I-46048 Roverbella (MN) - Via Paesa, 28

0.9 Eventualmente, nome e indirizzo del rappresentante del costruttore:
Name and address of the manufacturer's representative (if any):

non ricorre
not applicable

SEZIONE 2
SECTION II

Il sottoscritto certifica l'esattezza della descrizione del costruttore formulata nella scheda informativa allegata riguardante il/i veicolo/i sopra descritto/i (uno o più campioni del/i quale/i sono stati scelti dall'autorità che rilascia l'omologazione CE per tipo e presentato/i dal costruttore come prototipo/i del tipo da omologare) e che i risultati delle prove allegati alla scheda si riferiscono a tale tipo di veicolo.
The undersigned hereby certifies the accuracy of the manufacturer's description in the attached information document of the vehicle(s) described above ((a) sample(s) having been selected by the EC type-approval authority and submitted by the manufacturer as prototype(s) of the vehicle type) and that the attache test results are applicable to the vehicle type.

1 Per veicoli completi, completati e loro varianti:
For complete and completed vehicles/variants:

ricorre
applicable

Il tipo di veicolo soddisfa / ~~non soddisfa~~ le prescrizioni tecniche di tutti gli atti normativi applicabili, come stabilito dall'allegato IV e dall'allegato XI della direttiva 2007/46/CE.
The vehicle type meets / ~~does not meet~~ the technical requirements of all the relevant regulatory acts as prescribed in Annex IV and Annex XI to Directive 2007/46/EC.

2 Per veicoli incompleti/varianti:
For incomplete vehicles/variants:

ricorre
applicable

Il tipo di veicolo soddisfa / ~~non soddisfa~~ le prescrizioni tecniche degli atti normativi elencati nella tabella della pagina 2.
The vehicle type meets / ~~does not~~ meet the technical requirements of the regulatory acts listed in the table on side 2.

3. L'omologazione è rilasciata / ~~rifiutata~~ / ~~revocata~~.
The approval is granted / ~~refused~~ / ~~withdrawn~~.

4. L'omologazione è rilasciata ai sensi dell'articolo 20 e la sua validità è pertanto limitata al [giorno/mese/anno].
The approval is granted in accordance with Article 20 and the validity of the approval is thus limited to dd/mm/yy.

non ricorre
not applicable

Luogo: Roma, Italia
Place:

Data: 11 APR 2018
Date:

Firma:
Signature:

IL DIRETTORE GENERALE
(Dr. Ing. Sergio DONDOLINI)
Il Direttore della Divisione

Allegati:
Attachments:

Fascicolo di omologazione.
Information package.

Risultati delle prove.
Test results.

Nome/i e campione/i della firma della/e persona/e autorizzata/e a firmare i certificati di conformità e dichiarazione relativa alle sue/loro mansioni nell'azienda.
Name(s) and specimen(s) of the signature of the person(s) authorized to sign certificates of conformity and a statement of their position in the company.

SCHEDA DI OMOLOGAZIONE CE PER TIPO DI VEICOLO
EC VEHICLE TYPE-APPROVAL CERTIFICATE

Pagina 2
Side 2

La presente omologazione CE per tipo si basa, per varianti o versioni incomplete e completate di veicoli, sulla/e omologazione/i dei veicoli incompleti che seguono:
This EC type-approval is, where incomplete and completed vehicles, variants or versions are concerned, based on the approval(s) for incomplete vehicles listed below:

Fase 1: Costruttore del veicolo di base: *Stage 1: Manufacturer of the base vehicle:*	Iveco S.p.A. I-10156 Torino - via Puglia, 35
Numero di omologazione CE per tipo: *EC type-approval number:*	e3*2007/46*0186* con l'estensione indicata al punto 0.2.2. della scheda informativa *e3*2007/46*0186* with the extension specified at point 0.2.2. of the information document*
Data: *Dated:*	vedere punto 0.2.2. della scheda informativa *see at point 0.2.2. of the information document*
Applicabile alle varianti o versioni (a seconda dei casi): *Applicable to variants or versions (as appropriate):*	??????? - ??????????
Fase 2: Costruttore: *Stage 2: Manufacturer:*	S.T. System Truck S.p.A. I-46048 Roverbella (MN) - Via Paesa, 28
Numero di omologazione CE per tipo: *EC type-approval number:*	e3*2007/46*0322*03
Data: *Dated:*	11 APR 2018
Applicabile alle varianti o versioni (a seconda dei casi): *Applicable to variants or versions (as appropriate):*	?? - C??11??????0A???2 ?

Se l'omologazione comprende una o più varianti o versioni (a seconda dei casi) incomplete, elencare le varianti o versioni (a seconda dei casi) complete o quelle completate.
In the case where the approval includes one or more incomplete variants or versions (as appropriate), list those variants or versions (as appropriate) which are complete or completed.

Variante/i complete/completate: *Complete/completed variant(s):*	ricorre *applicable*

Elenco dei requisiti del tipo di veicolo, di variante o di versione incompleti omologati (tenendo conto eventualmente del campo d'applicazione e della più recente modifica per ciascuno degli atti normativi che seguono):
List of requirements applicable to the approved incomplete vehicle type, variant or version (as appropriate, taking account of the scope and latest amendment to each of the regulatory acts listed below):

Voce *Item*	Elemento *Subject*	Riferimento all'atto normativo *Regulatory act reference*	Ultima modifica *Last amended*	Applicabile alla variante o, se necessario, alla versione *Applicable to variant or, if need be, to version*
(*)	(*)	(*)	(*)	(*)

(*) vedere allegati
see enclosure

In caso di veicoli per uso speciale, di deroghe concesse o di particolari disposizioni applicate ai sensi dell'allegato XI e di deroghe concesse ai sensi dell'articolo 20:
In the case of special purpose vehicles, exemptions granted or special provisions applied pursuant to Annex XI and exemptions granted pursuant to Article 20:

Rif. all'atto normativo *Regulatory act referenc*	Numero della voce *Item number*	Tipo di omologazione e natura della deroga *Kind of approval and nature of exemption*	Applicabile alla variante o, se necessario, alla versione *Applicable to variant or, if need be, to version*
(-)	(-)	(-)	(-)

(-) non ricorre
not applicable

Ministero delle Infrastrutture e dei Trasporti

Dipartimento per i trasporti, la navigazione, gli affari generali ed il personale

Direzione Generale per la Motorizzazione

DIVISIONE 3

Appendice dell'omologazione CE n° e3*2007/46*0322*03
Appendix of the EC type approval No. e3*2007/46*0322*03
Appendice
Appendix

Elenco degli atti normativi a cui il tipo di veicolo è conforme
List of regulatory acts to which the type of vehicle complies

(da compilare solo in caso di omologazione ai sensi dell'articolo 6, paragrafo 3).
(to be filled in only in the case of type-approval in accordance with Article 6(3))

Vedere parte III della scheda informativa n° ST-TR_IG160E2CA_03 del 19.02.2018
See Part III of information document No. of

RISULTATI DELLE PROVE (ALLEGATO VIII)
dell'omologazione CE n° e3*2007/46*0322*03

TEST RESULTS (ANNEX VIII)
of the EC type approval No. e3*2007/46*0322*03

Vedere all. VIII della scheda informativa n° ST-TR_IG160E2CA_03 del 19.02.2018
See annex VIII of information document No. of

INDICE DEL FASCICOLO DI OMOLOGAZIONE
INDEX TO THE INFORMATION PACKAGE

Numero di omologazione CE per tipo: *EC type-approval number:*	**e3*2007/46*0322***	estensione: **03** *extension:*	revisione: **---** *revision:*

Veicolo: *Vehicle:*		Trattore per semirimorchio con ralla e autotelaio per trattore per semirimorchio *tractor for semitrailer with 5th wheel and chassis for tractor for semitrailer*
Categoria del veicolo: *Category of vehicle:*		N3
Nome e indirizzo del costruttore: *Name and address of manufacturer:*	(fase 1) *(stage 1)*	Iveco S.p.A. I-10156 Torino - via Puglia, 35
	(fase 2) *(stage 2)*	S.T. System Truck S.p.A. I-46048 Roverbella (MN) - Via Paesa, 28
Nome e indirizzo dell'eventuale rappresentante del costruttore: *Name and address of the manufacturer's representative (if any):*		non ricorre *not applicable*
Nome e indirizzo del trasformatore: *Name and address of converter:*		S.T. System Truck S.p.A. I-46048 Roverbella (MN) - Via Paesa, 28
Nome e indirizzo dell'allestitore: *Name and address of bodybuilder:*		non ricorre *not applicable*
Marca (denominazione commerciale del costruttore): *Make (trade name of manufacturer):*		Iveco / System Truck
Tipo: *Type:*		ST-TR-IG160E2CA
Denominazione commerciale: *Commercial description:*		260E - 325E - 350E - 360E

Verbale con relativi allegati: *Test report with relative attachments:*	12026 / V	del *of*	08.03.2018

Scheda informativa: *Information document:*	ST-TR_IG160E2CA_03	parte I *part I*	del *of*	19.02.2018
Possibili combinazioni (tipo / varianti / versioni) *Permissible combinations (type / variants / versions)*	ST-TR_IG160E2CA_03	parte II *part II*	del *of*	19.02.2018
Numeri di omologazione (per omologazione mista) *Type-approval numbers (for mixed type-approval)*	ST-TR_IG160E2CA_03	parte III *part III*	del *of*	19.02.2018
Definizione tipo / varianti / versioni *Type / variants / versions definition*	ST-TR_IG160E2CA_03	allegato 0 *annex 0*	del *of*	19.02.2018
Masse e dimensioni *Masses and dimensions*	ST-TR_IG160E2CA_03	allegato 1 *annex 1*	del *of*	19.02.2018
Motopropulsore *Power plant*	ST-TR_IG160E2CA_03	allegato 2 *annex 2*	del *of*	19.02.2018
Trasmissione *Transmission*	ST-TR_IG160E2CA_03	allegato 3 *annex 3*	del *of*	19.02.2018
Sospensione *Suspension*	ST-TR_IG160E2CA_03	allegato 4 *annex 4*	del *of*	19.02.2018
Collegamenti tra veicoli trattori e semirimorchi *Connection between towing vehicles and semi-trailers*	ST-TR_IG160E2CA_03	allegato 5 *annex 5*	del *of*	19.02.2018

Disegni allegati:
Attachment drawings:

disegno complessivo *overall drawing*	????????????????P? A ????????????????P? B	50.01.60.0057	pag. 1 *page 1*	del *of*	24.04.2015
disegno complessivo *overall drawing*	????????????????M? A ????????????????M? B	50.01.60.0057	pag. 2 *page 2*	del *of*	24.04.2015
disegno complessivo *overall drawing*	????????????????P? C ????????????????P? D	50.01.60.0057	pag. 3 *page 3*	del *of*	24.04.2015
disegno complessivo *overall drawing*	????????????????M? C ????????????????M? D	50.01.60.0057	pag. 4 *page 4*	del *of*	24.04.2015
disegno complessivo *overall drawing*	????????????????P? E ????????????????P? F	50.01.60.0057	pag. 5 *page 5*	del *of*	24.04.2015
disegno complessivo *overall drawing*	????????????????M? E ????????????????M? F	50.01.60.0057	pag. 6 *page 6*	del *of*	24.04.2015
schema installazione luci posteriori e laterali: *rear and lateral light installation scheme:*		50.01.60.0057	pag. 7 *page 7*	del *of*	24.04.2015
schema installazione dispositivi antispruzzi: *spray suppression systems installation scheme:*		50.01.60.0057	pag. 8 *page 8*	del *of*	24.04.2015
schema installazione targa e luce targa: *rear registration plate and light installation scheme:*		50.01.60.0057	pag. 9 *page 9*	del *of*	24.04.2015
impianto frenante: *braking layout:*		25.01.00.0001		del *of*	03.06.2015

Documentazione allegata:
Attachment documentation:

Nomine e deleghe - deposito firme delle persone autorizzate a firmare i Certificati di Conformità
Power of attorney to sign the EC Certificate of Conformity

Certificato di Conformità per veicoli incompleti
EC Certificate of Conformity for incomplete vehicle

Certificato di Conformità per veicoli completi
EC Certificate of Conformity for complete vehicle

INDICE
INDEX

		Pagina / *page* :
	MOTIVI DELL'ESTENSIONE - RIEPILOGO ***REASONS FOR EXTENSION - HISTORY***	2
	PARTE I ***PART I***	3
0.	**DATI GENERALI** ***GENERAL***	3
1.	**CARATTERISTICHE COSTRUTTIVE GENERALI DEL VEICOLO** ***GENERAL CONSTRUCTION CHARACTERISTICS OF THE VEHICLE***	4
2.	**MASSE E DIMENSIONI** ***MASSES AND DIMENSIONS***	5
3.	**PROPULSORE** ***POWER PLANT***	9
4.	**TRASMISSIONE** ***TRANSMISSION***	16
5.	**ASSI** ***AXLES***	17
6.	**ORGANI DI SOSPENSIONE** ***SUSPENSION***	18
7.	**DISPOSITIVI DELLO STERZO** ***STEERING***	19
8.	**FRENI** ***BRAKES***	19
9.	**CARROZZERIA** ***BODYWORK***	20
10.	**DISPOSITIVI DI ILLUMINAZIONE E DI SEGNALAZIONE LUMINOSA** ***LIGHTING AND LIGHT SIGNALLING DEVICES***	26
11.	**COLLEGAMENTI TRA VEICOLI TRATTORI E RIMORCHI O SEMIRIMORCHI** ***CONNECTIONS BETWEEN TOWING VEHICLES AND TRAILERS AND SEMI-TRAILERS***	27
12.	**VARIE** ***MISCELLANEOUS***	28
13.	**NORME PARTICOLARI PER AUTOBUS DI LINEA O GRANTURISMO** ***SPECIAL PROVISIONS FOR BUSES AND COACHES***	28
16.	**ACCESSO ALL'INFORMAZIONE SULLA RIPARAZIONE E LA MANUTENZIONE DEL VEICOLO** ***ACCESS TO VEHICLE REPAIR AND MAINTENANCE INFORMATION***	29
	PARTE II ***PART II***	
	PARTE III ***PART III***	
	TABELLA MATRICI TIPO - VARIANTI - VERSIONI ***TABLE TYPE - VARIANTS - VERSIONS MATRIX***	All. 0

MINISTERO DELLE INFRASTRUTTURE E DEI TRASPORTI
DIPARTIMENTO PER I TRASPORTI, LA NAVIGAZIONE,
DIREZIONE GENERALE PER LA MOTORIZZAZIONE DIV 3
OMOLOGATO
Con atto n° e3*2007/46*0322*03
del 11 APR 2018

MOTIVI DELL'ESTENSIONE - RIEPILOGO
REASONS FOR EXTENSION - HISTORY

Est. *Ext.*	Rev. *Rev.*	Data *Date*	Descrizione *Descripton*	Parte I *Part I*	Parte II *Part II*	Parte III *Part III*
00	00	11.07.2014	Nuova omologazione *New Approval*	X	X	X
01	00	25.01.2016	Variazione ragione sociale e sede legale e produttiva del costruttore fase 2 *Change to company name and registered office and production of the manufacturer stage 2*	X		
			Variazione caratteristiche costruttive del veicolo fase 1 *Variation of general construction characteristics of the stage I vehicle*	X	X	X
			Nuovi specchi retrovisori di cat. V del veicolo fase 1 *Introduction of new cat. V mirror of stage I verhicle*	X		X
			Introduzione dispositivi AEBS e LDWS *Introduction of AEBS and LDWS systems*			X
			Aggiornato numeri CE ed ECE *Adjustment of EC and ECE type-approval number*			X
			Introduzione delle versioni con sosp. meccanica sul 2° asse *Introduction of versions with mechanical suspension on 2nd axle*	X	X	
			Introduzione di nuovi cambi *Introduction of new gearbox*	X	X	
			Introduzione dell'interasse 3105 e 3455 mm *Introduction of new wheelbase 3105 and 3455 mm*	X	X	
			Introduzione di versioni con cabina lunga (MLL) *Introduction of versions with long cab (MLL)*	X	X	
			Differente fissaggio della piastra ralla al veicolo (senza controtelaio) *Different mounting plate fixing to the vehicle (without subframe)*	X		
02	00	01.08.2016	nuova estensione di omologazione del veicolo base *new extension approval of stage I vehicle*	X		
			introduzione di nuove versioni (rispondenti alle norme EURO VI-C) *introduction of new versions (complaiant to EURO VI-C)*		X	X
			aggiornamento elenco pneumatici *updating tyres list*	X		
			aggiornamento numeri di omologazione CE e ECE *update of EC and ECE type-approval number*			X
			introduzione di un nuovo tipo di ralla (JOST JSK 36 D), in alternativa *new fifth wheel coupling type, in alternative*	X		
02	01	08.03.2017	nuove versioni *new versions*		X	
02	02	09.10.2017	nuove versioni del veicolo fase I *new versions of stage I vehcile*		X	
			correzione dei valori riportati nella tabella dei pneumatici *adjustment of value reported on table pneumatic*	X		
			aggiornamento numeri di omologazione CE e ECE *update of EC and ECE type-approval number*			X

02	03	23.01.2018	nuova estensione di omologazione del veicolo base (e3*2007/46*0186*07) *new extension approval of stage I vehicle (e3*2007/46*0186*07)*	X		
			introduzione del carburante HVO in alternativa *introduction of fuel HVO*	X		
			aggiornamento numeri di omologazione CE e ECE *update of EC and ECE type-approval number*			X
03	**00**	**19.02.2018**	**nuova estensione di omologazione del veicolo base (e3*2007/46*0186*08)** ***new extension approval of stage I vehicle (e3*2007/46*0186*08)***	**X**		
			cancellazione classe OX per adeguamento alle prescrizioni ADR 2017 ***cancellation of the OX Class for adaptation to ADR 2017 requirements***	**X**		**X**
			eliminazione delle versioni ??????????????6??? ? (EURO VI) ***cancellation of versions ??????????????6??? ? (EURO VI)***	**X**	**X**	**X**
			aggiornamento numeri di omologazione CE e ***update of EC and ECE type-approval number***			**X**
			introduzione della ralla Jost tipo JSK34 (E1*55R-01*2482*02) ***introduction of the fifth-wheel Jost typre JSK34 (E1*55R-01*2482*02)***	**X**		

La presente scheda informativa riporta tutti i punti dell'Allegato III della direttiva 2007/46/CE e i soli punti dell'Allegato I che, a seguito della trasformazione, risultano modificati rispetto a quelli del veicolo fase 1.
This information document contains all the points of Annex III to Directive 2007/46 / EC and only the points of Annex I, which, as a result of the conversion, are modified with respect to those of the stage 1 vehicle.

PARTE I
PART I

0. **DATI GENERALI**
GENERAL

0.1. Marca (denominazione commerciale del costruttore): Iveco / System Truck
Make (trade name of manufacturer):

0.2. Tipo: ST-TR-IG160E2CA
Type:

Varianti: vedere allegato n° 0
Variants: *see annex Nr. 0*

Versioni: vedere allegato n° 0
Versions: *see annex Nr. 0*

0.2.1. Eventuale/i designazione/i commerciale/i: vedere allegato n° 0.0
Commercial name(s) (if available): *see annex Nr. 0.0*

0.2.2. Per i veicoli omologati in più fasi, documentazione di omologazione del veicolo nella fase iniziale/precedente (elencare le informazioni per ciascuna fase; si può usare una matrice):
For multi-stage approved vehicles, type-approval information of the base/previous stage vehicle (list the information for each stage. This can be done with a matrix):

Tipo: IG160E2CA
Type:

Variante/i: ????????
Variant(s):

	Versione/i: *Version(s):*	??????????
	Numero di omologazione e numero dell'estensione: *Type-approval number, including extension number:*	**e3*2007/46*0186*08** del *of* **21.12.2017**
0.3.	Mezzi di identificazione del tipo, se marcati sul veicolo: *Means of identification of type, if marked on the vehicle:*	numero di omologazione del tipo su targhetta *type approval number on manufacturer's plate*
0.3.1.	Posizione della marcatura: *Location of that marking:*	su targhetta VIN *on VIN plate*
0.4.	Categoria del veicolo: *Category of vehicle:*	N3
0.4.1.	Classificazione/i in base alle merci pericolose che il veicolo deve trasportare: *Classification(s) according to the dangerous goods which the vehicle is intended to transport:*	**vedere allegato n° 0.0** ***see annex Nr. 0.0***
0.5.	Nome della società e indirizzo del costruttore: *Company name and address of manufacturer:*	S.T. System Truck S.p.A. I-46048 Roverbella (MN) - Via Paesa, 28
0.5.1.	Per i veicoli omologati in più fasi, ragione sociale e indirizzo del fabbricante del veicolo nella fase iniziale / precedente: *For multi-stage approved vehicles, company name and address of the manufacturer of the base/previous stage(s) vehicle:*	Iveco S.p.A. I-10156 Torino - via Puglia, 35
0.8.	Denominazione/i e indirizzo/i dello/gli stabilimento/i di montaggio: *Name(s) and address(es) of assembly plant(s):*	S.T. System Truck S.p.A. I-46048 Roverbella (MN) - Via Paesa, 28
0.9.	Denominazione e indirizzo dell'(eventuale) rappresentante del costruttore: *Name and address of the manufacturer's representative (if any):*	non ricorre *not applicable*

1. **CARATTERISTICHE COSTRUTTIVE GENERALI DEL VEICOLO**
GENERAL CONSTRUCTION CHARACTERISTICS OF THE VEHICLE

1.1. Fotografie e/o disegni di un veicolo rappresentativo:
Photographs and/or drawings of a representative vehicle:

Fotografia ¾ anteriore
Photo ¾ front

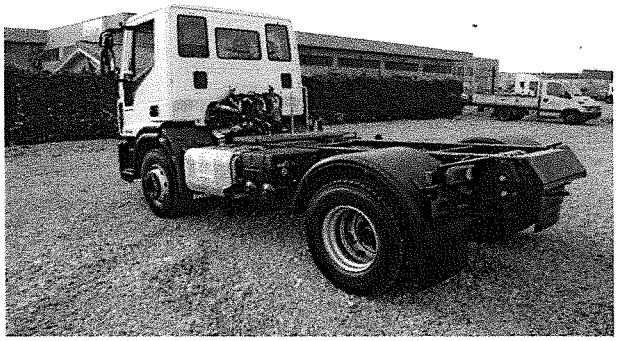

Fotografia ¾ posteriore
Photo ¾ rear

varianti - versioni:
variants - versions:
?? - ??????????????? ?

1.2. Disegno complessivo quotato dell'intero veicolo:
Dimensional drawing of the whole vehicle:
vedere allegato n° 1
see annex Nr. 1

1.3.	Numero di assi e di ruote: *Number of axles and wheels:*	2	assi, *axles,*	4	ruote *wheels*
1.3.1.	Numero e posizione degli assi a ruote gemellate: *Number and position of axles with twin wheels:*	1	asse, *axle,*	2° *2nd*	asse *axle*
1.3.2.	Numero e posizione degli assi sterzanti: *Number and position of steered axles:*	1	asse, *axle,*	1° *1st*	asse *axle*
1.3.3.	Assi motore (numero, posizione, interconnessione): *Powered axles (number, position, interconnection):*	1	asse, *axle,*	2° asse, *2nd axle,*	albero di trasm. *propeller shaft*
1.4.	Telaio (se esiste) (disegno complessivo): *Chassis (if any) (overall drawing):*	vedere punto 1.2. *see point 1.2.*			
1.6.	Posizione e disposizione del motore: *Position and arrangement of the engine:*	in prossimità dell'asse anteriore, longitudinale *at the front, lengthwise*			
1.8.	Lato di guida: *Hand of drive:*	a sinistra *left*	oppure *or*	a destra *right*	
1.8.1.	Il veicolo è predisposto per la circolazione stradale: *Vehicle is equipped to be driven in:*	a destra *right hand traffic*	oppure *or*	a sinistra *left hand traffic*	
1.9.	Specificare se il veicolo a motore è destinato a trainare un semirimorchio o altri rimorchi e, se il rimorchio è un semirimorchio, un rimorchio a timone, un rimorchio ad asse centrale o un rimorchio a timone rigido: *Specify if the towing vehicle is intended to tow semi-trailers or other trailers and, if the trailer is a semi-, drawbar-, centre-axle- or rigid drawbar trailer:*	non ricorre *not applicable*			
1.10.	Specificare se il veicolo è adibito al trasporto di merci a temperatura controllata: *Specify if the vehicle is specially designed for the controlled-temperature carriage of goods:*	non ricorre *not applicable*			
2.	**MASSE E DIMENSIONI** (in kg e mm) ***MASSES AND DIMENSIONS*** *(in kg and mm)* (eventualmente con riferimento ai disegni) *(refer to drawing where applicable)*				
2.1.	Interasse o interassi (a pieno carico) *Wheelbase(s) (fully loaded)*				
2.1.1.	Veicoli a 2 assi: *Two-axle vehicles:*	vedere allegato n° 1 *see annex Nr. 1*			
2.1.2.	Veicoli a 3 o più assi: *Vehicles with three or more axles:*	non ricorre *not applicable*			
2.1.2.1.	Distanza tra assi consecutivi, da quello in posizione più avanzata a quello in posizione più arretrata: *Axle spacing between consecutive axles going from the foremost to the rearmost axle:*	non ricorre *not applicable*			
2.1.2.2.	Distanza totale tra gli assi: *Total axle spacing:*	non ricorre *not applicable*			
2.2.	Ralla *Fifth wheel*				
2.2.2.	Veicoli trattori di semirimorchi *In the case of semi-trailer towing vehicles*				
2.2.2.1.	Avanzamento della ralla (massimo e minimo; indicare i valori ammissibili per un veicolo incompleto):	vedere allegato n° 1.1			

	Fifth wheel lead (maximum and minimum; indicate the permissible values in the case of an incomplete vehicle):	*see annex Nr. 1.1*
2.2.2.2.	Altezza massima della ralla (normalizzata): *Maximum height of the fifth wheel (standardised):*	vedere allegato n° 1 *see annex Nr. 1*
2.3.1.	Carreggiata di ciascun asse sterzante: *Track of each steered axle:*	1986
2.3.2.	Carreggiata di tutti gli altri assi: *Track of all other axles:*	1817
2.4.	Dimensioni (fuori tutto) del veicolo *Range of vehicle dimensions (overall)*	
2.4.1.	Telai non carrozzati *For chassis without bodywork*	
2.4.1.1	Lunghezza: *Length:*	
2.4.1.1.1.	Lunghezza massima ammissibile: *Maximum permissible length:*	vedere allegato n° 1 *see annex Nr. 1*
2.4.1.1.2.	Lunghezza minima ammissibile: *Minimum permissible length:*	vedere punto 2.4.1.1.1. *see point 2.4.1.1.1.*
2.4.1.2	Larghezza *Width*	
2.4.1.2.1	Larghezza massima ammissibile: *Maximum permissible width:*	2550
2.4.1.2.2	Larghezza minima ammissibile: *Minimum permissible width:*	non ricorre *not applicable*
2.4.1.3	Altezza (in ordine di marcia) (per sospensioni regolabili in altezza, indicare la posizione normale di marcia: *Height (in running order) (for suspensions adjustable for height, indicate normal running position):*	vedere punto 1.4. *see point 1.4.*
2.4.2.	Telai carrozzati *For chassis with bodywork*	
2.4.2.1.	Lunghezza: *Length:*	vedere allegato n° 1 *see annex Nr. 1*
2.4.2.1.1.	Lunghezza della superficie di carico: *Length of the loading area:*	non ricorre *not applicable*
2.4.2.2.	Larghezza: *Width:*	vedere punto 1.4. *see point 1.4.*
2.4.2.2.1.	Spessore delle pareti (in caso di veicoli destinati al trasporto di merci a temperatura controllata): *Thickness of the walls (in the case of vehicles designed for controlled-temperature transport of goods):*	non ricorre *not applicable*
2.4.2.3.	Altezza (in ordine di marcia) (per sospensioni regolabili in altezza, indicare la posizione normale di marcia): *Height (in running order) (for suspensions adjustable for height, indicate normal running position):*	vedere punto 1.4. *see point 1.4.*
2.5.	Massa minima sugli assi sterzanti dei veicoli incompleti: *Minimum mass on the steering axle(s) for incomplete vehicles:*	3290
2.6.	Massa in ordine di marcia *Mass in running order*	

	a) massima e minima per ogni variante: *a) maximum and minimum for each variant:*	vedere allegato n° 1 *see annex Nr. 1*
	b) massa di ciascuna versione (deve essere fornita una matrice): *b) mass of each version (a matrix must be provided):*	vedere allegato n° 1 *see annex Nr. 1*
2.6.1.	Distribuzione di tale massa tra gli assi e, nel caso di un semirimorchio o di un rimorchio ad asse centrale o a timone rigido, massa gravante sul punto di aggancio: *Distribution of this mass among the axles and, in the case of a semi-trailer, a rigid drawbar trailer or a centre-axle trailer, the mass on the coupling:*	
	a) massima e minima per ogni variante: *a) maximum and minimum for each variant:*	vedere allegato n° 1 *see annex Nr. 1*
	b) massa di ciascuna versione (deve essere fornita una matrice): *b) mass of each version (a matrix must be provided):*	vedere allegato n° 1 *see annex Nr. 1*
2.6.2.	Massa dei dispositivi opzionali [come definito all'articolo 2, punto 5, del regolamento (UE) n. 1230/2012]: *Mass of the optional equipment (as defined in point (5) of Article 2 of Regulation (EU) No 1230/2012:*	non ricorre *not applicable*
2.7.	Massa minima del veicolo completo dichiarata dal costruttore, nel caso di un veicolo incompleto: *Minimum mass of the completed vehicle as stated by the manufacturer, in the case of an incomplete vehicle:*	4790
2.7.1.	Distribuzione di tale massa tra gli assi e, nel caso di un semirimorchio o di un rimorchio ad asse centrale, carico gravante sul punto di aggancio: *Distribution of this mass among the axles and, in the case of a semi-trailer or centre-axle trailer, load on the coupling point:*	1° asse: / *1st axle:* 3290 2° asse: / *2nd axle:* 1500
2.8.	Massa massima a pieno carico tecnicamente ammissibile dichiarata dal costruttore: *Technically permissible maximum laden mass stated by the manufacturer:*	vedere allegato n° 1 *see annex Nr. 1*
2.8.1.	Distribuzione di tale massa tra gli assi e, per semirimorchi o rimorchi ad asse centrale, carico gravante sul punto di traino: *Distribution of this mass among the axles and, in the case of a semi-trailer or centre-axle trailer, load on the coupling point:*	vedere allegato n° 1.1 *see annex Nr. 1.1*
2.9.	Carico/massa massima tecnicamente ammissibile su ciascun asse: *Technically permissible maximum mass on each axle:*	vedere allegato n° 1 *see annex Nr. 1*
2.10.	Massa tecnicamente ammissibile su ciascun gruppo di assi: *Technically permissible mass on each group of axles:*	non ricorre *not applicable*
2.11.	Massa massima rimorchiabile tecnicamente ammissibile del veicolo trainante in caso di *Technically permissible maximum towable mass of the towing vehicle in case of*	
2.11.1.	Rimorchio a timone: *Drawbar trailer:*	non ricorre *not applicable*
2.11.2.	Semirimorchio: *Semi-trailer:*	vedere allegato n° 1 *see annex Nr. 1*

2.11.3.	Rimorchio ad asse centrale: *Centre-axle trailer:*	non ricorre *not applicable*
2.11.4.	Rimorchio a timone rigido: *Rigid drawbar trailer:*	non ricorre *not applicable*
2.11.5.	Massa massima tecnicamente ammissibile a pieno carico del veicolo combinato: *Technically permissible maximum laden mass of the combination:*	vedere allegato n° 1 *see annex Nr. 1*
2.11.6.	Massa massima del rimorchio non frenato: *Maximum mass of unbraked trailer:*	non ricorre *not applicable*
2.12.	Massa massima tecnicamente ammissibile sul punto di aggancio *Technically permissible maximum mass at the coupling point*	
2.12.1.	- di un veicolo trainante: *- of a towing vehicle:*	vedere allegato n° 1.1 *see annex Nr. 1.1*
2.12.2.	- di un semirimorchio, un rimorchio ad asse centrale o un rimorchio a timone rigido: *- of a semi-trailer, a centre-axle trailer or a rigid drawbar trailer:*	non ricorre *not applicable*
2.16.	Masse massime ammissibili per l'immatricolazione/ammissione alla circolazione (facoltativo) *Registration/in service maximum permissible masses (optional)*	
2.16.1.	Massa massima ammissibile a pieno carico per l'immatricolazione / ammissione alla circolazione: *Registration/in service maximum permissible laden mass:*	non ricorre *not applicable*
2.16.2.	Massa massima ammissibile su ogni asse per l'immatricolazione/ammissione alla circolazione e, in caso di semirimorchio o rimorchio ad asse centrale, carico previsto sul punto di aggancio dichiarato dal costruttore se inferiore alla massa massima tecnicamente ammissibile sul punto di aggancio: *Registration/in service maximum permissible mass on each axle and, in the case of a semi-trailer or centre-axle trailer, intended load on the coupling point stated by the manufacturer if lower than the technically permissible maximum mass on the coupling point:*	non ricorre *not applicable*
2.16.3.	Massa massima ammissibile su ogni gruppo di assi per l'immatricolazione/ammissione alla circolazione: *Registration/in service maximum permissible mass on each group of axles:*	non ricorre *not applicable*
2.16.4.	Massa massima rimorchiabile ammissibile per l'immatricolazione/ammissione alla circolazione: *Registration/in service maximum permissible towable mass:*	non ricorre *not applicable*
2.16.5.	Massa massima ammissibile del veicolo combinato per l'immatricolazione / ammissione alla circolazione: *Registration/in service maximum permissible mass of the combination:*	non ricorre *not applicable*
2.17.	Veicoli oggetto di omologazione in più fasi [solo nel caso di veicoli incompleti o completati appartenenti alla categoria N1 che rientrano nel campo di applicazione del regolamento (CE) n. 715/2007]: *Vehicle submitted to multi-stage type-approval (only in the case of incomplete or completed vehicles of category N1 within the scope of Regulation (EC) No 715/2007:*	non ricorre *not applicable*

2.17.1.	Massa del veicolo di base in ordine di marcia: *Mass of the base vehicle in running order:*	non ricorre *not applicable*
2.17.2.	Massa aggiunta standard (DAM), calcolata in conformità alla sezione 5 dell'allegato XII del regolamento (CE) n. 692/2008: *Default added mass (DAM), calculated in accordance with Section 5 of Annex XII to Regulation (EC) No 692/2008:*	non ricorre *not applicable*
3.	**PROPULSORE** ***POWER PLANT***	
3.1.	Costruttore del motore: *Manufacturer of the engine:*	FPT Industrial S.p.A.
3.1.1	Codice motore del costruttore (come apposto sul motore, o altri mezzi di identificazione): *Manufacturer's engine code (as marked on the engine or other means of identification):*	vedere allegato n° 2 *see annex Nr. 2*
3.1.2.	Eventuale numero di omologazione comprendente il marchio di identificazione del carburante (solo per veicoli pesanti): *Approval number (if appropriate) including fuel identification marking: (heavy-duty vehicles only):*	**e3*595/2009*627/2014C*1025*01 Diesel (B7)**
3.2.	Motore a combustione interna *Internal combustion engine*	
3.2.1.1.	Principio di funzionamento: *Working principle:*	accensione spontanea *compression ignition*
	Ciclo: *Cycle:*	quattro tempi *four stroke*
3.2.1.1.1.	Tipo di motore a doppia alimentazione: *Type of dual-fuel engine:*	non ricorre *not applicable*
3.2.1.1.2.	Indice energetico medio del gas calcolato durante il ciclo di prova WHTC: *Gas Energy Ratio over the hot part of the WHTC test-cycle:*	non ricorre *not applicable*
3.2.1.2.	Numero e disposizione dei cilindri: *Number and arrangement of cylinders:*	vedere allegato n° 2 *see annex Nr. 2*
3.2.1.3.	Cilindrata: *Engine capacity:*	vedere allegato n° 2 *see annex Nr. 2*
3.2.1.6.	Regime minimo normale: *Normal engine idling speed:*	vedere allegato n° 2 *see annex Nr. 2*
3.2.1.6.2.	Minimo in modalità diesel: *Idle on diesel:*	no *no*
3.2.1.8.	Potenza massima netta (kW) a (giri/min) (dichiarata dal costruttore): *Maximum net power (kW) at min^{-1} (manufacturer's declared value):*	vedere allegato n° 2 *see annex Nr. 2*
3.2.1.11.	(solo Euro VI) Riferimenti del fabbricante al fascicolo di documentazione richiesto dagli articoli 5, 7 e 9 del regolamento (UE) n. 582/2011, che consentono all'autorità di omologazione di valutare le strategie di controllo delle emissioni e i sistemi presenti sul motore in modo da garantire il corretto funzionamento delle misure di controllo sugli NOx: *(Euro VI only) Manufacturer references of the Documentation package required by Articles 5, 7 and 9 of Regulation (EU) No 582/2011 enabling the approval authority to evaluate the emission control*	vedere fascicolo di omologazione del veicolo fase I

	strategies and the systems on-board the engine to ensure the correct operation of NOx control measures:	*see type approval documentation of 1st stage vehicle*
3.2.2.1.	Veicoli commerciali leggeri: *Light-duty vehicles:*	non ricorre *not applicable*
3.2.2.2.	Veicoli commerciali pesanti alimentati a: *Heavy-duty vehicles:*	gasolio *Diesel*
3.2.2.2.1.	(solo Euro VI) Carburanti compatibili con l'uso del motore, dichiarati dal fabbricante in conformità al regolamento (UE) n. 582/2011, allegato I, punto 1.1.3, (ove applicabile): *(Euro VI only) Fuels compatible with use by the engine declared by the manufacturer in accordance with Section 1.1.3 of Annex I to Regulation (EU) No 582/2011 (as applicable):*	**H.V.O. (olio vegetale idrotrattato)** ***H.V.O. (Hydro-treated vegetables oil)***
3.2.2.4.	Tipo di combustibile del veicolo: *Vehicle fuel type:*	Monocarburante *Mono fuel*
3.2.2.5.	Tenore massimo di biocarburante accettabile nel carburante (dichiarato dal costruttore): *Maximum amount of biofuel acceptable in fuel (manufacturer's declared value):*	7 %
3.2.3.	Serbatoio/i del carburante *Fuel tank(s)*	
3.2.3.1.	Serbatoio/i di servizio *Service fuel tank(s)*	
3.2.3.1.1.	Numero e capacità di ciascun serbatoio: *Number and capacity of each tank:*	Numero: 1 *Number:* Capacità: 117, 120, 140, 180, 200, 280 o/*or* 550 litri *Capacity:* *liters*
3.2.3.2.	Serbatoio/i ausiliario/i *Reserve fuel tank(s)*	
3.2.3.2.1.	Numero e capacità di ciascun serbatoio: *Number and capacity of each tank:*	non ricorre *not applicable*
3.2.4.	Alimentazione *Fuel feed*	
3.2.4.1.	Mediante carburatore/i: *By carburettor(s):*	no *no*
3.2.4.2.	A iniezione (solo motori ad accensione spontanea o a doppia alimentazione): *By fuel injection (compression ignition only or dual-fuel only):*	sì *yes*
3.2.4.2.2.	Principio di funzionamento: *Working principle:*	iniezione diretta *direct injection*
3.2.4.3.	A iniezione (solo motori ad accensione comandata): *By fuel injection (positive ignition only):*	no *no*
3.2.7.	Sistema di raffreddamento: *Cooling system:*	a liquido *liquid*
3.2.8.	Sistema di aspirazione *Intake system*	
3.2.8.1.	Compressore: *Pressure charger:*	sì *yes*
3.2.8.2.	Scambiatore di calore intermedio: *Intercooler:*	sì *yes*

3.2.8.3.3.	(solo Euro VI) Depressione effettiva del sistema di aspirazione al regime nominale di rotazione e al 100% del carico sul veicolo: *(Euro VI only) Actual Intake system depression at rated engine speed and at 100% load on the vehicle:*	vedere allegato n° 2 *see annex Nr. 2*
3.2.9.	Sistema di scarico *Exhaust system*	
3.2.9.2.1.	(solo Euro VI) Descrizione e/o disegno degli elementi del sistema di scarico che non sono parte del sistema di motore: *(Euro VI only) Description and/or drawing of the elements of the exhaust system that are not part of the engine system:*	vedere fascicolo di omologazione del veicolo fase I *see type approval documentation of 1st stage vehicle*
3.2.9.3.1.	(solo Euro VI) Contropressione effettiva allo scarico al regime di rotazione nominale e con il 100% di carico sul veicolo (solo per motori ad accensione spontanea): *(Euro VI only) Actual exhaust back pressure at rated engine speed and at 100% load on the vehicle (compression-ignition engines only):*	30,5 kPa
3.2.9.4.	Tipo, marcatura del/i silenziatore/i dello scarico: *Type, marking of exhaust silencer(s):*	vedere fascicolo di omologazione del veicolo fase I *see type approval documentation of 1st stage vehicle*
	Se influiscono sulla rumorosità esterna, interventi nel vano motore e sul motore atti a ridurla: *Where relevant for exterior noise, reducing measures in the engine compartment and on the engine:*	vedere fascicolo di omologazione del veicolo fase I *see type approval documentation of 1st stage vehicle*
3.2.9.5.	Ubicazione dell'uscita dello scarico: *Location of the exhaust outlet:*	entro sagoma veicolo (laterale sinistra) *into the body of vehicle (side left)*
3.2.9.7.1.	(solo Euro VI) Volume accettabile del sistema di scarico: *(Euro VI only) Acceptable exhaust system volume:*	vedere allegato n° 2 *see annex Nr. 2*
3.2.12.	Misure contro l'inquinamento atmosferico *Measures taken against air pollution*	EURO VI C
3.2.12.1.1.	(solo Euro VI) Dispositivo per il riciclaggio dei gas del basamento: In caso positivo, descrizione e disegni: In caso negativo, è necessaria la conformità al regolamento (UE) n. 582/2011, allegato V: *(Euro VI only) Device for recycling crankcase gases:* *If yes, description and drawings:* *If no, compliance with Annex V to Regulation (EU) No 582/2011 required:*	no non ricorre vedere fascicolo di omologazione del veicolo fase I *no* *not applicable* *see type approval documentation of 1st stage vehicle*
3.2.12.2	Altri eventuali dispositivi antinquinamento (se non sono trattati sotto altre voci) *Additional pollution control devices (if any, and if not covered by another heading)*	
3.2.12.2.1.	Convertitori catalitici: *Catalytic converter:*	sì *yes*
3.2.12.2.1.11.	Sistemi/metodi di rigenerazione degli impianti di post-trattamento dei gas di scarico, descrizione: *Regeneration systems/method of exhaust after-treatment systems, description:*	vedere fascicolo di omologazione del veicolo fase I *see type approval documentation of 1st stage vehicle*
3.2.12.2.1.11.6.	Reagenti di consumo: *Consumable reagents:*	sì *yes*

3.2.12.2.1.11.7.	Tipo e concentrazione del reagente necessario all'azione catalitica: *Type and concentration of reagent needed for catalytic action:*	32,5% di peso di soluzione acquosa di urea in base alla DIN 70070 e con urea tecnicamente pura mescolata con acqua desalinizzata (AdBlue) *32.5 % by weight aqueous urea solution specified according to DIN 70070 and manufactured from technically pure urea mixed with desalinated water (AdBlue)*
3.2.12.2.2.	Sensore dell'ossigeno: *Oxygen sensor:*	no *no*
3.2.12.2.3.	Iniezione di aria: *Air injection:*	no *no*
3.2.12.2.4.	Ricircolo dei gas di scarico: *Exhaust gas recirculation:*	no *no*
3.2.12.2.5.	Sistema di controllo delle emissioni di vapori: *Evaporative emissions control system:*	no *no*
3.2.12.2.6.	Filtro antiparticolato: *Particulate trap:*	sì *yes*
3.2.12.2.6.9.	Altri sistemi: *Other systems:*	no *no*
3.2.12.2.6.9.1.	Decrizione e funzionamento: *Description and operation:*	non ricorre *not applicable*
3.2.12.2.7.	Sistemi diagnostici di bordo (OBD): *On-board-diagnostic (OBD) system:*	sì *yes*
3.2.12.2.7.0.1.	(solo Euro VI) numero di famiglie di motori OBD nell'ambito della famiglia di motori: *(Euro VI only) Number of OBD engine families within the engine family:*	1
3.2.12.2.7.0.2.	(solo Euro VI) Elenco delle famiglie di motori OBD (ove applicabile): *List of the OBD engine families (when applicable):*	famiglia OBD 1: OBD EU6C *OBD EU6C engine family 1*
3.2.12.2.7.0.3.	(solo Euro VI) Numero della famiglia di motori OBD cui appartiene il motore capostipite/componente della famiglia: *Number of the OBD engine family the parent engine / the engine member belongs to:*	numero famiglia OBD: 1 *OBD family number: 1*
3.2.12.2.7.0.4.	(solo Euro VI) Riferimenti del fabbricante relativi alla documentazione OBD richiesta dall'articolo 5, sezione paragrafo 4, lettera c) e dall'articolo 9, paragrafo 4 del regolamento (UE) n. 582/2011 e specificata dall'allegato X di tale regolamento, al fine di omologare il sistema OBD: *Manufacturer references of the OBD-Documentation required by Article 5(4)(c) and Article 9(4) of Regulation (EU) No 582/2011 and specified in Annex X to that Regulation for the purpose of approving the OBD system:*	vedere fascicolo di omologazione del veicolo fase I *see type approval documentation of 1st stage vehicle*
3.2.12.2.7.0.5.	(solo Euro VI) Se del caso, il fabbricante deve indicare il riferimento della documentazione relativa all'installazione su un veicolo di un sistema motore munito di OBD: *(Euro VI only) When appropriate, manufacturer reference of the Documentation for installing in a vehicle an OBD equipped engine system*	vedere fascicolo di omologazione del veicolo fase I *see type approval documentation of 1st stage vehicle*
3.2.12.2.7.0.6.	(solo Euro VI) Se del caso, il fabbricante deve indicare il riferimento della documentazione relativa all'installazione sul veicolo del sistema OBD di un motore omologato:	vedere fascicolo di omologazione del veicolo fase I

	(Euro VI only) When appropriate, manufacturer reference of the documentation package related to the installation on the vehicle of the OBD system of an approved engine	*see type approval documentation of 1st stage vehicle*
3.2.12.2.7.6.5.	(solo Euro VI) Norma di protocollo di comunicazione OBD: *(Euro VI only) OBD Communication protocol standard:*	vedere fascicolo di omologazione del veicolo fase I *see type approval documentation of 1st stage vehicle*
3.2.12.2.7.7.	(solo Euro VI) Riferimento del fabbricante alla documentazione OBD di cui all'articolo 5, paragrafo 4, lettera d) e all' articolo 9, paragrafo 4 del regolamento (UE) n. 582/2011, al fine di soddisfare le disposizioni sull'accesso all'OBD del veicolo e alle informazioni sulla riparazione e la manutenzione del veicolo, oppure	vedere fascicolo di omologazione del veicolo fase I
	(Euro VI only) Manufacturer reference of the OBD related information by of Article 5(4)(d) and Article 9(4) of Regulation (EU) No 582/2011 for the purpose of complying with the provisions on access to vehicle OBD and vehicle Repair and Maintenance Information, or	*see type approval documentation of 1st stage vehicle*
3.2.12.2.7.7.1.	In alternativa al riferimento del fabbricante di cui al punto 3.2.12.2.7.7, un riferimento al documento accluso alla scheda informativa di cui all'appendice 4 dell'allegato I del regolamento (UE) n. 582/2011 contenente la seguente tabella da compilare secondo l'esempio fornito: componente - codice di guasto - strategia di controllo - criteri di individuazione dei guasti - criteri di attivazione della spia MI - parametri secondari - precondizionamento - prova dimostrativa catalizzatore - P0420 - segnali dei sensori di ossigeno 1 e 2 - differenza tra i segnali dei sensori 1 e 2 - 3° ciclo - regime del motore, carico del motore, modo A/F, temperatura del catalizzatore - due cicli di tipo 1 - tipo 1:	non ricorre
	As an alternative to a manufacturer reference provided in Section 3.2.12.2.7.7 reference of the attachment to the information document set out in Appendix 4 of Annex III to Regulation (EU) No 582/2011 that contains the following table, once completed according to the given example: Component - Fault code - Monitoring strategy - Fault detection criteria - MI activation criteria - Secondary parameters - Preconditioning - Demonstration test Catalyst - P0420 - Oxygen sensor 1 and 2 signals - Difference between sensor 1 and sensor 2 signals - 3rd cycle - Engine speed, engine load, A/F mode, catalyst temperature - Two Type 1 cycles - Type 1:	*not applicable*
3.2.12.2.7.8.	(solo Euro VI) Componenti del sistema OBD montati sul veicolo *(EURO VI only) OBD components on-board the vehicle*	
3.2.12.2.7.8.1.	Elenco delle componenti del sistema OBD montate sul veicolo: *List of OBD components on-board the vehicle:*	non ricorre *not applicable*
3.2.12.2.7.8.2.	Descrizione e/o disegno della spia MI: *Written description and/or drawing of the MI:*	vedere fascicolo di omologazione del veicolo fase I *see type approval documentation of 1st stage vehicle*
3.2.12.2.7.8.3.	Descrizione e/o disegno dell'interfaccia OBD per la comunicazione esterna: *Written description and/or drawing of the OBD off-board communication interface:*	vedere fascicolo di omologazione del veicolo fase I *see type approval documentation of 1st stage vehicle*
3.2.12.2.8.	Altri sistemi (descrizione e funzionamento): *Other systems (description and operation):*	non ricorre *not applicable*
3.2.12.2.8.1.	(solo Euro VI) Sistemi atti a garantire il corretto funzionamento delle misure di controllo degli NOx:	vedere fascicolo di omologazione del veicolo fase I
	(Euro VI only) Systems to ensure the correct operation of NOx control measures:	*see type approval documentation of 1st stage vehicle*

3.2.12.2.8.2.	Sistema di persuasione del conducente *Driver inducement system*	
3.2.12.2.8.2.1.	(solo Euro VI) Motore con disattivazione permanente del sistema di persuasione del conducente, destinato a essere usato da servizi di soccorso o sui veicoli di cui all' articolo 2, paragrafo 3, lettera b) della presente direttiva: *(Euro VI only) Engine with permanent deactivation of the driver inducement, for use by the rescue services or in vehicles specified in point (b) of Article 2(3) of this Directive:*	sì *yes*
3.2.12.2.8.3.	(solo Euro VI) Numero di famiglie di motori OBD nell'ambito della famiglia di motori considerata quando si tratta di garantire il corretto funzionamento delle misure di controllo degli NOx: *(Euro VI only) Number of OBD engine families within the engine family considered when ensuring the correct operation of NOx control measures:*	1
3.2.12.2.8.4.	(solo Euro VI) Elenco delle famiglie di motori OBD (ove applicabile): *(Euro VI only) List of the OBD engine families (when applicable):*	famiglia OBD 1: OBD EU6C *OBD EU6C engine family 1*
3.2.12.2.8.5.	(solo Euro VI) Numero della famiglia di motori OBD cui appartiene il motore capostipite/componente: *(Euro VI only) Number of the OBD engine family the parent engine / the engine member belongs to:*	1
3.2.12.2.8.6.	Concentrazione minima dell'ingrediente attivo presente nel reagente che non attiva il sistema di allarme (CDmin): *(Euro VI only) Lowest concentration of the active ingredient present in the reagent that does not activate the warning system (CDmin):*	non ricorre *not applicable*
3.2.12.2.8.7.	(solo Euro VI) Eventualmente, riferimento del fabbricante alla documentazione relativa all'installazione su un veicolo dei sistemi atti a garantire il funzionamento corretto delle misure di controllo degli NOx: *(Euro VI only) When appropriate, manufacturer reference of the Documentation for installing in a vehicle the systems to ensure the correct operation of NOx control measures:*	non ricorre *not applicable*
3.2.12.2.8.8.	Componenti presenti sul veicolo dei sistemi atti a garantire il funzionamento corretto delle misure di controllo degli NOx: *Components on-board the vehicle of the systems ensuring the correct operation of NOx control measures:*	vedere fascicolo di omologazione del veicolo fase I *see type approval documentation of 1st stage vehicle*
3.2.12.2.8.8.1.	Attivazione della marcia lenta (creep mode): *Activation of the creep mode:*	«disattiva dopo il riavvio» *«disable after restart»*
3.2.12.2.8.8.2.	Eventualmente, riferimento del fabbricante alla documentazione relativa all'installazione sul veicolo del sistema atto a garantire il funzionamento corretto delle misure di controllo degli NOx di un motore omologato: *When appropriate, manufacturer reference of the documentation package related to the installation on the vehicle of the system ensuring the correct operation of NOx control measures of an approved engine:*	vedere fascicolo di omologazione del veicolo fase I *see type approval documentation of 1st stage vehicle*
3.2.12.2.8.8.3.	Descrizione e/o disegno del segnale di allerta: *Written description and/or drawing of the warning signal:*	vedere fascicolo di omologazione del veicolo fase I *see type approval documentation of 1st stage vehicle*
3.2.12.2.9.	Limitatore di coppia: *Torque limiter:*	sì *yes*

3.2.13.1.	Ubicazione del simbolo del coefficiente di assorbimento (solo per motori ad accensione spontanea): *Location of the absorption coefficient symbol (compression ignition engines only):*	su targhetta riassuntiva del veicolo *on manufacturer plate*
3.2.15.	Sistema di alimentazione a GPL: *LPG fuelling system:*	no *no*
3.2.16.	Sistema di alimentazione a GN: *NG fuelling system:*	no *no*
3.2.17.8.1.0.1.	(solo Euro VI) Presenza del dispositivo di adeguamento automatico: *(Euro VI only) Self adaptive feature:*	no *no*
3.2.17.8.1.0.2.	(solo Euro VI) Taratura per una specifica composizione di gas GN-H / GN-L / GN-HL: Trasformazione per una specifica composizione di gas GN-Ht / GN-Lt / GN-HLt: *(Euro VI only) Calibration for a specific gas composition NG-H / NG-L / NG-HL:* *Transformation for a specific gas composition NG-Ht / NG-Lt / NG-HLt:*	non ricorre non ricorre *not applicable* *not applicable*
3.3.	Motore elettrico *Electric motor*	
3.3.1.	Tipo (avvolgimento, eccitazione): *Type (winding, excitation):*	non ricorre *not applicable*
3.3.1.1.	Potenza oraria massima: *Maximum hourly output:*	non ricorre *not applicable*
3.3.1.2.	Tensione di esercizio: *Operating voltage:*	non ricorre *not applicable*
3.3.2.	Batteria *Battery*	
3.3.2.4.	Ubicazione: *Position:*	non ricorre *not applicable*
3.4.	Motore o combinazione di propulsori *Engine or motor combination*	
3.4.1.	Veicolo elettrico ibrido: *Hybrid electric vehicle:*	no *no*
3.4.2.	Categoria di veicolo elettrico ibrido: *Category of hybrid electric vehicle:*	non ricorre *not applicable*
3.4.3.1.1.	Puramente elettrico: *Pure electric:*	no *no*
3.5.4.	(solo Euro VI) Emissioni di CO_2 dei motori destinati a veicoli pesanti *(Euro VI only) CO_2 emissions for heavy duty engines*	
3.5.4.1.	Emissioni massiche di CO_2 nella prova WHSC: *(Euro VI only) CO_2 mass emissions WHSC test:*	667,6 g/kWh
3.5.4.2.	Emissioni massiche di CO_2 nella prova WHSC in modalità diesel: *CO_2 mass emissions WHSC test in diesel mode:*	non ricorre *not applicable*
3.5.4.3.	Emissioni massiche di CO_2 nella prova WHSC in modalità a doppia alimentazione:	non ricorre

	CO_2 mass emissions WHSC test in dual-fuel mode:	*not applicable*
3.5.4.4.	Emissioni massiche di CO_2 nella prova WHTC: *CO_2 mass emissions WHTC test:*	674,5 g/kWh
3.5.4.5.	Emissioni massiche di CO_2 nella prova WHTC in modalità diesel: *CO_2 mass emissions WHTC test in diesel mode:*	non ricorre *not applicable*
3.5.4.6.	Emissioni massiche di CO_2 nella prova WHSC in modalità a doppia alimentazione: *CO_2 mass emissions WHTC test in dual-fuel mode:*	non ricorre *not applicable*
3.5.5.	(solo Euro VI) Consumo di carburante dei motori destinati a veicoli pesanti *(Euro VI only) Fuel consumption for heavy duty engines:*	
3.5.5.1.	Consumo di carburante nella prova WHSC: *Fuel consumption WHSC test:*	208,6 g/kWh
3.5.5.2.	Consumo di carburante nella prova WHSC in modalità diesel: *Fuel consumption WHSC test in diesel mode:*	non ricorre *not applicable*
3.5.5.3.	Consumo di carburante nella prova WHSC in modalità a doppia alimentazione: *Fuel consumption WHSC test in dual-fuel mode:*	non ricorre *not applicable*
3.5.5.4.	Consumo di carburante nella prova WHTC: *Fuel consumption WHTC test:*	221,5 g/kWh
3.5.5.5.	Consumo di carburante nella prova WHTC in modalità diesel: *Fuel consumption WHTC test in diesel mode:*	non ricorre *not applicable*
3.5.5.6.	Consumo di carburante nella prova WHTC in modalità a doppia alimentazione: *Fuel consumption WHTC test in dual-fuel mode:*	non ricorre *not applicable*
3.6.5.	Temperatura del lubrificante *Lubricant temperature*	minima: 358 K *minimum:* massima: 388 K *maximum:*
4.	**TRASMISSIONE** ***TRANSMISSION***	
4.2.	Tipo (meccanica, idraulica, elettrica, ecc.): *Type (mechanical, idraulic, electric,...):*	meccanica *mechanical*
4.5	Cambio *Gearbox*	
4.5.1.	Tipo: *Type:*	vedere allegato n° 3 *see annex Nr. 3*
4.6.	Rapporti di trasmissione *Gear ratios*	vedere allegato n° 3 *see annex Nr. 3*

Marcia *Gear*	Rapporti del cambio (rapporti tra il numero di giri dell'albero motore e quelli dell'albero secondario del cambio) *Internal gearbox ratios (ratios of engine to gearbox output shaft revolutions)*	Rapporto(i) al ponte (rapporto tra il numero di giri dell'albero secondario e quelli delle ruote motrici) *Final drive ratio(s) (ratio of gearbox output shaft to driven wheel revolutions)*	Rapporti totali di trasmissione *Total gear ratios*
Massimo per cambio continuo (1) *Maximum for CVT (1)*			
1			
2			
3			
...			
Minimo per cambio continuo (1) *Minimum for CVT (1)*			
Retromarcia *Reverse*			

(1) Trasmissione cambio continuo. *Continuously variable transmission.*

4.7. Velocità massima del veicolo: max 90 km/h con limitatore di velocità
Maximum vehicle speed: with speed limiting device

4.9. Tachigrafo: sì
Tachograph: yes

4.9.1. Marchio di omologazione: e1 60 01, e1 57 02, e1 85, e1 83, e1 84, e1 021416 oppure / *or* e2 25
Approval mark:

4.11. Indicatore di cambio di marcia: no
Gear shift indicator: no

4.11.1. Presenza di un segnale acustico: no
In caso affermativo, descriverne suono e livello sonoro all'orecchio del conducente in dB(A) (un segnale acustico deve sempre poter essere inserito o escluso): non ricorre
Acoustic indication available: no
If yes, description of sound and sound level at the driver's ear in dB(A) (acoustic indication always switchable on / off): not applicable

4.11.2. Informazioni ai sensi del Reg. UE 65/2012 allegato I, paragrafo 4.6 (stabilite nell'omologazione): non ricorre
Information according to point 4.6 of Annex I to Regulation EU No. 65/2012 (determined at type-approval): not applicable

5. **ASSI**
AXLES

5.1. Descrizione di ciascun asse:
Description of each axle:
1°: assale sterzante
steered axle
2°: asse motore
drive axle

5.2. Marca:
Make:
1°: FPT Industrial S.p.A.
2°: Meritor

5.3. Tipo:
Type:
1°: 5860
2°: MS10-164

5.4. Posizione dello/gli asse/i sollevabile/i: non ricorre
Position of retractable axle(s): not applicable

5.5.	Posizione dello/gli asse/i scaricabile/i: *Position of loadable axle(s):*	non ricorre *not applicable*
6.	**ORGANI DI SOSPENSIONE** ***SUSPENSION***	
6.2.	Tipo e modello della sospensione di ciascun asse o ruota: *Type and design of the suspension of each axle or wheel:*	
		1°: vedere allegato n° 4 *see annex Nr. 4*
		2°: vedere allegato n° 4 *see annex Nr. 4*
6.2.1.	Regolazione del livello: *Level adjustment:*	sì (optional) *yes*
6.2.3.	Sospensione pneumatica dello/gli asse/i motore/i: *Air-suspension for driving axle(s):*	vedere punto 6.2. *see point 6.2.*
6.2.3.1.	Sospensione dell'asse motore equivalente alla sospensione pneumatica: *Suspension of driving axle equivalent to air-suspension:*	no *no*
6.2.4.	Sospensione pneumatica dello/gli asse/i non motore/i: *Air-suspension for non-driving axle(s):*	sì (optional) *yes*
6.2.4.1.	Sospensione dello/gli asse/i non motore/i equivalente alla sospensione pneumatica: *Suspension of driving axle(s) equivalent to air-suspension:*	no *no*
6.6.1.	Combinazione/i pneumatico/cerchione: *Tyre/wheel combination(s):*	
	a) per gli pneumatici indicare la designazione della misura, l'indice della capacità di carico, il simbolo della categoria di velocità ed eventualmente la resistenza al rotolamento ai sensi della norma ISO 28580 *a) for tyres indicate size designation, load-capacity index, speed category symbol, rolling resistance in accordance with ISO 28580 (where applicable)*	
	b) per le ruote, indicare dimensioni del cerchione e dati della campanatura *b) for wheels indicate rim size(s) and off-set(s)*	
6.6.1.1.	Assi *Axels*	
6.6.1.1.1.	Asse 1: *Axle 1:*	vedere allegato n° 4 *see annex Nr. 4*
6.6.1.1.2.	Asse 2: *Axle 2:*	vedere allegato n° 4 *see annex Nr. 4*
6.6.1.2.	Ruota di scorta (se disponibile): *Spare wheel, if any:*	vedere punto 6.6.1.1. *see point 6.6.1.1.*
6.6.2.	Limiti superiori e inferiori del raggio di rotolamento: *Upper and lower limits of rolling radii:*	
6.6.2.1.	Asse 1: *Axle 1:*	vedere allegato n° 4 *see annex Nr. 4*
6.6.2.2.	Asse 2: *Axle 2:*	vedere punto 6.6.2.1. *see point 6.6.2.1.*

7. **DISPOSITIVI DELLO STERZO**
STEERING

7.2. Trasmissione e comando
Transmission and control

7.2.1. Tipo di trasmissione dello sterzo (precisare se anteriore o posteriore): *Type of steering transmission (specify for front and rear, if applicable):*	volante collegato mediante un albero alla scatola dello sterzo che trasmette la forza dello sterzo alle ruote anteriori (1° asse) mediante leveraggi e giunti a snodo *steering wheel connected by a universal joint shaft to the steering gear-box which transmits the steering force to the front wheels (1st axle) through leverages and articulated joints*
7.2.2. Trasmissione alle ruote (compresi sistemi diversi da quelli meccanici; eventualmente, specificare se anteriore o posteriore): *Linkage to wheels (including other than mechanical means; specify for front and rear, if applicable):*	vedere punto 7.2.1. *see item 7.2.1.*
7.2.3. Tipo degli eventuali servocomandi: *Method of assistance, if any:*	idroguida a circolazione di sfere (ZF 8095 oppure TRW Calzoni TAS 55) *balls circulation hydraulic steering (ZF 8095 or TRW Calzoni TAS 55)*

8. **FRENI**
BRAKES

8.5. Impianto frenante antibloccaggio: *Anti-lock braking system:*	sì categoria 1 *yes category 1*
8.9. Breve descrizione dell'impianto frenante ai sensi del punto 1.6 dell'addendum all'appendice 1 del'allegato IX della direttiva 71/320/CEE): *Brief description of the braking systems (according to item 1,6 of the Addendum to Appendix 1 of Annex IX to Directive 71/320/EEC):*	vedere disegno n° 25.01.00.0001 del 03.06.2015 *see drawing No. of*
Sistema di frenatura di servizio: *Service braking system:*	pneumatico, a 3 circuiti indipendenti uno per 1° asse, uno per 2° asse uno per il rimorchio *pneumatic, 3 independent circuits* *one for 1st axles, one for 2nd axles* *one for the trailer*
Sistema di frenatura di soccorso: *Secondary braking system:*	conglobato con il freno di servizio, per sdoppiamento di sezioni *included with service braking system, for splitting of sections*
Sistema di frenatura di stazionamento: *Parking braking system:*	meccanico con cilindri a molla agente sulle ruote del 2° asse con comando pneumatico a mano *mechanical with cylinder spring acting on 2nd axle wheels with pneumatic hand control*
Freno motore: *Exhaust brake:*	con comando indipendente a pedale o a mano, tramite l'apertura della valvola di scarico del motore. *with separate control, pedal or hand control, by opening the valve of the engine exhaust.*
Rallentatore: *Retarder:*	dispositivo ausiliario a funzionamento idraulico o elettrico o a magneti permanenti agente sull'albero di trasmissione. *hydraulic or electric or permanent magnets auxliary device acting on transmission.*
8.11. Descrizione dettagliata del/i tipo/i di impianto/i frenante/i a controllo elettonico (EBS): *Particulars of the type(s) of endurance braking system(s):*	non ricorre *not applicable*

9. **CARROZZERIA**
BODYWORK

9.1. Tipo di carrozzeria; usare i codici di cui alla parte C dell'allegato II:
Type of bodywork; using the codes set out in Part C of Annex II:

varianti - versioni: *versions - versions:*		
I? - C??????????????? ?	BX	Telaio cabinato per trattore per semirimorchio *Chassis-cab for tractor for semitrailer*
C? - C??????????????? ?	BC	Motrice per semirimorchio *Tractor unit for semi- trailer*

9.3. Porte di accesso, serrature e cerniere
Occupant doors, latches and hinges

9.3.1. Configurazione e numero delle porte:
Door configuration and number of doors:
2 porte laterali girevoli, a sinistra: 1; a destra: 1
2 swivelling side doors, left: 1; right: 1

9.9. Dispositivi per la visione indiretta
Devices for indirect vision

9.9.1 Specchi retrovisori; indicare per ogni singolo specchio retrovisore
Rear-view mirrors, stating, for each rear-view mirror

9.9.1.1 Marca:
Make:
Fico Mirrors S.A. oppure / *or* SPJ

9.9.1.2. Marchio d'omologazione:
Type-approval mark:

	Lato guida *Driver's seat*	Lato passeggero *Passenger side*
specchi esterni principali: *main mirrors:*	II e3 03 1034 E3 46R 02 1052	II e3 03 1035 E3 46R 02 1053
specchi esterni grandangolari: *wide angle mirrors:*	IV e3 03 1036 E3 46R 02 1048	IV e3 03 1037 E3 46R 02 1049
specchio esterno di accostamento: *close proximity exterior mirror:*	V e3 3 1031 E3 46R 02 1051 E3 46R 04 1051	
specchio anteriore: *front mirror:*	VI e3 03 1042 E3 46R 02 1058	

9.9.1.3. Variante:
Variant:

	Regolabili manualmente *Manual adjustable*	Regolabili elettricamente *Electrically adjustable*	Riscaldabili elettricamente *Electrically heated*	Regolabili e riscaldabili elettricamente *Electrically adjustable and heated*
specchi esterni principali: *main mirrors:*	X	--	--	X
specchi esterni grandangolari: *wide angle mirrors:*	X	--	X	--
specchio esterno di accostamento: *close proximity exterior mirror:*	X	--	--	--
specchio anteriore: *front mirror:*	X	--	--	--

9.9.1.6. Dispositivi facoltativi che possono influire sul campo di visibilità posteriore:
Optional equipment which may affect the rearward field of vision:
non ricorre
not applicable

9.9.2. Dispositivi di visione indiretta, diversi dagli specchi
Devices for indirect vision other than mirrors

9.9.2.1. Tipo e descrizione del dispositivo: non ricorre
Type and description of the device: not applicable

9.10. Finiture interne
Interior fittings

9.10.3. Sedili
Seats

9.10.3.1. Numero di posti a sedere: 3 o/*or* 2
Number of seating positions:

9.10.3.1.1. Ubicazione e soluzioni: 3 o/*or* 2 anteriori / *front*
Location and arrangement:

9.10.3.2. Posti a sedere da usare solo a veicolo fermo: non ricorre
Seat(s) designated for use only when the vehicle is stationary: not applicable

9.10.4.1. Tipo/i di poggiatesta: integrato
Type(s) of head restraints: integrated

9.10.4.2. Eventuale/i numero/i di omologazione: non ricorre
Type-approval number(s), if available: not applicable

9.10.8. Gas utilizzato come refrigerante nel sistema di condizionamento dell'aria: non ricorre
Gas used as refrigerant in the air-conditioning system: not applicable

9.10.8.1. Il sistema di condizionamento dell'aria è progettato per contenere gas fluorurati a effetto serra con potenziale di riscaldamento globale superiore a 150: non ricorre
The air-conditioning system is designed to contain fluorinated greenhouse gases with a global warming potential higher than 150: not applicable

9.12.2. Natura e ubicazione di sistemi supplementari di ritenuta (indicare sì/no/facoltativo): no
Nature and position of supplementary restraint systems (indicate yes/no/optional): no

		Airbag anteriore *Anterior airbag*	Airbag laterale *Lateral airbag*	Pretensionatore della cintura *Belt preloading device*
Prima fila di sedili *first line of seats*	S	NO	NO	NO
	C	NO	NO	NO
	D	NO	NO	NO
Seconda fila di sedili *Second line of seats*	S	----	----	----
	C	----	----	----
	D	----	----	----

(S = lato sinistro, D = lato destro, C = centrale)
(S = left side, D = right side, C = central)

9.14. Alloggiamento della targa di immatricolazione posteriore (indicare la gamma delle dimensioni, servirsi eventualmente di disegni) vedere disegno n° 50.01.60.0057 pag. 9 del 24.04.2015
Space for mounting rear registration plates (give range where appropriate, drawings may be used where applicable) see drawing No. 50.01.60.0057 pag. 9 of 24.04.2015

9.14.1. Altezza da terra del bordo superiore: ≤ 1200 mm
Height above road surface, upper edge:

9.14.2. Altezza da terra del bordo inferiore: ≥ 300 mm
Height above road surface, lower edge:

9.14.3.	Distanza tra la linea centrale della targa e il piano mediano longitudinale del veicolo: *Distance of the centre line from the longitudinal median plane of the vehicle:*	≥ 0 mm
9.14.4.	Distanza dal bordo sinistro del veicolo: *Distance from the left vehicle edge:*	conforme al punto 1.2.1.2.2. del Reg. 1003/2010 UE *conforms to paragraph 1.2.1.2.2. of the Regulation 1003/2010 UE*
9.14.5.	Dimensioni (lunghezza x larghezza): *Dimensions (length x width):*	520 x 120 mm
9.14.6.	Inclinazione del piano rispetto alla verticale: *Inclination of the plane to the vertical:*	0°
9.14.7.	Angolo di visibilità sul piano orizzontale: *Angle of visibility in the horizontal plane:*	conforme al punto 1.2.1.5.1. del Reg. 1003/2010 UE *conforms to paragraph 1.2.1.5.1. of the Regulation 1003/2010 UE*
9.15.	Protezione antincastro posteriore *Rear under-run protection*	
9.15.0.	Presenza: *Presence:*	no
9.16.	Parafanghi delle ruote *Wheel guards*	
9.16.1.	Breve descrizione del tipo di veicolo riguardo ai parafanghi: *Brief description of the vehicle with regard to its wheel guards:*	- per i parafanghii del 1° asse si fa riferimento alla parziale del veicolo base: e3*109/2011*109/2011*0022*00 del 04.09.2013 - per i parafanghi installati sul 2° asse, vedere disegno: 50.01.60.0057 pag. 8 del 24.04.2015 *- for the wheel guards of the 1st axle, a reference can be made to the partial homologation of the original vehicle: e3*109/2011*109/2011*0022*00 of 04.09.2013* *- for the wheel guards installed to the 2nd axle, see drawing No. 50.01.60.0057 pag. 8 of 24.04.2015*
9.16.2.	Disegni dettagliati dei parafanghi e loro posizione sul veicolo, indicanti le dimensioni di cui alla figura 1 dell'allegato I della direttiva 78/549/CEE, tenendo conto dei punti estremi delle combinazioni pneumatico/ruota: *Detailed drawings of the wheel guards and their position on the vehicle showing the dimensions specified in Figure 1 of Annex I to Directive 78/549/EEC and taking account of the extremes of tyre/wheel combinations:*	vedere punto 9.16.1 *see point 9.16.1*
9.17.	Targhette regolamentari *Statutory plates*	
9.17.1.	Fotografie e/o disegni della posizione delle targhette e delle iscrizioni regolamentari e del numero di identificazione del veicolo: *Photographs and/or drawings of the locations of the statutory plates and inscriptions and of the vehicle identification number:*	

Fase 1
Stage 1

Targhetta fase 1
Statutory plate stage 1

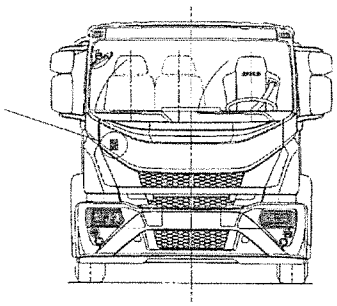

Posizione della targhetta: montata sull'elemento frontale dietro la griglia del radiatore
Location of the statutory plates: mounted to the front behind the radiator grille

Numero di identificazione del veicolo
Vehicle identification number

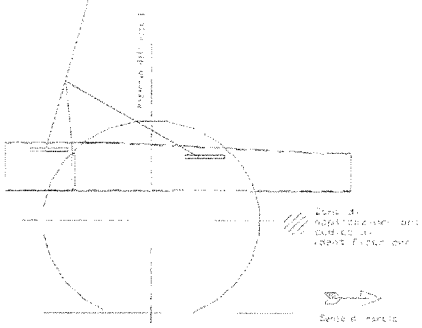

Posizione del numero di identificazione del veicolo: sull'esterno del longherone destro, nella parte anteriore
Location of the vehicle identification number: on the outside of the right chassis, at the front

Fase 2
Stage 2

Targhetta fase 2
Statutory plate stage 2

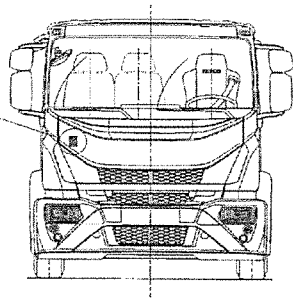

Posizione della targhetta: montata sull'elemento frontale dietro la griglia del radiatore
Location of the statutory plates: mounted to the front behind the radiator grille

9.17.2. Fotografie e/o disegni delle targhette e delle scritte regolamentari (esempio, completo di dimensioni):
Photographs and/or drawings of the statutory plate and inscriptions (completed example with dimensions):

Fase 1
Stage 1

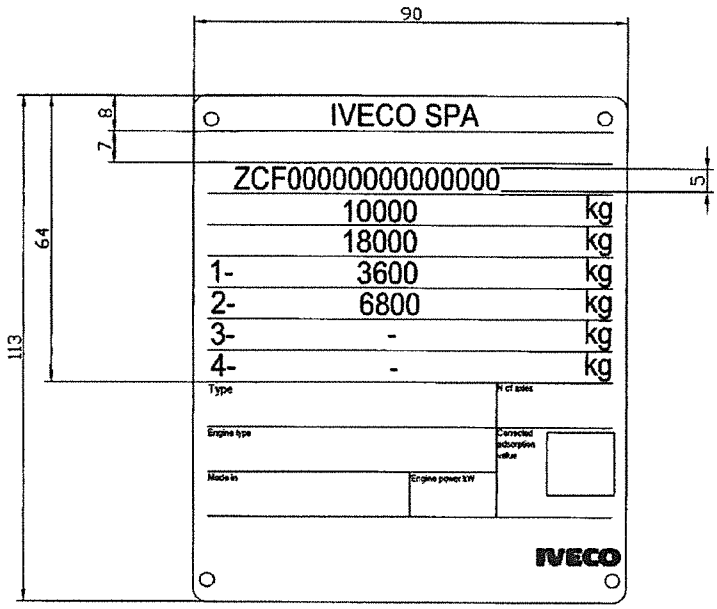

Fase 2
Stage 2

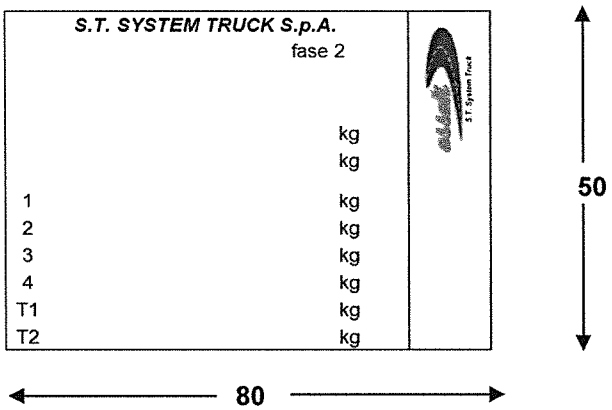

9.17.3. Fotografie e/o disegni del numero di identificazione del veicolo (esempio, completo di dimensioni):
Photographs and/or drawings of the vehicle identification number (completed example with dimensions):

Fase 1
Stage 1

Fase 2
Stage 2

non ricorre
not applicable

9.17.4.1. Precisare il significato dei caratteri usati nella seconda parte, ed eventualmente, nella terza, per conformarsi alle prescrizioni della norma ISO 3779:1983, sezione 5.3:
The meaning of characters in the second section and, if applicable, in the third section used to comply with the requirements of section 5.3 of ISO Standard 3779-1983 shall be explained:

	Posizione *Position*	Carattere *Character*	Significato *Meaning*	
1° parte *1st section*	1 + 2 + 3	ZCF	costruttore *manufacturer*	Iveco
2° parte *2nd section*	4	A	cabina avanzata *forward control cab*	
	5	7	sigla per ragioni omologative o per classificazione prodotto *acronym for homologation reasons or for product classification*	
	6 + 7	1L 1M	massa complessiva (nominale) *total weight (nominal)*	15000 ≤ M < 15500 kg 15500 ≤ M < 16000 kg
	8	F G J M N	classe (potenza) del motore *class (power) of engine*	150 ≤ P < 160 kW 160 ≤ P < 170 kW 180 ≤ P < 190 kW 200 ≤ P < 225 kW 225 ≤ P < 250 kW
	9	0 ÷ 9 opp. / or X	check digit da inserire in produzione (stage I) *check digit added production plant (stage I)*	
	10	0	model year / anno di fabbricazione *model year / year of manufacture*	
	11	2	stabilimento di costruzione *assembly plant*	Brescia

	3° parte *3rd section*	12 ÷ 17	000000	progressivo di produzione *progressive of production*

9.17.4.2.	Caratteri eventualmente utilizzati nella seconda parte per conformarsi alle prescrizioni della sezione 5.4 della norma ISO 3779:1983: *If characters in the second section are used to comply with the requirements of section 5.4 of ISO Standard 3779-1983, these characters shall be indicated:*	vedere punto 9.17.4.1. *see point 9.17.4.1.*
9.19.	Protezione laterale *Lateral protection*	
9.19.0.	Presenza: *Presence:*	no
9.20.	Dispositivo antispruzzo *Spray-suppression system*	
9.20.0.	Presenza: *Presence:*	sì *yes*
9.20.1.	Breve descrizione del veicolo riguardo al dispositivo antispruzzo e ai suoi elementi costitutivi: *Brief description of the vehicle with regard to its spraysuppression system and the constituent components:*	- per i dispositivi antispruzzi del 1° asse si fa riferimento alla parziale del veicolo base: e3*109/2011*109/2011*0022*00 del 04.09.2013 - per i dispositivi installati sul 2° asse, vedere disegno: 50.01.60.0057 pag. 8 del 24.04.2015 *- for the spray suppression system of the 1st axle, a reference car be made to the partial homologation of the original vehicle: e3*109/2011*109/2011*0022*00 of 04.09.2013* *- for the spray suppression system installed to the 2nd axle, see drawing: 50.01.60.0057 page 8 of 24.04.2015*
9.20.2.	Disegni dettagliati del dispositivo antispruzzo e della sua posizione sul veicolo, con indicazione delle dimensioni di cui alle figure dell'allegato III della direttiva 91/226/CEE, tenendo conto dei punti estremi delle combinazioni pneumatico/ruota: *Detailed drawings of the spray-suppression system and its position on the vehicle showing the dimensions specified in the figures in Annex III to Directive 91/226/EEC and taking account of the extremes of tyre/wheel combinations:*	vedere punto 9.20.1. *see point 9.20.1.*
9.20.3.	Numero/i di omologazione CE dello/gli eventuale/i dispositivo/i antispruzzo: *Type-approval number(s) of spray-suppression device(s), if available:*	A e18 00 0001
9.22.	Protezione antincastro anteriore *Front under-run protection*	
9.22.0.	Presenza: *Presence:*	sì *yes*
9.23.	Protezione dei pedoni *Pedestrian protection*	
9.23.1	Descrizione dettagliata del veicolo, in base a fotografie e/o disegni, riguardo alla struttura, le dimensioni, le linee di riferimento pertinenti e i materiali costitutivi della parte frontale del veicolo (interna ed esterna), con indicazione dei sistemi di protezione attiva installati:	

	A detailed description, including photographs and/or drawings, of the vehicle with respect to the structure, the dimensions, the relevant reference lines and the constituent materials of the frontal part of the vehicle (interior and exterior), including detail of any active protection system installed:	non ricorre *not applicable*
9.24.	Sistemi di protezione frontale *Frontal protection systems*	
9.24.1.	Piani generali (disegni o fotografie) indicanti la posizione e il fissaggio dei sistemi di protezione frontali: *General arrangement (drawings or photographs) indicating the position and attachment of the frontal protection systems:*	no *no*
9.24.3.	Informazioni complete e dettagliate degli elementi di fissaggio necessari e istruzioni complete, comprendenti le coppie da rispettare per il montaggio: *Complete details of fittings required and full instructions, including torque requirements, for fitting:*	non ricorre *not applicable*
10.	**DISPOSITIVI DI ILLUMINAZIONE E DI SEGNALAZIONE LUMINOSA** ***LIGHTING AND LIGHT SIGNALLING DEVICES***	
10.1.	Tabella di tutti i dispositivi: numero, marca, modello, marchio di omologazione, intensità massima dei proiettori abbaglianti, colore, spia: *Table of all devices: number, make, model, type-approval mark, maximum intensity of main-beam headlamps, colour, tell-tale:*	- per i dispositivi anteriori di illuminazione e segnalazione luminosa anteriori si fa riferimento alla parziale del veicolo base: E3 48R-03 3830 04 del 09.03.2015 - i dispositivi posteriori (originali) vengono riposizionati come da dis. n° 50.01.60.0057 pag. 7 del 24.04.2015 *- for the front lighting and light signalling devices a reference can be made to the partial homologation of the original vehicle: E3 48R-03 3830 04 of 09.03.2015* *- the rear devices (originals) are re-positioned according to the drawing No. 50.01.60.0057 pag. 7 of 24.04.2015*
10.2.	Disegno della posizione dei dispositivi di illuminazione e di segnalazione luminosa: *Drawing of the position of lighting and light signallingdevices:*	vedere punto 10.1. *see point 10.1.*
10.3.	Per ogni luce e catadiottro di cui alla direttiva 76/756/CEE (GU L 262 del 27.9.1976, pag. 1), fornire le seguenti informazioni (per iscritto e/o mediante schema): *For every lamp and reflector specified in Council Directive 76/756/EEC (OJ L 262, 27.9.1976, p. 1) supply the following information (in writing and/or by diagram)*	vedere punto 10.1. *see point 10.1.*
10.3.1.	Disegno che indichi l'estensione della superficie illuminante: *Drawing showing the extent of the illuminating surface:*	vedere punto 10.1. *see point 10.1.*
10.3.2.	Metodo usato per definire la superficie apparente ai sensi del paragrafo 2.10 del regolamento UNECE n. 48 (GU L 137 del 30.5.2007, pag. 1): *Method used for the definition of the apparent surface in accordance with paragraph 2.10 of UNECE Regulation No 48 (OJ L 137, 30.5.2007, p. 1):*	vedere punto 10.1. *see point 10.1.*
10.3.3.	Asse di riferimento e centro di riferimento: *Axis of reference and centre of reference:*	vedere punto 10.1. *see point 10.1.*
10.3.4.	Modo di funzionamento dei proiettori occultabili: *Method of operation of concealable lamps:*	vedere punto 10.1. *see point 10.1.*
10.3.5.	Disposizioni specifiche per il montaggio e il collegamento: *Any specific mounting and wiring provisions:*	vedere punto 10.1. *see point 10.1.*
10.4.	Proiettori anabbaglianti: orientamento normale ai sensi del paragrafo 6.2.6.1 del regolamento UNECE n. 48:	vedere punto 10.1.

Dipped beam lamps: normal orientation in accordance to paragraph 6.2.6.1 of UNECE Regulation No 48: *see point 10.1.*

10.4.1.	Valori della regolazione iniziale: *Value of initial adjustment:*	vedere punto 10.1. *see point 10.1.*
10.4.2.	Posizione dell'indicazione: *Location of indication:*	vedere punto 10.1. *see point 10.1.*
10.4.3.	Descrizione/disegno e tipo di dispositivo di regolazione dei proiettori (ad esempio: automatico, manuale a scatti, a regolazione manuale continua): *Description/drawing and type of headlamp levelling device (e.g. automatic, stepwise manually adjustable, continuously manually adjustable):*	vedere punto 10.1. *see point 10.1.*
10.4.4.	Dispositivo di comando: *Control device:*	vedere punto 10.1. *see point 10.1.*
10.4.5.	Segni di riferimento: *Reference marks:*	vedere punto 10.1. *see point 10.1.*
10.4.6.	Segni assegnati alle condizioni di carico: *Marks assigned for loading conditions:*	vedere punto 10.1. *see point 10.1.*
10.5.	Breve descrizione degli eventuali componenti elettrici/elettronici diversi dalle lampade: *A brief description of electrical/electronic components other than lamps (if any):*	vedere punto 10.1. *see point 10.1.*
11.	**COLLEGAMENTI TRA VEICOLI TRATTORI E RIMORCHI O SEMIRIMORCHI** ***CONNECTIONS BETWEEN TOWING VEHICLES AND TRAILERS AND SEMI-TRAILERS***	
11.1.	Classe e tipo del/i dispositivo/i di traino installati o da installare: *Class and type of the coupling device(s) fitted or to be fitted:*	vedere allegato n° 5 *see annex Nr. 5*
11.2	Caratteristiche D, U, S e V del/i dispositivo/i di traino o caratteristiche minime D, U, S e V del/i dispositivo/i di traino da installare: *Characteristics D, U, S and V of the coupling device(s) fitted or minimal characteristics D, U, S and V of the coupling device(s) to be fitted:*	vedere allegato n° 5 *see annex Nr. 5*
11.3.	Istruzioni per il montaggio del tipo di traino al veicolo con fotografie o disegni dei punti di fissaggio sul veicolo forniti dal costruttore; altre informazioni da cui risulti se il tipo di traino sia usato solo per alcune varianti o versioni del tipo di veicolo: *Instructions for attachment of the coupling type to the vehicle and photographs or drawings of the fixing points at the vehicle as stated by the manufacturer; additional information, if the use of the coupling type is restricted to certain variants or versions of the vehicle type:*	vedere allegato n° 5 *see annex Nr. 5*
11.4.	Informazioni sul montaggio di supporti speciali di traino o piastre di montaggio: *Information of the fitting of special towing brackets or mounting plates:*	La ralla deve essere fissata sulla struttura di appoggio ralla con 12 viti M16 classe 10.9, dadi autobloccanti classe 8G, rondelle a norma. Coppia di serragggio 225 Nm. Dopo il montaggio assicurare i supporti con degli arresti saldati sulla struttura di appoggio ralla, che hanno lo scopo di assorbire le spinte. La piastra ralla deve essere fissata con 12 viti flangiate M16 classe 10.9, dado flangiato 10K. Coppia di serragggio 210 Nm.

The fifth wheel must be fixed on the fifth wheel support structure with 12 screws M16 class 10.9, self-locking nuts class 8G, and washers.
Torque 225 Nm.
After mounting, ensure the supports with welded arrests on the fifth wheel support structure, which have the purpose of absorbing the strength.
The fifth wheel support structure must be fixed with 12 flanged screws M16 class 10.9, flanged nuts class 10K.
Torque 210 Nm.

11.5.	Numero/i dell'omologazione CE: *Type-approval number(s):*	**vedere allegato n° 5** ***see annex Nr. 5***
12.	**VARIE** ***MISCELLANEOUS***	
12.3.	Dispositivo/i di traino *Towing device(s)*	
12.3.1.	Anteriore: *Front:*	occhione smontabile (invariato rispetto al veicolo base) *eye removable (unchanged from the original vehicle)*
12.3.2.	Posteriore: *Rear:*	nessuno *none*
12.3.3.	Disegno o fotografia del telaio, o della parte della carrozzeria del veicolo, che mostri posizione, costruzione e montaggio del/i dispositivo/i di traino: *Drawing or photograph of the chassis/area of the vehicle body showing the position, construction and mounting of the towing device(s):*	- per il dispositivo di traino anteriore si fa riferimento alla parziale del veicolo base: e3*1005/2010*1005/2010*0017*01 del 09.06.2014 - *for the front towing device a reference can be made to the partial homologation of the original vehicle: e3*1005/2010*1005/2010*0017*01 of 09.06.2014*
12.7.1.	Veicolo munito di apparecchiatura radar a corto raggio nella banda da 24 GHz: *Vehicle equipped with a 24 GHz short-range radar equipment:*	no *no*
13.	**NORME PARTICOLARI PER AUTOBUS DI LINEA O GRANTURISMO** ***SPECIAL PROVISIONS FOR BUSES AND COACHES***	
13.1.	Classe del veicolo (classe I, classe II, classe III, classe A, classe B): *Class of vehicle (Class I, Class II, Class III, Class A, Class B):*	non ricorre *not applicable*
13.1.2	Tipi di telaio su cui può essere installata la carrozzeria omologata CE (costruttore/i e tipi di veicoli): *Chassis type where the type-approved bodywork can be installed (manufacturer(s), and veichle(s) types):*	non ricorre *not applicable*
13.3.	Numero di passeggeri (seduti e in piedi) *Number of passengers (seated and standing)*	
13.3.1.	Totale (N): *Total (N):*	non ricorre *not applicable*
13.3.2.	Piano superiore (N_a): *Upper deck (N_a):*	non ricorre *not applicable*
13.3.3.	Piano inferiore (N_b): *Lower deck (N_b):*	non ricorre *not applicable*
13.4.	Numero di passeggeri seduti: *Number of passengers seated:*	non ricorre *not applicable*

13.4.1.	Totale (A) *Total (A)*	non ricorre *not applicable*
13.4.2.	Piano superiore (A_a): *Upper deck (A_a):*	non ricorre *not applicable*
13.4.3.	Piano inferiore (A_b): *Lower deck (A_b):*	non ricorre *not applicable*
13.4.4.	Numero di posti per sedie a rotelle per le categorie di veicoli M2 ed M3: *Number of wheelchair positions for category M2 and M3 vehicles:*	non ricorre *not applicable*

16. **ACCESSO ALL'INFORMAZIONE SULLA RIPARAZIONE E LA MANUTENZIONE DEL VEICOLO**
ACCESS TO VEHICLE REPAIR AND MAINTENANCE INFORMATION

16.1. Indirizzo del sito web principale per accedere all'informazione sulla riparazione e la manutenzione del veicolo:
Address of principal website for access to vehicle repair and maintenance information:

Fase 1 *Stage 1*	www.techinformation.iveco.com
Fase 2 *Stage 2*	www.stsystemtruck.com

Revisione / *Revision* 0 del / *of* 19.02.2018

x La Ditta

.....
(ing. Paolo MARTINI)

PARTE II
PART II

Possibili combinazioni (tipo / varianti / versioni)

Permissible combinations (type / variants / versions)

Tipo *Type*	Variante *Variant*	Versione *Version*	
ST-TR-IG160E2CA	I 4 C 4	CC N 1 1 4 P 1 P Q 5 0 A C A M 2 2 P	A B C D E F
ST-TR-IG160E2CA	I 6 C 6	CC N 1 1 5 R 1 P Q 5 0 A C A M 2 2 P	A B C D E F
ST-TR-IG160E2CA	I 6 C 6	CC N 1 1 5 S 1 P Q 8 0 A C A M 2 2 P	A B C D E F
ST-TR-IG160E2CA	I 6 C 6	CC N 1 1 5 V 1 P Q 9 0 A C A M 2 P	A B C D E F
ST-TR-IG160E2CA	I 6 C 6	CC N 1 1 5 V 2 P Q B 0 A C A M 2 P	A B C D E F
ST-TR-IG160E2CA	I 4 C 4	CD N 1 1 4 P 1 T S 5 0 A C A M 2 2 P	A B C D E F
ST-TR-IG160E2CA	I 6 C 6	CD N 1 1 5 R 1 T S 5 0 A C A M 2 2 P	A B C D E F
ST-TR-IG160E2CA	I 6 C 6	CD N 1 1 5 S 1 T S 8 0 A C A M 2 2 P	A B C D E F

Tipo *Type*	Variante *Variant*	Versione *Version*	
ST-TR-IG160E2CA	I 6 C 6	CD N 1 1 5 V 1 T S 9 0 A C A M 2 P	A B C D E F
ST-TR-IG160E2CA	I 6 C 6	CD N 1 1 5 V 2 T S B 0 A C A M 2 P	A B C D E F
ST-TR-IG160E2CA	I 6 C 6	CD N 1 1 5 W 1 T S 9 0 A C A M 2 P	A B C D E F
ST-TR-IG160E2CA	I 6 C 6	CD N 1 1 5 W 2 T S B 0 A C A M 2 P	A B C D E F
ST-TR-IG160E2CA	I 4 C 4	CD P 1 1 4 P 1 T S 5 0 A C A M 2 2 P	A B C D E F
ST-TR-IG160E2CA	I 4 C 4	CD P 1 1 4 P 1 S R 5 0 A C A M 2 2 P	A B C D E F
ST-TR-IG160E2CA	I 6 C 6	CD P 1 1 5 R 1 T S 5 0 A C A M 2 2 P	A B C D E F
ST-TR-IG160E2CA	I 6 C 6	CD P 1 1 5 R 1 S R 5 0 A C A M 2 2 P	A B C D E F
ST-TR-IG160E2CA	I 6 C 6	CD P 1 1 5 S 1 T S 8 0 A C A M 2 2 P	A B C D E F
ST-TR-IG160E2CA	I 6 C 6	CD P 1 1 5 S 1 S R 8 0 A C A M 2 2 P	A B C D E F

Tipo *Type*	Variante *Variant*	Versione *Version*	
ST-TR-IG160E2CA	I 6 C 6	CD P 1 1 5 V 1 T S 9 0 A C A M 2 P	A B C D E F
ST-TR-IG160E2CA	I 6 C 6	CD P 1 1 5 V 2 T S B 0 A C A M 2 P	A B C D E F
ST-TR-IG160E2CA	I 6 C 6	CD P 1 1 5 V 1 S R 9 0 A C A M 2 P	A B C D E F
ST-TR-IG160E2CA	I 6 C 6	CD P 1 1 5 V 2 S R B 0 A C A M 2 P	A B C D E F
ST-TR-IG160E2CA	I 6 C 6	CD P 1 1 5 W 1 T S 9 0 A C A M 2 P	A B C D E F
ST-TR-IG160E2CA	I 6 C 6	CD P 1 1 5 W 2 T S B 0 A C A M 2 P	A B C D E F
ST-TR-IG160E2CA	I 6 C 6	CD P 1 1 5 W 1 S R 9 0 A C A M 2 P	A B C D E F
ST-TR-IG160E2CA	I 6 C 6	CD P 1 1 5 W 2 S R B 0 A C A M 2 P	A B C D E F

Tipo *Type*	Variante *Variant*	Versione *Version*	
ST-TR-IG160E2CA	I 4 C 4	CD R 1 1 4 P 1 T S 5 0 A C A M 2 2 P	A B C D E F
ST-TR-IG160E2CA	I 4 C 4	CD R 1 1 4 P 1 S R 5 0 A C A M 2 2 P	A B C D E F
ST-TR-IG160E2CA	I 6 C 6	CD R 1 1 5 R 1 T S 5 0 A C A M 2 2 P	A B C D E F
ST-TR-IG160E2CA	I 6 C 6	CD R 1 1 5 R 1 S R 5 0 A C A M 2 2 P	A B C D E F
ST-TR-IG160E2CA	I 6 C 6	CD R 1 1 5 S 1 T S 8 0 A C A M 2 2 P	A B C D E F
ST-TR-IG160E2CA	I 6 C 6	CD R 1 1 5 S 1 S R 8 0 A C A M 2 2 P	A B C D E F
ST-TR-IG160E2CA	I 6 C 6	CD R 1 1 5 V 1 T S 9 0 A C A M 2 P	A B C D E F
ST-TR-IG160E2CA	I 6 C 6	CD R 1 1 5 V 2 T S B 0 A C A M 2 P	A B C D E F
ST-TR-IG160E2CA	I 6 C 6	CC N 1 1 5 W 1 P Q 9 0 A C A M 2 2 P	A B C D E F
ST-TR-IG160E2CA	I 6 C 6	CD R 1 1 5 V 1 S R 9 0 A C A M 2 P	A B C D E F

Tipo *Type*	Variante *Variant*	Versione *Version*	
ST-TR-IG160E2CA	I 6 C 6	CD R 1 1 5 V 2 S R B 0 A C A M 2 P	A B C D E F
ST-TR-IG160E2CA	I 6 C 6	CD R 1 1 5 W 1 T S 9 0 A C A M 2 2 P	A B C D E F
ST-TR-IG160E2CA	I 6 C 6	CD R 1 1 5 W 2 T S B 0 A C A P 2	A B C D E F
ST-TR-IG160E2CA	I 6 C 6	CD R 1 1 5 W 1 S R 9 0 A C A M 2 P	A B C D E F
ST-TR-IG160E2CA	I 6 C 6	CD R 1 1 5 W 2 S R B 0 A C A M 2 P	A B C D E F

PARTE III
PART III

N° *Item*	Elemento *Subject*	Numero di omologazione o numero del verbale di prova *Type-approval number or test report number*	Atto normativo *Regulatory act*	Stato membro che rilascia l'omologazione o il verbale di prova *Member State issuing the type-approval or test report*	Data di estensione *Extension date*	Varianti *Variants*	Versioni *Versions*
1A	Livello sonoro ammissibile *Permissible sound level*	E3 51R-02 4429 03	Reg. CE 661/2009 Reg. UNECE 51	Italia / *Italy*	25.01.2016	?4	C????4??????????? ?
		E3 51R-02 4428 02		Italia / *Italy*	25.01.2016	?6	C????5??????????? ?
3A	Prevenzione dei rischi di incendio (serbatoi di carburante liquido) *Prevention of fire risks (liquid fuel tanks)*	E3 34RI-02 5570 01	Reg. CE 661/2009 Reg. UNECE 34	Italia / *Italy*	14.06.2016	??	C??11??????0A???2 ?
		E3 34RI-02 5327 00		Italia / *Italy*	15.09.2014	??	C??11??????0A???2 ?
4A	Alloggiamento e montaggio delle targhe posteriori d'immatricolazione *Space for mounting and fixing rear registration plates*	(/)	Reg. CE 661/2009 Reg. UE 1003/2010	Italia / *Italy*	(/)	??	C??11??????0A???2 ?
5A	Sterzo *Steering equipment*	E3 79R-01 4450 00	Reg. CE 661/2009 Reg. UNECE 79	Italia / *Italy*	06.05.2013	??	C??11??????0A???2 ?
6A	Accesso e manovrabilità del veicolo *Vehicle access and manoeuvrability*	e3*130/2012*130/2012*0002*00	Reg. CE 661/2009 Reg. UE 130/2012	Italia / *Italy*	06.05.2013	??	C??11??????0A???2 ?
7A	Segnalatori e segnali acustici *Audible warning devices and signals*	E3 28R-00 4860 01	Reg. CE 661/2009 Reg. UNECE 28	Italia / *Italy*	09.06.2014	??	C??11??????0A???2 ?
8A	Dispositivi per la visione indiretta e loro installazione *Devices for indirect vision and their installation*	E3 46R-04 4865 02	Reg. CE 661/2009 Reg. UNECE 46	Italia / *Italy*	22.04.2016	??	C??11??????0A???2 ?
9A	Frenatura dei veicoli e dei rimorchi *Braking of vehicles and trailers*	(/)	Reg. CE 661/2009 Reg. UNECE 13	Italia / *Italy*	(/)	??	C??11??????0A???2 ?
10A	Compatibilità elettromagnetica *Electromagnetic compatibility*	**E3 10R-04 4535 03**	Reg. CE 661/2009 Reg. UNECE 10	Italia / *Italy*	**13.11.2017**	??	C??11??????0A???2 ?
13B	Protezione dei veicoli a motore dall'impiego non autorizzato *Protection of motor vehicles against unauthorised use*	E3 116RLI-00 4832 00	Reg. CE 661/2009 Reg. UNECE 116	Italia / *Italy*	24.07.2013	??	C??11??????0A???2 ?

N° *Item*	Elemento *Subject*	Numero di omologazione o numero del verbale di prova *Type-approval number or test report number*	Atto normativo *Regulatory act*	Stato membro che rilascia l'omologazione o il verbale di prova *Member State issuing the type-approval or test report*	Data di estensione *Extension date*	Varianti *Variants*	Versioni *Versions*
15A	Sedili, loro ancoraggi e poggiatesta *Seats, their anchorages and any head restraints*	**E3 17R-08 4863 03**	Reg. CE 661/2009 Reg. UNECE 17	Italia / *Italy*	**27.04.2015**	??	C??11??????0A???2 ?
17A	Accesso e manovrabilità del veicolo *Vehicle access and manoeuvrability*	e3*130/2012*130/2012*0002*00	Reg. CE 661/2009 Reg. UE 130/2012	Italia / *Italy*	06.05.2013	??	C??11??????0A???2 ?
17B	Tachimetro e sua installazione *Speedometer equipment including its installation*	E3 39R-00 4376 00	Reg. CE 661/2009 Reg. UNECE 39	Italia / *Italy*	28.01.2013	??	C??11??????0A???2 ?
18A	Targhetta regolamentare del costruttore e numero di identificazione del veicolo *Manufacturer's statutory plate and vehicle identification number*	(/)	Reg. CE 661/2009 Reg. UE 19/2011	Italia / *Italy*	(/)	??	C??11??????0A???2 ?
19A	Ancoraggi delle cinture di sicurezza, sistemi di ancoraggi Isofix e ancoraggi di fissaggio superiore Isofix *Safety-belt anchorages, Isofix anchorages systems and Isofix top tether anchorages*	E3 14R-07 4862 02	Reg. CE 661/2009 Reg. UNECE 14	Italia / *Italy*	27.04.2015	??	C??11??????0A???2 ?
20A	Installazione di dispositivi di illuminazione e di segnalazione luminosa sui veicoli *Installation of lighting and light-signalling devices on vehicles*	(/)	Reg. CE 661/2009 Reg. UNECE 48	Italia / *Italy*	(/)	??	C??11??????0A???2 ?
27A	Dispositivo di traino *Towing device*	e3*1005/2010*1005/2010*0017*01	Reg. CE 661/2009 Reg. UE 1005/2010	Italia / *Italy*	09.06.2014	??	C??11??????0A???2 ?
31A	Cinture di sicurezza, sistemi di ritenuta, sistemi di ritenuta per bambini e sistemi di ritenuta ISOFIX per bambini *Safety-belts, restraint systems, child restraint systems and Isofix child restraint systems*	E3 16R-06 4861 02	Reg. CE 661/2009 Reg. UNECE 16	Italia / *Italy*	27.04.2015	??	C??11??????0A???2 ?
33A	Collocazione e identificazione dei comandi manuali, delle spie e degli indicatori *Location and identification of hand controls, tell-tales and indicators*	E3 121R-00 4789 02	Reg. CE 661/2009 Reg. UNECE 121	Italia / *Italy*	19.11.2016	??	C??11??????0A???2 ?
36A	Sistema di riscaldamento *Heating systems*	E3 122R-00 3636 01	Reg. CE 661/2009 Reg. UNECE 122	Italia / *Italy*	06.05.2013	??	C??11??????0A???2 ?

N° *Item*	Elemento *Subject*	Numero di omologazione o numero del verbale di prova *Type-approval number or test report number*	Atto normativo *Regulatory act*	Stato membro che rilascia l'omologazione o il verbale di prova *Member State issuing the type-approval or test report*	Data di estensione *Extension date*	Varianti *Variants*	Versioni *Versions*
40A	Potenza del motore *Engine power*	E3 85R-00 1419 02	Reg. UNECE 85	Italia / *Italy*	21.10.2015	?4	C??114P????0A??P2 ?
		E3 85R-00 1424 01		Italia / *Italy*	21.10.2015	?6	C??115R????0A??P2 ?
		E3 85R-00 1422 01		Italia / *Italy*	21.10.2015	?6	C??115S????0A??P2 ?
		E3 85R-00 1425 01		Italia / *Italy*	21.10.2015	?6	C??115V????0A??P2 ?
		E3 85R-00 1501 00		Italia / *Italy*	27.10.2015	?6	C??115W????0AC?P2 ?
41A	Emissioni (euro VI) veicoli pesanti/accesso alle informazioni *Emissions (Euro VI) heavy duty vehicles/access to information*	**e3*595/2009*627/2014C*0023*01**	Reg. CE 595/2009	Italia / *Italy*	**02.08.2017**	??	C??11??????0AC?P2 ?
43A	Dispositivi antispruzzi *Spray suppression systems*	(/)	Reg. CE 661/2009 Reg. UE 109/2011	Italia / *Italy*	(/)	??	C??11??????0A???2 ?
45A	Materiali per vetrature di sicurezza e la loro installazione sui veicoli *Safety glazing materials and their installation on vehicles*	**E3 43R-01 4868 01**	Reg. CE 661/2009 Reg. UNECE 43	Italia / *Italy*	**20.03.2017**	??	C??11??????0A???2 ?
46A	Montaggio di pneumatici *Installation of tyres*	**e3*458/2011*458/2011*0008*02**	Reg. CE 661/2009 Reg. UE 458/2011	Italia / *Italy*	**20.03.2017**	??	C??11??????0A???2 ?
47A	Limitazione della velocità dei veicoli *Speed limitation of vehicles*	E3 89R-00 2145 07	Reg. CE 661/2009 Reg. UNECE 89	Italia / *Italy*	09.05.2016	??	C??11??????0A???2 ?
48A	Masse e dimensioni *Masses and dimensions*	(/)	Reg. CE 661/2009 Reg. UE 1230/2012	Italia / *Italy*	(/)	??	C??11??????0A???2 ?
49A	Veicoli commerciali per quanto riguarda le sporgenze esterne poste anteriormente al pannello posteriore della cabina *Commercial vehicles with regard to their external projections forward of the cab's rear panel*	**E3 61R-00 4869 03**	Reg. CE 661/2009 Reg. UNECE 61	Italia / *Italy*	**06.12.2017**	??	C??11??????0A???2 ?
50A	Componenti di attacco meccanico di insiemi di veicoli *Mechanical coupling components of combinations of vehicles*	verbale all. 1a *test report annex 1a*	Reg. CE 661/2009 Reg. UNECE 55	Italia / *Italy*	08.03.2018	??	C??11??????0A???2 ?
56A	Veicoli destinati al trasporto di merci pericolose *Vehicles for the carriage of dangerous goods*	**E3 105R-06 3606 06**	Reg. CE 661/2009 Reg. UNECE 105	Italia / *Italy*	**13.11.2017**	??	C??11??????0A???2 ?

N° *Item*	Elemento *Subject*	Numero di omologazione o numero del verbale di prova *Type-approval number or test report number*	Atto normativo *Regulatory act*	Stato membro che rilascia l'omologazione o il verbale di prova *Member State issuing the type-approval or test report*	Data di estensione *Extension date*	Varianti *Variants*	Versioni *Versions*
57A	Dispositivi di protezione antincastro anteriore (FUPD) e loro installazione; protezione antincastro anteriore (FUP) *Front underrun protective devices (FUPDs) and their installation; front underrun protection (FUP)*	E3 93R-00 4870 00	Reg. CE 661/2009 Reg. UNECE 93	Italia / *Italy*	05.08.2013	??	C??11??????0A???2 ?
65	Dispositivo avanzato di frenata d'emergenza (AEBS) *Advanced emergency braking system*	(/)	Reg. CE 661/2009 Reg. UE 347/2012	Italia / *Italy*	(/)	??	C??11??????0A???2 ?
66	Sistema di avviso di deviazione dalla corsia (LDWS) *Lane departure warning system*	(/)	Reg. CE 661/2009 Reg. UE 351/2012	Italia / *Italy*	(/)	??	C??11??????0A???2 ?

(/) **Vedere omologazione europea n°: e3*2007/46*0322*00 del 23.10.2014 e successive estensioni.**
(/) ***See european approval No.: e3*2007/46*0322*00 of 23.10.2014 and subsequential extensions.***

RISULTATI DELLE PROVE (ALLEGATO VIII)
TEST RESULTS (ANNEX VIII)

1. **Risultati delle prove sul livello sonoro**
Results of the sound level tests

Numero dell'atto normativo di base e del più recente atto normativo di modifica applicabile all'omologazione.
Quando un atto normativo prevede due o più fasi di applicazione, indicare anche la fase di applicazione:
Number of the base regulatory act and latest amending regulatory act applicable to the approval.
In case of a regulatory act with two or more implementation stages, indicate also the implementation stage:

Varianti fase 1: *Stage 1 variants:*	Versioni fase 1: *Stage 1 versions:*	Varianti fase 2: *Stage 2 variants:*	Versioni fase 2: *Stage 2 versions:*	In marcia [dB(A)/E]: *Moving [dB(A)/E]:*	Fermo [dB(A)/E]: *Stationary [dB(A)/E]:*	a giri/min: *at rpm:*	Ultimo atto normativo: *Last amending Regulatory:*
I?????4P	??????CA??	?4	C??114P??????CA?? ?	80	91	1875	51R-02
I?????5?	??????CA??	?6	C??115???????CA?? ?	80	87	1875	51R-02

2. **Risultati delle prove sulle emissioni di gas di scarico**
Results of the exhaust emission tests

2.1. Emissioni dei veicoli a motore sottoposti a prova nel quadro della procedura di prova per i veicoli leggeri
Emissions from motor vehicles tested under the test procedure for light-duty vehicles

2.1.1. Prova di tipo 1 (emissioni del veicolo durante il ciclo di prova dopo un avviamento a freddo): non ricorre
Type 1 test (vehicle emissions in the test cycle after a cold start): *not applicable*

2.1.2. Prova di tipo 2 (dati sulle emissioni da utilizzare in sede di omologazione a fini di controllo tecnico):
Type 2 test (emissions data required at type-approval for roadworthiness purposes):

Tipo 2, prova a regime minimo inferiore: non ricorre
Type 2, low idle test: *not applicable*

Tipo 2, prova a regime minimo accelerato: non ricorre
Type 2, high idle test: *not applicable*

2.1.3. Prova di tipo 3 (emissioni di das dal basamento): non ricorre
Type 3 test (emissions of crankcase gases): *not applicable*

2.1.4. Prova di tipo 4 (emissioni per evaporazione): non ricorre
Type 4 test (evaporative test): *not applicable*

2.1.5. Prova di tipo 5 (durata dei dispositivi di controllo dell'inquinamento): non ricorre
Type 5 test (durability of anti-pollution control devices): *not applicable*

2.1.6. Prova di tipo 6 (emissioni medie a bassa temperatura ambiente): non ricorre
Type 6 test (average emissions at low ambient temperature): *not applicable*

2.1.7 OBD: sì
OBD: *yes*

2.2. Emissioni provenienti da motori sottoposti a prova nel quadro della procedura di prova per i veicoli pesanti
Emissions from engines tested under the test procedure for heavy-duty vehicles

Indicare il più recente atto normativo di modifica applicabile all'omologazione. Quando l'atto normativo prevede due o più fasi di applicazione, indicare anche la fase di applicazione:
Indicate the latest amending regulatory act applicable to the approval. In case the regulatory act has two or more implementation stages, indicate also the implementation stage:

Varianti fase 1: *Stage 1 variants:*	Versioni fase 1: *Stage 1 versions:*	Varianti fase 2: *Stage 2 variants:*	Versioni fase 2: *Stage 2 versions:*	Ultimo atto normativo: *Last amending Regulatory:*	Carattere: *Character:*	Carburante/i: *Fuel/s:*
I?????4?	??????C???	?4	C??114???????C??? ?	627/2014/UE	C	Gasolio / *diesel*
I?????5?	??????C???	?6	C??115???????C??? ?	627/2014/UE	C	Gasolio / *diesel*

2.2.1. Risultati della prova ESC:
Results of the ESC test:

non ricorre
not applicable

Risultati della prova WHSC:
Results of the WHSC test:

Varianti fase 1: *Stage 1 variants:*	Versioni fase 1: *Stage 1 versions:*	Varianti fase 2: *Stage 2 variants:*	Versioni fase 2: *Stage 2 versions:*	CO [mg/kWh]	THC [mg/kWh]	NOx [mg/kWh]	NH_3 [ppm]	PT [mg/kWh]	N° particelle [#/kWh *PM numbers [#/kWh]*
I?????4?	??????C???	?4	C??114???????C??? ?	17,6	0	217,5	0,0009	0,8	2E+11
I?????5?	??????C???	?6	C??115???????C??? ?	17,6	0	217,5	0,0009	0,8	2E+11

2.2.2. Risultato della prova ELR:
Result of the ELR test:

non ricorre
not applicable

2.2.3. Risultati della prova ETC:
Results of the ETC test:

non ricorre
not applicable

Risultati della prova WHTC:
Results of the WHTC test:

Varianti fase 1: *Stage 1 variants:*	Versioni fase 1: *Stage 1 versions:*	Varianti fase 2: *Stage 2 variants:*	Versioni fase 2: *Stage 2 versions:*	CO [mg/kWh]	THC [mg/kWh]	NMHC [mg/kWh]	CH_4 [mg/kWh]	NOx [mg/kWh]	NH_3 [ppm]	PT [mg/kWh]	N° particelle [#/kWh *PM numbers [#/kWh]*
I?????4?	??????C???	?4	C??114???????C??? ?	39	0	----	----	277,1	0,0024	1,5	1,42E+11
I?????5?	??????C???	?6	C??115???????C??? ?	39	0	----	----	277,1	0,0024	1,5	1,42E+11

2.2.4. Prova al minimo:
Idle test:

non ricorre
not applicable

2.3. **Fumi dei motori Diesel**
Diesel smoke

Indicare il più recente atto normativo di modifica applicabile all'omologazione. Quando l'atto normativo prevede due o più fasi di applicazione, indicare anche la fase di applicazione:
Indicate the latest amending regulatory act applicable to the approval. In case the regulatory act has two or more implementation stages, indicate also the implementation stage:

Varianti fase 1: *Stage 1 variants:*	Versioni fase 1: *Stage 1 versions:*	Varianti fase 2: *Stage 2 variants:*	Versioni fase 2: *Stage 2 versions:*	Ultimo atto normativo: *Last amending Regulatory:*	Carattere: *Character:*
I???????	??????????	??	??????????????? ?	Reg. 24/03	--

2.3.1. Risultati della prova in accelerazione libera:
Results of the test under free acceleration:

Varianti fase 1: *Stage 1 variants:*	Versioni fase 1: *Stage 1 versions:*	Varianti fase 2: *Stage 2 variants:*	Versioni fase 2: *Stage 2 versions:*	Valore corretto del coeff. d'ass. [m^{-1}]: *Corrected value of the absorption coeff. [m^{-1}]:*	Regime minimo normale [min^{-1}]: *Normal engine idling speed [min^{-1}]:*	Regime massimo motore [min^{-1}]: *Maximum engine speed [min^{-1}]:*	Temperatura dell'olio (min/max) [°C]: *Oil temperature (min/max) [°C]:*
I?????4P	??????????	?4	C??114P?????????? ?	0,555	750±150	2800±150	358/398
I?????5R	??????????	?6	C??115R??????C??? ?	0,522	650±150	2800±50	358/398
I?????5S	??????????	?6	C??115S??????C??? ?	0,522	650±150	2800±50	358/398
I?????5V	??????????	?6	C??115V??????C??? ?	0,522	650±150	2800±50	358/398
I?????5W	??????????	?6	C??115W??????C??? ?	0,520	650±150	2800±50	358/398

3. **Risultati delle prove sulle emissioni di CO_2, consumo di carburante / energia elettrica e di autonomia elettrica**
Results of the CO_2 emission, fuel / electric energy consumption, and electric range tests

Numero dell'atto normativo di base e dell'atto normativo di modifica più recente applicabile all'omologazione:
Number of the base regulatory act and the latest amending regulatory act applicable to the approval:

3.1. Veicoli con motore a combustione interna, compresi i veicoli elettrici ibridi non a ricarica esterna (NOVC): non ricorre
Internal combustion engines, including not externally chargeable hybrid electric vehicles (NOVC): *not applicable*

3.2. Veicoli elettrici ibridi a ricarica esterna: non ricorre
Externally chargeable hybrid electric vehicles: *not applicable*

3.3. Veicoli esclusivamente elettrici: non ricorre
Pure electric vehicles: *not applicable*

3.4. Veicoli a idrogeno con pile a combustibile: non ricorre
Hydrogen fuel cell vehicles: *not applicable*

4. Risultati delle prove sui veicoli attrezzati con innovazione/i ecocompatibile/i: non ricorre
Results of the tests for vehicles fitted with eco-innovation(s): *not applicable*

	SCHEDA INFORMATIVA ***INFORMATION DOCUMENT***	All n° *Annex Nr* del *of*	**0.0** **19.02.2018**

Punto ***Item***	**Variante** ***Variant***	**Versione** ***Version***	**Descrizione** ***Description***
0.2.1.	??	??????????5?????? ?	260E
	??	??????????8?????? ?	325E
	??	??????????9?????? ?	350E
	??	??????????B?????? ?	360E
0.4.1.	??	???????1????????? ?	**EXII, EXIII, FL, AT** *EXII, EXIII, FL, AT*
	??	???????2????????? ?	senza equipaggiamento ADR *without ADR equipment*

SCHEDA INFORMATIVA
INFORMATION DOCUMENT

All n° / *Annex Nr*: **0**
del / *of*: **19.02.2018**

Caratteristiche *Characteristics*	Descrizione *Description*	Tipo *Type*	Varianti *Variants*	Versioni *Versions*
Nome costruttore 2° fase *2nd stage manufacturer's company name*	Iveco / S.T. System Truck S.p.A.	ST-		
Tipo di veicolo, progettazione e costruzione del telaio, categoria, numero di assi *Type of vehicle, design and construction, category, number of axles*	autotelaio per trattore o trattore per semirimorchio, cat. N3, 2 assi *tractor unit for semi-trailer or chassis for tractor unit for semi-trailer, cat. N3, 2 axles*	TR-IG160E2CA		
Fase di completamento *Extent of build*	incompleto / *incomplete*		I	
	completato / *completed*		C	
Numero e disposizione cilindri - cilindrata *Number and arrangement of cylinders - engine capacity*	4 verticali in linea / *vertical in line* - 4485 cm³		4	
	6 verticali in linea / *vertical in line* - 6728 cm³		6	
Designazione commerciale del veicolo 1° fase *Commercial name of 1st stage vehicle*	150E			CC
	160E			CD
Massa massima tecnicamente ammissibile *Technical admissible maximum mass*	15000 kg			N
	15990 kg			P
	16000 kg			R
Assi sterzanti *Steering axle*	1° *1st*			1
Assi motore *Powered axles*	2° *2nd*			1
Tipo motore *Engine type*	F4AFE411C			4
	F4AFE611A, F4AFE611D, F4AFE611E o/or F4AFE611K			5
Potenza del motore *Engine power*	152 kW			P
	162 kW			R
	185 kW			S
	235 kW			V
	207 kW			W
Classificazione ADR *ADR classification*	**EXII, EXIII, FL, AT (ADR 2017)**			1
	senza equipaggiamento ADR / *without ADR equipment*			2

SCHEDA INFORMATIVA
INFORMATION DOCUMENT

All n° / *Annex Nr*: 0
del / *of*: 19.02.2018

Caratteristiche *Characteristics*	Descrizione *Description*	Tipo *Type*	Varianti *Variants*	Versioni *Versions*																							
Massa tecnicamente ammissibile su 1° asse *Technically permissible mass on 1st axle*	5300 kg													P													
	5800 kg													S													
	6100 kg													T													
Massa tecnicamente ammissibile su 2° asse *Technically permissible mass on 2nd*	10700 kg														Q												
	10900 kg														R												
	11000 kg														S												
Massa massima tecnicamente ammissibile della combinazione - Designazione commerciale *Technically permissible mass of combination - Commercial name*	26000 kg - 260E															5											
	32500 kg - 325E															8											
	35000 kg - 350E															9											
	36000 kg - 360E															B											
Massa max a carico amm. per l'imm. / circolazione *Intended registration / in service max permissible laden mass*	non ricorre / *not applicable*																0										
Uscita gas di scarico *Exhaust exit*	laterale sinistra / *side left*																	A									
Direttiva emissioni *Directive emission*	EURO VI-C																		C								
Tipo di cambio *Type of gear*	manuale / *manual*																			A							
Tipo di sospensione *Type of suspension*	1°: sosp. meccanica / *mechanical suspension* *2°: sosp. meccanica / mechanical suspension*																				M						
	1°: sosp. meccanica / *mechanical suspension* 2°: sosp. pneumatica / *air suspension*																				P						
Configurazione e numero porte *Configuration and number of doors*	2 (cab. MLC / MLL)																					2					
Interasse e tipo cabina *Wheelbase and cab type*	3105 mm - MLC																						A				
	3105 mm - MLL																						B				
	3465 mm - MLC																						C				
	3465 mm - MLL																						D				
	3690 mm - MLC																						E				
	3690 mm - MLL																						F				

	SCHEDA INFORMATIVA ***INFORMATION DOCUMENT***	All n° *Annex Nr* del *of*	**1** **19.02.2018**

Punto ***Item***	**Variante** ***Variant***	**Versione** ***Version***	**Descrizione** ***Description***			
1.2.	??	?????????????????P? A	disegno n°	50.01.60.0057	pag. 1 del	24.04.2015
	??	?????????????????P? B	*drawing No.*		*page 1 of*	
	??	?????????????????M? A	disegno n°	50.01.60.0057	pag. 2 del	24.04.2015
	??	?????????????????M? B	*drawing No.*		*page 2 of*	
	??	?????????????????P? C	disegno n°	50.01.60.0057	pag. 3 del	24.04.2015
	??	?????????????????P? D	*drawing No.*		*page 3 of*	
	??	?????????????????M? C	disegno n°	50.01.60.0057	pag. 4 del	24.04.2015
	??	?????????????????M? D	*drawing No.*		*page 4 of*	
	??	?????????????????P? E	disegno n°	50.01.60.0057	pag. 5 del	24.04.2015
	??	?????????????????P? F	*drawing No.*		*page 5 of*	
	??	?????????????????M? E	disegno n°	50.01.60.0057	pag. 6 del	24.04.2015
	??	?????????????????M? F	*drawing No.*		*page 6 of*	
2.1.1.	??	?????????????????? A	3105 mm			
	??	?????????????????? B	3105 mm			
	??	?????????????????? C	3465 mm			
	??	?????????????????? D	3465 mm			
	??	?????????????????? E	3690 mm			
	??	?????????????????? F	3690 mm			
2.2.2.2.	??	?????????????????M? ?	1045 ÷ 1202	mm		
	??	?????????????????P? ?	1033 ÷ 1063	mm		
2.4.1.1.1.	I?	?????????????????P? A	5267 mm			
	I?	?????????????????P? B	5267 mm			
	I?	?????????????????M? A	5487 mm			
	I?	?????????????????M? B	5487 mm			
	I?	?????????????????P? C	5627 mm			
	I?	?????????????????P? D	5627 mm			
	I?	?????????????????M? C	5847 mm			
	I?	?????????????????M? D	5847 mm			
	I?	?????????????????P? E	5852 mm			
	I?	?????????????????P? F	5852 mm			
	I?	?????????????????M? E	6072 mm			
	I?	?????????????????M? F	6072 mm			
2.4.2.1.	C?	?????????????????P? A	5267 mm			
	C?	?????????????????P? B	5267 mm			
	C?	?????????????????M? A	5487 mm			
	C?	?????????????????M? B	5487 mm			
	C?	?????????????????P? C	5627 mm			
	C?	?????????????????P? D	5627 mm			
	C?	?????????????????M? C	5847 mm			
	C?	?????????????????M? D	5847 mm			
	C?	?????????????????P? E	5852 mm			
	C?	?????????????????P? F	5852 mm			
	C?	?????????????????M? E	6072 mm			
	C?	?????????????????M? F	6072 mm			
			min	max		
2.6.	I4	C????4P???50A??P2 A	4615 ÷	4815	kg	
	I6	C????5R???50A??P2 A	4675 ÷	4875	kg	
	I6	C????5S???80A??P2 A	4775 ÷	4975	kg	
	I6	C????5W???90A??P2 A	4865 ÷	5065	kg	
	I6	C????5W???B0A??P2 A	4865 ÷	5065	kg	
	I6	C????5V???90A??P2 A	4875 ÷	5075	kg	

Punto *Item*	Variante *Variant*	Versione *Version*	Descrizione *Description*
	I6	C????5V???B0A??P2 A	4875 ÷ 5075 kg
	I4	C????4P???50A??M2 A	4585 ÷ 4785 kg
	I6	C????5R???50A??M2 A	4675 ÷ 4875 kg
	I6	C????5S???80A??M2 A	4735 ÷ 4935 kg
	I6	C????5W???90A??M2 A	4825 ÷ 5025 kg
	I6	C????5W???B0A??M2 A	4825 ÷ 5025 kg
	I6	C????5V???90A??M2 A	4835 ÷ 5035 kg
	I6	C????5V???B0A??M2 A	4835 ÷ 5035 kg
	C4	C????4P???50A??P2 A	4835 ÷ 5035 kg
	C6	C????5R???50A??P2 A	4895 ÷ 5095 kg
	C6	C????5S???80A??P2 A	4995 ÷ 5195 kg
	C6	C????5W???90A??P2 A	5085 ÷ 5285 kg
	C6	C????5W???B0A??P2 A	5085 ÷ 5285 kg
	C6	C????5V???90A??P2 A	5095 ÷ 5295 kg
	C6	C????5V???B0A??P2 A	5095 ÷ 5295 kg
	C4	C????4P???50A??M2 A	4805 ÷ 5005 kg
	C6	C????5R???50A??M2 A	4895 ÷ 5095 kg
	C6	C????5S???80A??M2 A	4955 ÷ 5155 kg
	C6	C????5W???90A??M2 A	5045 ÷ 5245 kg
	C6	C????5W???B0A??M2 A	5045 ÷ 5245 kg
	C6	C????5V???90A??M2 A	5055 ÷ 5255 kg
	C6	C????5V???B0A??M2 A	5055 ÷ 5255 kg
	I4	C????4P???50A??P2 B	4745 ÷ 4945 kg
	I6	C????5R???50A??P2 B	4805 ÷ 5005 kg
	I6	C????5S???80A??P2 B	4905 ÷ 5105 kg
	I6	C????5W???90A??P2 B	4995 ÷ 5195 kg
	I6	C????5W???B0A??P2 B	4995 ÷ 5195 kg
	I6	C????5V???90A??P2 B	5005 ÷ 5205 kg
	I6	C????5V???B0A??P2 B	5005 ÷ 5205 kg
	I4	C????4P???50A??M2 B	4715 ÷ 4915 kg
	I6	C????5R???50A??M2 B	4805 ÷ 5005 kg
	I6	C????5S???80A??M2 B	4865 ÷ 5065 kg
	I6	C????5W???90A??M2 B	4955 ÷ 5155 kg
	I6	C????5W???B0A??M2 B	4955 ÷ 5155 kg
	I6	C????5V???90A??M2 B	4965 ÷ 5165 kg
	I6	C????5V???B0A??M2 B	4965 ÷ 5165 kg
	C4	C????4P???50A??P2 B	4965 ÷ 5165 kg
	C6	C????5R???50A??P2 B	5025 ÷ 5225 kg
	C6	C????5S???80A??P2 B	5125 ÷ 5325 kg
	C6	C????5W???90A??P2 B	5215 ÷ 5415 kg
	C6	C????5W???B0A??P2 B	5215 ÷ 5415 kg
	C6	C????5V???90A??P2 B	5225 ÷ 5425 kg
	C6	C????5V???B0A??P2 B	5225 ÷ 5425 kg
	C4	C????4P???50A??M2 B	4935 ÷ 5135 kg
	C6	C????5R???50A??M2 B	5025 ÷ 5225 kg
	C6	C????5S???80A??M2 B	5085 ÷ 5285 kg
	C6	C????5W???90A??M2 B	5175 ÷ 5375 kg
	C6	C????5W???B0A??M2 B	5175 ÷ 5375 kg
	C6	C????5V???90A??M2 B	5185 ÷ 5385 kg
	C6	C????5V???B0A??M2 B	5185 ÷ 5385 kg
	I4	C????4P???50A??P2 C	4700 ÷ 4900 kg
	I6	C????5R???50A??P2 C	4790 ÷ 4990 kg
	I6	C????5S???80A??P2 C	4850 ÷ 5050 kg
	I6	C????5W???90A??P2 C	4940 ÷ 5140 kg
	I6	C????5W???B0A??P2 C	4940 ÷ 5140 kg
	I6	C????5V???90A??P2 C	4950 ÷ 5150 kg
	I6	C????5V???B0A??P2 C	4950 ÷ 5150 kg
	I4	C????4P???50A??M2 C	4660 ÷ 4860 kg

Punto *Item*	Variante *Variant*	Versione *Version*	Descrizione *Description*
	I6	C????5R???50A??M2 C	4750 ÷ 4950 kg
	I6	C????5S???80A??M2 C	4810 ÷ 5010 kg
	I6	C????5W???90A??M2 C	4900 ÷ 5100 kg
	I6	C????5W???B0A??M2 C	4900 ÷ 5100 kg
	I6	C????5V???90A??M2 C	4910 ÷ 5110 kg
	I6	C????5V???B0A??M2 C	4910 ÷ 5110 kg
	C4	C????4P???50A??P2 C	4920 ÷ 5120 kg
	C6	C????5R???50A??P2 C	5010 ÷ 5210 kg
	C6	C????5S???80A??P2 C	5070 ÷ 5270 kg
	C6	C????5W???90A??P2 C	5160 ÷ 5360 kg
	C6	C????5W???B0A??P2 C	5160 ÷ 5360 kg
	C6	C????5V???90A??P2 C	5170 ÷ 5370 kg
	C6	C????5V???B0A??P2 C	5170 ÷ 5370 kg
	C4	C????4P???50A??M2 C	4880 ÷ 5080 kg
	C6	C????5R???50A??M2 C	4970 ÷ 5170 kg
	C6	C????5S???80A??M2 C	5030 ÷ 5230 kg
	C6	C????5W???90A??M2 C	5120 ÷ 5320 kg
	C6	C????5W???B0A??M2 C	5120 ÷ 5320 kg
	C6	C????5V???90A??M2 C	5130 ÷ 5330 kg
	C6	C????5V???B0A??M2 C	5130 ÷ 5330 kg
	I4	C????4P???50A??P2 D	4830 ÷ 5030 kg
	I6	C????5R???50A??P2 D	4920 ÷ 5120 kg
	I6	C????5S???80A??P2 D	4980 ÷ 5180 kg
	I6	C????5W???90A??P2 D	5070 ÷ 5270 kg
	I6	C????5W???B0A??P2 D	5070 ÷ 5270 kg
	I6	C????5V???90A??P2 D	5080 ÷ 5280 kg
	I6	C????5V???B0A??P2 D	5080 ÷ 5280 kg
	I4	C????4P???50A??M2 D	4790 ÷ 4990 kg
	I6	C????5R???50A??M2 D	4880 ÷ 5080 kg
	I6	C????5S???80A??M2 D	4940 ÷ 5140 kg
	I6	C????5W???90A??M2 D	5030 ÷ 5230 kg
	I6	C????5W???B0A??M2 D	5030 ÷ 5230 kg
	I6	C????5V???90A??M2 D	5040 ÷ 5240 kg
	I6	C????5V???B0A??M2 D	5040 ÷ 5240 kg
	C4	C????4P???50A??P2 D	5050 ÷ 5250 kg
	C6	C????5R???50A??P2 D	5140 ÷ 5340 kg
	C6	C????5S???80A??P2 D	5200 ÷ 5400 kg
	C6	C????5W???90A??P2 D	5290 ÷ 5490 kg
	C6	C????5W???B0A??P2 D	5290 ÷ 5490 kg
	C6	C????5V???90A??P2 D	5300 ÷ 5500 kg
	C6	C????5V???B0A??P2 D	5300 ÷ 5500 kg
	C4	C????4P???50A??M2 D	5010 ÷ 5210 kg
	C6	C????5R???50A??M2 D	5100 ÷ 5300 kg
	C6	C????5S???80A??M2 D	5160 ÷ 5360 kg
	C6	C????5W???90A??M2 D	5250 ÷ 5450 kg
	C6	C????5W???B0A??M2 D	5250 ÷ 5450 kg
	C6	C????5V???90A??M2 D	5260 ÷ 5460 kg
	C6	C????5V???B0A??M2 D	5260 ÷ 5460 kg
	I4	C????4P???50A??P2 E	4725 ÷ 4925 kg
	I6	C????5R???50A??P2 E	4815 ÷ 5015 kg
	I6	C????5S???80A??P2 E	4875 ÷ 5075 kg
	I6	C????5W???90A??P2 E	4965 ÷ 5165 kg
	I6	C????5W???B0A??P2 E	4965 ÷ 5165 kg
	I6	C????5V???90A??P2 E	4975 ÷ 5175 kg
	I6	C????5V???B0A??P2 E	4975 ÷ 5175 kg
	I4	C????4P???50A??M2 E	4685 ÷ 4885 kg
	I6	C????5R???50A??M2 E	4775 ÷ 4975 kg
	I6	C????5S???80A??M2 E	4835 ÷ 5035 kg

Punto *Item*	Variante *Variant*	Versione *Version*	Descrizione *Description*	
	I6	C????5W???90A??M2 E	4925 ÷ 5125 kg	
	I6	C????5W???B0A??M2 E	4925 ÷ 5125 kg	
	I6	C????5V???90A??M2 E	4935 ÷ 5135 kg	
	I6	C????5V???B0A??M2 E	4935 ÷ 5135 kg	
	C4	C????4P???50A??P2 E	4945 ÷ 5145 kg	
	C6	C????5R???50A??P2 E	5035 ÷ 5235 kg	
	C6	C????5S???80A??P2 E	5095 ÷ 5295 kg	
	C6	C????5W???90A??P2 E	5185 ÷ 5385 kg	
	C6	C????5W???B0A??P2 E	5185 ÷ 5385 kg	
	C6	C????5V???90A??P2 E	5195 ÷ 5395 kg	
	C6	C????5V???B0A??P2 E	5195 ÷ 5395 kg	
	C4	C????4P???50A??M2 E	4905 ÷ 5105 kg	
	C6	C????5R???50A??M2 E	4995 ÷ 5195 kg	
	C6	C????5S???80A??M2 E	5055 ÷ 5255 kg	
	C6	C????5W???90A??M2 E	5145 ÷ 5345 kg	
	C6	C????5W???B0A??M2 E	5145 ÷ 5345 kg	
	C6	C????5V???90A??M2 E	5155 ÷ 5355 kg	
	C6	C????5V???B0A??M2 E	5155 ÷ 5355 kg	
	I4	C????4P???50A??P2 F	4855 ÷ 5055 kg	
	I6	C????5R???50A??P2 F	4945 ÷ 5145 kg	
	I6	C????5S???80A??P2 F	5005 ÷ 5205 kg	
	I6	C????5W???90A??P2 F	5095 ÷ 5295 kg	
	I6	C????5W???B0A??P2 F	5095 ÷ 5295 kg	
	I6	C????5V???90A??P2 F	5105 ÷ 5305 kg	
	I6	C????5V???B0A??P2 F	5105 ÷ 5305 kg	
	I4	C????4P???50A??M2 F	4815 ÷ 5015 kg	
	I6	C????5R???50A??M2 F	4905 ÷ 5105 kg	
	I6	C????5S???80A??M2 F	4965 ÷ 5165 kg	
	I6	C????5W???90A??M2 F	5055 ÷ 5255 kg	
	I6	C????5W???B0A??M2 F	5055 ÷ 5255 kg	
	I6	C????5V???90A??M2 F	5065 ÷ 5265 kg	
	I6	C????5V???B0A??M2 F	5065 ÷ 5265 kg	
	C4	C????4P???50A??P2 F	5075 ÷ 5275 kg	
	C6	C????5R???50A??P2 F	5165 ÷ 5365 kg	
	C6	C????5S???80A??P2 F	5225 ÷ 5425 kg	
	C6	C????5W???90A??P2 F	5315 ÷ 5515 kg	
	C6	C????5W???B0A??P2 F	5315 ÷ 5515 kg	
	C6	C????5V???90A??P2 F	5325 ÷ 5525 kg	
	C6	C????5V???B0A??P2 F	5325 ÷ 5525 kg	
	C4	C????4P???50A??M2 F	5035 ÷ 5235 kg	
	C6	C????5R???50A??M2 F	5125 ÷ 5325 kg	
	C6	C????5S???80A??M2 F	5185 ÷ 5385 kg	
	C6	C????5W???90A??M2 F	5275 ÷ 5475 kg	
	C6	C????5W???B0A??M2 F	5275 ÷ 5475 kg	
	C6	C????5V???90A??M2 F	5285 ÷ 5485 kg	
	C6	C????5V???B0A??M2 F	5285 ÷ 5485 kg	
			1°: (min ÷ max)	2°: (min ÷ max)
2.6.1.	I4	C????4P???50A??P2 A	3130 ÷ 3230 kg	1485 ÷ 1585 kg
	I6	C????5R???50A??P2 A	3215 ÷ 3315 kg	1460 ÷ 1560 kg
	I6	C????5S???80A??P2 A	3250 ÷ 3350 kg	1525 ÷ 1625 kg
	I6	C????5W???90A??P2 A	3310 ÷ 3410 kg	1555 ÷ 1655 kg
	I6	C????5W???B0A??P2 A	3310 ÷ 3410 kg	1555 ÷ 1655 kg
	I6	C????5V???90A??P2 A	3320 ÷ 3420 kg	1555 ÷ 1655 kg
	I6	C????5V???B0A??P2 A	3320 ÷ 3420 kg	1555 ÷ 1655 kg
	I4	C????4P???50A??M2 A	3120 ÷ 3220 kg	1465 ÷ 1565 kg
	I6	C????5R???50A??M2 A	3215 ÷ 3315 kg	1460 ÷ 1560 kg
	I6	C????5S???80A??M2 A	3240 ÷ 3340 kg	1495 ÷ 1595 kg
	I6	C????5W???90A??M2 A	3300 ÷ 3400 kg	1525 ÷ 1625 kg

Punto *Item*	Variante *Variant*	Versione *Version*	Descrizione *Description*							
	I6	C????5W???B0A??M2 A	3300	÷	3400	kg	1525	÷	1625	kg
	I6	C????5V???90A??M2 A	3310	÷	3410	kg	1525	÷	1625	kg
	I6	C????5V???B0A??M2 A	3310	÷	3410	kg	1525	÷	1625	kg
	C4	C????4P???50A??P2 A	3150	÷	3250	kg	1685	÷	1785	kg
	C6	C????5R???50A??P2 A	3235	÷	3335	kg	1660	÷	1760	kg
	C6	C????5S???80A??P2 A	3270	÷	3370	kg	1725	÷	1825	kg
	C6	C????5W???90A??P2 A	3330	÷	3430	kg	1755	÷	1855	kg
	C6	C????5W???B0A??P2 A	3330	÷	3430	kg	1755	÷	1855	kg
	C6	C????5V???90A??P2 A	3340	÷	3440	kg	1755	÷	1855	kg
	C6	C????5V???B0A??P2 A	3340	÷	3440	kg	1755	÷	1855	kg
	C4	C????4P???50A??M2 A	3140	÷	3240	kg	1665	÷	1765	kg
	C6	C????5R???50A??M2 A	3235	÷	3335	kg	1660	÷	1760	kg
	C6	C????5S???80A??M2 A	3260	÷	3360	kg	1695	÷	1795	kg
	C6	C????5W???90A??M2 A	3320	÷	3420	kg	1725	÷	1825	kg
	C6	C????5W???B0A??M2 A	3320	÷	3420	kg	1725	÷	1825	kg
	C6	C????5V???90A??M2 A	3330	÷	3430	kg	1725	÷	1825	kg
	C6	C????5V???B0A??M2 A	3330	÷	3430	kg	1725	÷	1825	kg
	I4	C????4P???50A??P2 B	3240	÷	3340	kg	1505	÷	1605	kg
	I6	C????5R???50A??P2 B	3325	÷	3425	kg	1480	÷	1580	kg
	I6	C????5S???80A??P2 B	3360	÷	3460	kg	1545	÷	1645	kg
	I6	C????5W???90A??P2 B	3420	÷	3520	kg	1575	÷	1675	kg
	I6	C????5W???B0A??P2 B	3420	÷	3520	kg	1575	÷	1675	kg
	I6	C????5V???90A??P2 B	3430	÷	3530	kg	1575	÷	1675	kg
	I6	C????5V???B0A??P2 B	3430	÷	3530	kg	1575	÷	1675	kg
	I4	C????4P???50A??M2 B	3230	÷	3330	kg	1485	÷	1585	kg
	I6	C????5R???50A??M2 B	3325	÷	3425	kg	1480	÷	1580	kg
	I6	C????5S???80A??M2 B	3350	÷	3450	kg	1515	÷	1615	kg
	I6	C????5W???90A??M2 B	3410	÷	3510	kg	1545	÷	1645	kg
	I6	C????5W???B0A??M2 B	3410	÷	3510	kg	1545	÷	1645	kg
	I6	C????5V???90A??M2 B	3420	÷	3520	kg	1545	÷	1645	kg
	I6	C????5V???B0A??M2 B	3420	÷	3520	kg	1545	÷	1645	kg
	C4	C????4P???50A??P2 B	3260	÷	3360	kg	1705	÷	1805	kg
	C6	C????5R???50A??P2 B	3345	÷	3445	kg	1680	÷	1780	kg
	C6	C????5S???80A??P2 B	3380	÷	3480	kg	1745	÷	1845	kg
	C6	C????5W???90A??P2 B	3440	÷	3540	kg	1775	÷	1875	kg
	C6	C????5W???B0A??P2 B	3440	÷	3540	kg	1775	÷	1875	kg
	C6	C????5V???90A??P2 B	3450	÷	3550	kg	1775	÷	1875	kg
	C6	C????5V???B0A??P2 B	3450	÷	3550	kg	1775	÷	1875	kg
	C4	C????4P???50A??M2 B	3250	÷	3350	kg	1685	÷	1785	kg
	C6	C????5R???50A??M2 B	3345	÷	3445	kg	1680	÷	1780	kg
	C6	C????5S???80A??M2 B	3370	÷	3470	kg	1715	÷	1815	kg
	C6	C????5W???90A??M2 B	3430	÷	3530	kg	1745	÷	1845	kg
	C6	C????5W???B0A??M2 B	3430	÷	3530	kg	1745	÷	1845	kg
	C6	C????5V???90A??M2 B	3440	÷	3540	kg	1745	÷	1845	kg
	C6	C????5V???B0A??M2 B	3440	÷	3540	kg	1745	÷	1845	kg
	I4	C????4P???50A??P2 C	3135	÷	3235	kg	1565	÷	1665	kg
	I6	C????5R???50A??P2 C	3230	÷	3330	kg	1560	÷	1660	kg
	I6	C????5S???80A??P2 C	3255	÷	3355	kg	1595	÷	1695	kg
	I6	C????5W???90A??P2 C	3315	÷	3415	kg	1625	÷	1725	kg
	I6	C????5W???B0A??P2 C	3315	÷	3415	kg	1625	÷	1725	kg
	I6	C????5V???90A??P2 C	3325	÷	3425	kg	1625	÷	1725	kg
	I6	C????5V???B0A??P2 C	3325	÷	3425	kg	1625	÷	1725	kg
	I4	C????4P???50A??M2 C	3125	÷	3225	kg	1535	÷	1635	kg
	I6	C????5R???50A??M2 C	3220	÷	3320	kg	1530	÷	1630	kg
	I6	C????5S???80A??M2 C	3245	÷	3345	kg	1565	÷	1665	kg
	I6	C????5W???90A??M2 C	3305	÷	3405	kg	1595	÷	1695	kg
	I6	C????5W???B0A??M2 C	3305	÷	3405	kg	1595	÷	1695	kg
	I6	C????5V???90A??M2 C	3315	÷	3415	kg	1595	÷	1695	kg

Punto *Item*	Variante *Variant*	Versione *Version*	Descrizione *Description*		
	I6	C????5V???B0A??M2 C	3315 ÷ 3415 kg	1595 ÷ 1695 kg	
	C4	C????4P???50A??P2 C	3155 ÷ 3255 kg	1765 ÷ 1865 kg	
	C6	C????5R???50A??P2 C	3250 ÷ 3350 kg	1760 ÷ 1860 kg	
	C6	C????5S???80A??P2 C	3275 ÷ 3375 kg	1795 ÷ 1895 kg	
	C6	C????5W???90A??P2 C	3335 ÷ 3435 kg	1825 ÷ 1925 kg	
	C6	C????5W???B0A??P2 C	3335 ÷ 3435 kg	1825 ÷ 1925 kg	
	C6	C????5V???90A??P2 C	3345 ÷ 3445 kg	1825 ÷ 1925 kg	
	C6	C????5V???B0A??P2 C	3345 ÷ 3445 kg	1825 ÷ 1925 kg	
	C4	C????4P???50A??M2 C	3145 ÷ 3245 kg	1735 ÷ 1835 kg	
	C6	C????5R???50A??M2 C	3240 ÷ 3340 kg	1730 ÷ 1830 kg	
	C6	C????5S???80A??M2 C	3265 ÷ 3365 kg	1765 ÷ 1865 kg	
	C6	C????5W???90A??M2 C	3325 ÷ 3425 kg	1795 ÷ 1895 kg	
	C6	C????5W???B0A??M2 C	3325 ÷ 3425 kg	1795 ÷ 1895 kg	
	C6	C????5V???90A??M2 C	3335 ÷ 3435 kg	1795 ÷ 1895 kg	
	C6	C????5V???B0A??M2 C	3335 ÷ 3435 kg	1795 ÷ 1895 kg	
	I4	C????4P???50A??P2 D	3245 ÷ 3345 kg	1585 ÷ 1685 kg	
	I6	C????5R???50A??P2 D	3340 ÷ 3440 kg	1580 ÷ 1680 kg	
	I6	C????5S???80A??P2 D	3365 ÷ 3465 kg	1615 ÷ 1715 kg	
	I6	C????5W???90A??P2 D	3425 ÷ 3525 kg	1645 ÷ 1745 kg	
	I6	C????5W???B0A??P2 D	3425 ÷ 3525 kg	1645 ÷ 1745 kg	
	I6	C????5V???90A??P2 D	3435 ÷ 3535 kg	1645 ÷ 1745 kg	
	I6	C????5V???B0A??P2 D	3435 ÷ 3535 kg	1645 ÷ 1745 kg	
	I4	C????4P???50A??M2 D	3235 ÷ 3335 kg	1555 ÷ 1655 kg	
	I6	C????5R???50A??M2 D	3330 ÷ 3430 kg	1550 ÷ 1650 kg	
	I6	C????5S???80A??M2 D	3355 ÷ 3455 kg	1585 ÷ 1685 kg	
	I6	C????5W???90A??M2 D	3415 ÷ 3515 kg	1615 ÷ 1715 kg	
	I6	C????5W???B0A??M2 D	3415 ÷ 3515 kg	1615 ÷ 1715 kg	
	I6	C????5V???90A??M2 D	3425 ÷ 3525 kg	1615 ÷ 1715 kg	
	I6	C????5V???B0A??M2 D	3425 ÷ 3525 kg	1615 ÷ 1715 kg	
	C4	C????4P???50A??P2 D	3265 ÷ 3365 kg	1785 ÷ 1885 kg	
	C6	C????5R???50A??P2 D	3360 ÷ 3460 kg	1780 ÷ 1880 kg	
	C6	C????5S???80A??P2 D	3385 ÷ 3485 kg	1815 ÷ 1915 kg	
	C6	C????5W???90A??P2 D	3445 ÷ 3545 kg	1845 ÷ 1945 kg	
	C6	C????5W???B0A??P2 D	3445 ÷ 3545 kg	1845 ÷ 1945 kg	
	C6	C????5V???90A??P2 D	3455 ÷ 3555 kg	1845 ÷ 1945 kg	
	C6	C????5V???B0A??P2 D	3455 ÷ 3555 kg	1845 ÷ 1945 kg	
	C4	C????4P???50A??M2 D	3255 ÷ 3355 kg	1755 ÷ 1855 kg	
	C6	C????5R???50A??M2 D	3350 ÷ 3450 kg	1750 ÷ 1850 kg	
	C6	C????5S???80A??M2 D	3375 ÷ 3475 kg	1785 ÷ 1885 kg	
	C6	C????5W???90A??M2 D	3435 ÷ 3535 kg	1815 ÷ 1915 kg	
	C6	C????5W???B0A??M2 D	3435 ÷ 3535 kg	1815 ÷ 1915 kg	
	C6	C????5V???90A??M2 D	3445 ÷ 3545 kg	1815 ÷ 1915 kg	
	C6	C????5V???B0A??M2 D	3445 ÷ 3545 kg	1815 ÷ 1915 kg	
	I4	C????4P???50A??P2 E	3145 ÷ 3245 kg	1580 ÷ 1680 kg	
	I6	C????5R???50A??P2 E	3240 ÷ 3340 kg	1575 ÷ 1675 kg	
	I6	C????5S???80A??P2 E	3265 ÷ 3365 kg	1610 ÷ 1710 kg	
	I6	C????5W???90A??P2 E	3325 ÷ 3425 kg	1640 ÷ 1740 kg	
	I6	C????5W???B0A??P2 E	3325 ÷ 3425 kg	1640 ÷ 1740 kg	
	I6	C????5V???90A??P2 E	3335 ÷ 3435 kg	1640 ÷ 1740 kg	
	I6	C????5V???B0A??P2 E	3335 ÷ 3435 kg	1640 ÷ 1740 kg	
	I4	C????4P???50A??M2 E	3135 ÷ 3235 kg	1550 ÷ 1650 kg	
	I6	C????5R???50A??M2 E	3230 ÷ 3330 kg	1545 ÷ 1645 kg	
	I6	C????5S???80A??M2 E	3255 ÷ 3355 kg	1580 ÷ 1680 kg	
	I6	C????5W???90A??M2 E	3315 ÷ 3415 kg	1610 ÷ 1710 kg	
	I6	C????5W???B0A??M2 E	3315 ÷ 3415 kg	1610 ÷ 1710 kg	
	I6	C????5V???90A??M2 E	3325 ÷ 3425 kg	1610 ÷ 1710 kg	
	I6	C????5V???B0A??M2 E	3325 ÷ 3425 kg	1610 ÷ 1710 kg	
	C4	C????4P???50A??P2 E	3165 ÷ 3265 kg	1780 ÷ 1880 kg	

Punto *Item*	Variante *Variant*	Versione *Version*	Descrizione *Description*		
	C6	C????5R???50A??P2 E	3260 ÷ 3360 kg	1775 ÷ 1875 kg	
	C6	C????5S???80A??P2 E	3285 ÷ 3385 kg	1810 ÷ 1910 kg	
	C6	C????5W???90A??P2 E	3345 ÷ 3445 kg	1840 ÷ 1940 kg	
	C6	C????5W???B0A??P2 E	3345 ÷ 3445 kg	1840 ÷ 1940 kg	
	C6	C????5V???90A??P2 E	3355 ÷ 3455 kg	1840 ÷ 1940 kg	
	C6	C????5V???B0A??P2 E	3355 ÷ 3455 kg	1840 ÷ 1940 kg	
	C4	C????4P???50A??M2 E	3155 ÷ 3255 kg	1750 ÷ 1850 kg	
	C6	C????5R???50A??M2 E	3250 ÷ 3350 kg	1745 ÷ 1845 kg	
	C6	C????5S???80A??M2 E	3275 ÷ 3375 kg	1780 ÷ 1880 kg	
	C6	C????5W???90A??M2 E	3335 ÷ 3435 kg	1810 ÷ 1910 kg	
	C6	C????5W???B0A??M2 E	3335 ÷ 3435 kg	1810 ÷ 1910 kg	
	C6	C????5V???90A??M2 E	3345 ÷ 3445 kg	1810 ÷ 1910 kg	
	C6	C????5V???B0A??M2 E	3345 ÷ 3445 kg	1810 ÷ 1910 kg	
	I4	C????4P???50A??P2 F	3255 ÷ 3355 kg	1600 ÷ 1700 kg	
	I6	C????5R???50A??P2 F	3350 ÷ 3450 kg	1595 ÷ 1695 kg	
	I6	C????5S???80A??P2 F	3375 ÷ 3475 kg	1630 ÷ 1730 kg	
	I6	C????5W???90A??P2 F	3435 ÷ 3535 kg	1660 ÷ 1760 kg	
	I6	C????5W???B0A??P2 F	3435 ÷ 3535 kg	1660 ÷ 1760 kg	
	I6	C????5V???90A??P2 F	3445 ÷ 3545 kg	1660 ÷ 1760 kg	
	I6	C????5V???B0A??P2 F	3445 ÷ 3545 kg	1660 ÷ 1760 kg	
	I4	C????4P???50A??M2 F	3245 ÷ 3345 kg	1570 ÷ 1670 kg	
	I6	C????5R???50A??M2 F	3340 ÷ 3440 kg	1565 ÷ 1665 kg	
	I6	C????5S???80A??M2 F	3365 ÷ 3465 kg	1600 ÷ 1700 kg	
	I6	C????5W???90A??M2 F	3425 ÷ 3525 kg	1630 ÷ 1730 kg	
	I6	C????5W???B0A??M2 F	3425 ÷ 3525 kg	1630 ÷ 1730 kg	
	I6	C????5V???90A??M2 F	3435 ÷ 3535 kg	1630 ÷ 1730 kg	
	I6	C????5V???B0A??M2 F	3435 ÷ 3535 kg	1630 ÷ 1730 kg	
	C4	C????4P???50A??P2 F	3275 ÷ 3375 kg	1800 ÷ 1900 kg	
	C6	C????5R???50A??P2 F	3370 ÷ 3470 kg	1795 ÷ 1895 kg	
	C6	C????5S???80A??P2 F	3395 ÷ 3495 kg	1830 ÷ 1930 kg	
	C6	C????5W???90A??P2 F	3455 ÷ 3555 kg	1860 ÷ 1960 kg	
	C6	C????5W???B0A??P2 F	3455 ÷ 3555 kg	1860 ÷ 1960 kg	
	C6	C????5V???90A??P2 F	3465 ÷ 3565 kg	1860 ÷ 1960 kg	
	C6	C????5V???B0A??P2 F	3465 ÷ 3565 kg	1860 ÷ 1960 kg	
	C4	C????4P???50A??M2 F	3265 ÷ 3365 kg	1770 ÷ 1870 kg	
	C6	C????5R???50A??M2 F	3360 ÷ 3460 kg	1765 ÷ 1865 kg	
	C6	C????5S???80A??M2 F	3385 ÷ 3485 kg	1800 ÷ 1900 kg	
	C6	C????5W???90A??M2 F	3445 ÷ 3545 kg	1830 ÷ 1930 kg	
	C6	C????5W???B0A??M2 F	3445 ÷ 3545 kg	1830 ÷ 1930 kg	
	C6	C????5V???90A??M2 F	3455 ÷ 3555 kg	1830 ÷ 1930 kg	
	C6	C????5V???B0A??M2 F	3455 ÷ 3555 kg	1830 ÷ 1930 kg	
2.8.	??	C?N11??????0A???2 ?	15000 kg		
	??	C?P11??????0A???2 ?	15990 kg		
	??	C?R11??????0A???2 ?	16000 kg		
			1°:	2°:	
2.9.	??	C?N11???PQ?0A???2 ?	5300 kg	10700 kg	
	??	C?N11???TS?0A???2 ?	6100 kg	11000 kg	
	??	C?P11???SR?0A???2 ?	5800 kg	10900 kg	
	??	C?P11???TS?0A???2 ?	6100 kg	11000 kg	
	??	C?R11???SR?0A???2 ?	5800 kg	10900 kg	
	??	C?R11???TS?0A???2 ?	6100 kg	11000 kg	
2.11.2.	I4	C????4P???50A??P2 A	21210 kg		
	I6	C????5R???50A??P2 A	21210 kg		
	I6	C????5S???80A??P2 A	27710 kg		
	I6	C????5W???90A??P2 A	30210 kg		
	I6	C????5W???B0A??P2 A	31210 kg		

Punto *Item*	Variante *Variant*	Versione *Version*	Descrizione *Description*
	I6	C????5V???90A??P2 A	30210 kg
	I6	C????5V???B0A??P2 A	31210 kg
	I4	C????4P???50A??M2 A	21210 kg
	I6	C????5R???50A??M2 A	21210 kg
	I6	C????5S???80A??M2 A	27710 kg
	I6	C????5W???90A??M2 A	30210 kg
	I6	C????5W???B0A??M2 A	31210 kg
	I6	C????5V???90A??M2 A	30210 kg
	I6	C????5V???B0A??M2 A	31210 kg
	C4	C????4P???50A??P2 A	21165 kg
	C6	C????5R???50A??P2 A	21105 kg
	C6	C????5S???80A??P2 A	27505 kg
	C6	C????5W???90A??P2 A	29915 kg
	C6	C????5W???B0A??P2 A	30915 kg
	C6	C????5V???90A??P2 A	29905 kg
	C6	C????5V???B0A??P2 A	30905 kg
	C4	C????4P???50A??M2 A	21195 kg
	C6	C????5R???50A??M2 A	21105 kg
	C6	C????5S???80A??M2 A	27545 kg
	C6	C????5W???90A??M2 A	29955 kg
	C6	C????5W???B0A??M2 A	30955 kg
	C6	C????5V???90A??M2 A	29945 kg
	C6	C????5V???B0A??M2 A	30945 kg
	I4	C????4P???50A??P2 B	21210 kg
	I6	C????5R???50A??P2 B	21210 kg
	I6	C????5S???80A??P2 B	27710 kg
	I6	C????5W???90A??P2 B	30210 kg
	I6	C????5W???B0A??P2 B	31210 kg
	I6	C????5V???90A??P2 B	30210 kg
	I6	C????5V???B0A??P2 B	31210 kg
	I4	C????4P???50A??M2 B	21210 kg
	I6	C????5R???50A??M2 B	21210 kg
	I6	C????5S???80A??M2 B	27710 kg
	I6	C????5W???90A??M2 B	30210 kg
	I6	C????5W???B0A??M2 B	31210 kg
	I6	C????5V???90A??M2 B	30210 kg
	I6	C????5V???B0A??M2 B	31210 kg
	C4	C????4P???50A??P2 B	21035 kg
	C6	C????5R???50A??P2 B	20975 kg
	C6	C????5S???80A??P2 B	27375 kg
	C6	C????5W???90A??P2 B	29785 kg
	C6	C????5W???B0A??P2 B	30785 kg
	C6	C????5V???90A??P2 B	29775 kg
	C6	C????5V???B0A??P2 B	30775 kg
	C4	C????4P???50A??M2 B	21065 kg
	C6	C????5R???50A??M2 B	20975 kg
	C6	C????5S???80A??M2 B	27415 kg
	C6	C????5W???90A??M2 B	29825 kg
	C6	C????5W???B0A??M2 B	30825 kg
	C6	C????5V???90A??M2 B	29815 kg
	C6	C????5V???B0A??M2 B	30815 kg
	I4	C????4P???50A??P2 C	21210 kg
	I6	C????5R???50A??P2 C	21210 kg
	I6	C????5S???80A??P2 C	27710 kg
	I6	C????5W???90A??P2 C	30210 kg
	I6	C????5W???B0A??P2 C	31210 kg
	I6	C????5V???90A??P2 C	30210 kg
	I6	C????5V???B0A??P2 C	31210 kg

Punto *Item*	Variante *Variant*	Versione *Version*	Descrizione *Description*
	I4	C????4P???50A??M2 C	21210 kg
	I6	C????5R???50A??M2 C	21210 kg
	I6	C????5S???80A??M2 C	27710 kg
	I6	C????5W???90A??M2 C	30210 kg
	I6	C????5W???B0A??M2 C	31210 kg
	I6	C????5V???90A??M2 C	30210 kg
	I6	C????5V???B0A??M2 C	31210 kg
	C4	C????4P???50A??P2 C	21080 kg
	C6	C????5R???50A??P2 C	20990 kg
	C6	C????5S???80A??P2 C	27430 kg
	C6	C????5W???90A??P2 C	29840 kg
	C6	C????5W???B0A??P2 C	30840 kg
	C6	C????5V???90A??P2 C	29830 kg
	C6	C????5V???B0A??P2 C	30830 kg
	C4	C????4P???50A??M2 C	21120 kg
	C6	C????5R???50A??M2 C	21030 kg
	C6	C????5S???80A??M2 C	27470 kg
	C6	C????5W???90A??M2 C	29880 kg
	C6	C????5W???B0A??M2 C	30880 kg
	C6	C????5V???90A??M2 C	29870 kg
	C6	C????5V???B0A??M2 C	30870 kg
	I4	C????4P???50A??P2 D	21210 kg
	I6	C????5R???50A??P2 D	21210 kg
	I6	C????5S???80A??P2 D	27710 kg
	I6	C????5W???90A??P2 D	30210 kg
	I6	C????5W???B0A??P2 D	31210 kg
	I6	C????5V???90A??P2 D	30210 kg
	I6	C????5V???B0A??P2 D	31210 kg
	I4	C????4P???50A??M2 D	21210 kg
	I6	C????5R???50A??M2 D	21210 kg
	I6	C????5S???80A??M2 D	27710 kg
	I6	C????5W???90A??M2 D	30210 kg
	I6	C????5W???B0A??M2 D	31210 kg
	I6	C????5V???90A??M2 D	30210 kg
	I6	C????5V???B0A??M2 D	31210 kg
	C4	C????4P???50A??P2 D	20950 kg
	C6	C????5R???50A??P2 D	20860 kg
	C6	C????5S???80A??P2 D	27300 kg
	C6	C????5W???90A??P2 D	29710 kg
	C6	C????5W???B0A??P2 D	30710 kg
	C6	C????5V???90A??P2 D	29700 kg
	C6	C????5V???B0A??P2 D	30700 kg
	C4	C????4P???50A??M2 D	20990 kg
	C6	C????5R???50A??M2 D	20900 kg
	C6	C????5S???80A??M2 D	27340 kg
	C6	C????5W???90A??M2 D	29750 kg
	C6	C????5W???B0A??M2 D	30750 kg
	C6	C????5V???90A??M2 D	29740 kg
	C6	C????5V???B0A??M2 D	30740 kg
	I4	C????4P???50A??P2 E	21210 kg
	I6	C????5R???50A??P2 E	21210 kg
	I6	C????5S???80A??P2 E	27710 kg
	I6	C????5W???90A??P2 E	30210 kg
	I6	C????5W???B0A??P2 E	31210 kg
	I6	C????5V???90A??P2 E	30210 kg
	I6	C????5V???B0A??P2 E	31210 kg
	I4	C????4P???50A??M2 E	21210 kg
	I6	C????5R???50A??M2 E	21210 kg

Punto *Item*	Variante *Variant*	Versione *Version*	Descrizione *Description*
	I6	C????5S???80A??M2 E	27710 kg
	I6	C????5W???90A??M2 E	30210 kg
	I6	C????5W???B0A??M2 E	31210 kg
	I6	C????5V???90A??M2 E	30210 kg
	I6	C????5V???B0A??M2 E	31210 kg
	C4	C????4P???50A??P2 E	21055 kg
	C6	C????5R???50A??P2 E	20965 kg
	C6	C????5S???80A??P2 E	27405 kg
	C6	C????5W???90A??P2 E	29815 kg
	C6	C????5W???B0A??P2 E	30815 kg
	C6	C????5V???90A??P2 E	29805 kg
	C6	C????5V???B0A??P2 E	30805 kg
	C4	C????4P???50A??M2 E	21095 kg
	C6	C????5R???50A??M2 E	21005 kg
	C6	C????5S???80A??M2 E	27445 kg
	C6	C????5W???90A??M2 E	29855 kg
	C6	C????5W???B0A??M2 E	30855 kg
	C6	C????5V???90A??M2 E	29845 kg
	C6	C????5V???B0A??M2 E	30845 kg
	I4	C????4P???50A??P2 F	21210 kg
	I6	C????5R???50A??P2 F	21210 kg
	I6	C????5S???80A??P2 F	27710 kg
	I6	C????5W???90A??P2 F	30210 kg
	I6	C????5W???B0A??P2 F	31210 kg
	I6	C????5V???90A??P2 F	30210 kg
	I6	C????5V???B0A??P2 F	31210 kg
	I4	C????4P???50A??M2 F	21210 kg
	I6	C????5R???50A??M2 F	21210 kg
	I6	C????5S???80A??M2 F	27710 kg
	I6	C????5W???90A??M2 F	30210 kg
	I6	C????5W???B0A??M2 F	31210 kg
	I6	C????5V???90A??M2 F	30210 kg
	I6	C????5V???B0A??M2 F	31210 kg
	C4	C????4P???50A??P2 F	20925 kg
	C6	C????5R???50A??P2 F	20835 kg
	C6	C????5S???80A??P2 F	27275 kg
	C6	C????5W???90A??P2 F	29685 kg
	C6	C????5W???B0A??P2 F	30685 kg
	C6	C????5V???90A??P2 F	29675 kg
	C6	C????5V???B0A??P2 F	30675 kg
	C4	C????4P???50A??M2 F	20965 kg
	C6	C????5R???50A??M2 F	20875 kg
	C6	C????5S???80A??M2 F	27315 kg
	C6	C????5W???90A??M2 F	29725 kg
	C6	C????5W???B0A??M2 F	30725 kg
	C6	C????5V???90A??M2 F	29715 kg
	C6	C????5V???B0A??M2 F	30715 kg
2.11.5.	?4	C??114P???50A???2 ?	26000 kg
	?6	C??115R???50A???2 ?	26000 kg
	?6	C??115S???80A???2 ?	32500 kg
	?6	C??115W???90A???2 ?	35000 kg
	?6	C??115W???B0A???2 ?	36000 kg
	?6	C??115V???90A???2 ?	35000 kg
	?6	C??115V???B0A???2 ?	36000 kg

esseti

SCHEDA INFORMATIVA
INFORMATION DOCUMENT

All n° *Annex Nr* **1.1.**

del *of* **19.02.2018**

Variante *Variant*		Versione *Version*																		Cabina *Cabin*	Interasse 1 *Wheelbase 1* 2.1.1	Massa *Mass* 2.6	1° asse *1st axle* 2.6.1.	2° asse *2nd axle*	Massa compl. *Max. mass* 2.8.	1° asse *1st axle* 2.9.	2° asse *2nd axle*	S 2.12.1.	X_{min} 2.2.2.1.	1° asse *1st axle* 2.8.1.	2° asse *2nd axle*	X_{max} 2.2.2.1.	1° asse *1st axle* 2.8.1.	2° asse *2nd axle*
I	4	CC	N	1	1	4	P	?	P	Q	?	0	A	?	?	M	2		A	MLC	3105	4685	3170	1515	15000	5300	10700	10315	340	4300	10700	641	5300	9700
I	4	CC	N	1	1	4	P	?	P	Q	?	0	A	?	?	M	2		B	MLL	3105	4815	3280	1535	15000	5300	10700	10185	311	4300	10700	616	5300	9700
I	4	CC	N	1	1	4	P	?	P	Q	?	0	A	?	?	M	2		C	MLC	3465	4760	3175	1585	15000	5300	10700	10240	381	4300	10700	719	5300	9700
I	4	CC	N	1	1	4	P	?	P	Q	?	0	A	?	?	M	2		D	MLL	3465	4890	3285	1605	15000	5300	10700	10110	348	4300	10700	691	5300	9700
I	4	CC	N	1	1	4	P	?	P	Q	?	0	A	?	?	M	2		E	MLC	3690	4785	3185	1600	15000	5300	10700	10215	403	4300	10700	764	5300	9700
I	4	CC	N	1	1	4	P	?	P	Q	?	0	A	?	?	M	2		F	MLL	3690	4915	3295	1620	15000	5300	10700	10085	368	4300	10700	734	5300	9700
I	4	CC	N	1	1	4	P	?	P	Q	?	0	A	?	?	P	2		A	MLC	3105	4715	3180	1535	15000	5300	10700	10285	338	4300	10700	640	5300	9700
I	4	CC	N	1	1	4	P	?	P	Q	?	0	A	?	?	P	2		B	MLL	3105	4845	3290	1555	15000	5300	10700	10155	309	4300	10700	615	5300	9700
I	4	CC	N	1	1	4	P	?	P	Q	?	0	A	?	?	P	2		C	MLC	3465	4800	3185	1615	15000	5300	10700	10200	379	4300	10700	718	5300	9700
I	4	CC	N	1	1	4	P	?	P	Q	?	0	A	?	?	P	2		D	MLL	3465	4930	3295	1635	15000	5300	10700	10070	346	4300	10700	690	5300	9700
I	4	CC	N	1	1	4	P	?	P	Q	?	0	A	?	?	P	2		E	MLC	3690	4825	3195	1630	15000	5300	10700	10175	401	4300	10700	763	5300	9700
I	4	CC	N	1	1	4	P	?	P	Q	?	0	A	?	?	P	2		F	MLL	3690	4955	3305	1650	15000	5300	10700	10045	366	4300	10700	733	5300	9700
C	4	CC	N	1	1	4	P	?	P	Q	?	0	A	?	?	M	2		A	MLC	3105	4905	3190	1715	15000	5300	10700	10095	341	4300	10700	649	5300	9700
C	4	CC	N	1	1	4	P	?	P	Q	?	0	A	?	?	M	2		B	MLL	3105	5035	3300	1735	15000	5300	10700	9965	312	4300	10700	623	5300	9700
C	4	CC	N	1	1	4	P	?	P	Q	?	0	A	?	?	M	2		C	MLC	3465	4980	3195	1785	15000	5300	10700	10020	382	4300	10700	728	5300	9700
C	4	CC	N	1	1	4	P	?	P	Q	?	0	A	?	?	M	2		D	MLL	3465	5110	3305	1805	15000	5300	10700	9890	349	4300	10700	699	5300	9700
C	4	CC	N	1	1	4	P	?	P	Q	?	0	A	?	?	M	2		E	MLC	3690	5005	3205	1800	15000	5300	10700	9995	404	4300	10700	773	5300	9700
C	4	CC	N	1	1	4	P	?	P	Q	?	0	A	?	?	M	2		F	MLL	3690	5135	3315	1820	15000	5300	10700	9865	368	4300	10700	742	5300	9700
C	4	CC	N	1	1	4	P	?	P	Q	?	0	A	?	?	P	2		A	MLC	3105	4935	3200	1735	15000	5300	10700	10065	339	4300	10700	648	5300	9700
C	4	CC	N	1	1	4	P	?	P	Q	?	0	A	?	?	P	2		B	MLL	3105	5065	3310	1755	15000	5300	10700	9935	309	4300	10700	622	5300	9700
C	4	CC	N	1	1	4	P	?	P	Q	?	0	A	?	?	P	2		C	MLC	3465	5020	3205	1815	15000	5300	10700	9980	380	4300	10700	727	5300	9700
C	4	CC	N	1	1	4	P	?	P	Q	?	0	A	?	?	P	2		D	MLL	3465	5150	3315	1835	15000	5300	10700	9850	347	4300	10700	698	5300	9700
C	4	CC	N	1	1	4	P	?	P	Q	?	0	A	?	?	P	2		E	MLC	3690	5045	3215	1830	15000	5300	10700	9955	402	4300	10700	773	5300	9700
C	4	CC	N	1	1	4	P	?	P	Q	?	0	A	?	?	P	2		F	MLL	3690	5175	3325	1850	15000	5300	10700	9825	366	4300	10700	742	5300	9700
I	6	CC	N	1	1	5	R	?	P	Q	?	0	A	?	?	M	2		A	MLC	3105	4775	3265	1510	15000	5300	10700	10225	314	4300	10700	618	5300	9700
I	6	CC	N	1	1	5	R	?	P	Q	?	0	A	?	?	M	2		B	MLL	3105	4905	3375	1530	15000	5300	10700	10095	285	4300	10700	592	5300	9700
I	6	CC	N	1	1	5	R	?	P	Q	?	0	A	?	?	M	2		C	MLC	3465	4850	3270	1580	15000	5300	10700	10150	352	4300	10700	693	5300	9700
I	6	CC	N	1	1	5	R	?	P	Q	?	0	A	?	?	M	2		D	MLL	3465	4980	3380	1600	15000	5300	10700	10020	318	4300	10700	664	5300	9700
I	6	CC	N	1	1	5	R	?	P	Q	?	0	A	?	?	M	2		E	MLC	3690	4875	3280	1595	15000	5300	10700	10125	372	4300	10700	736	5300	9700
I	6	CC	N	1	1	5	R	?	P	Q	?	0	A	?	?	M	2		F	MLL	3690	5005	3390	1615	15000	5300	10700	9995	336	4300	10700	705	5300	9700
I	6	CC	N	1	1	5	R	?	P	Q	?	0	A	?	?	P	2		A	MLC	3105	4775	3265	1510	15000	5300	10700	10225	314	4300	10700	618	5300	9700
I	6	CC	N	1	1	5	R	?	P	Q	?	0	A	?	?	P	2		B	MLL	3105	4905	3375	1530	15000	5300	10700	10095	285	4300	10700	592	5300	9700
I	6	CC	N	1	1	5	R	?	P	Q	?	0	A	?	?	P	2		C	MLC	3465	4890	3280	1610	15000	5300	10700	10110	350	4300	10700	692	5300	9700
I	6	CC	N	1	1	5	R	?	P	Q	?	0	A	?	?	P	2		D	MLL	3465	5020	3390	1630	15000	5300	10700	9980	316	4300	10700	663	5300	9700
I	6	CC	N	1	1	5	R	?	P	Q	?	0	A	?	?	P	2		E	MLC	3690	4915	3290	1625	15000	5300	10700	10085	370	4300	10700	735	5300	9700
I	6	CC	N	1	1	5	R	?	P	Q	?	0	A	?	?	P	2		F	MLL	3690	5045	3400	1645	15000	5300	10700	9955	334	4300	10700	704	5300	9700
C	6	CC	N	1	1	5	R	?	P	Q	?	0	A	?	?	M	2		A	MLC	3105	4995	3285	1710	15000	5300	10700	10005	315	4300	10700	625	5300	9700
C	6	CC	N	1	1	5	R	?	P	Q	?	0	A	?	?	M	2		B	MLL	3105	5125	3395	1730	15000	5300	10700	9875	285	4300	10700	599	5300	9700
C	6	CC	N	1	1	5	R	?	P	Q	?	0	A	?	?	M	2		C	MLC	3465	5070	3290	1780	15000	5300	10700	9930	352	4300	10700	701	5300	9700
C	6	CC	N	1	1	5	R	?	P	Q	?	0	A	?	?	M	2		D	MLL	3465	5200	3400	1800	15000	5300	10700	9800	318	4300	10700	672	5300	9700

Variante *Variant*		Versione *Version*																	Cabina *Cabin*	Interasse 1 *Wheelbase 1* 2.1.1	Massa *Mass* 2.6	1° asse *1st axle* 2.6.1.	2° asse *2nd axle* 2.6.1.	Massa compl. *Max. mass* 2.8.	1° asse *1st axle* 2.9.	2° asse *2nd axle* 2.9.	S 2.12.1.	X_{min} 2.2.2.1.	1° asse *1st axle* 2.8.1.	2° asse *2nd axle* 2.8.1.	X_{max} 2.2.2.1.	1° asse *1st axle* 2.8.1.	2° asse *2nd axle* 2.8.1.
C	6	CC	N	1	1	5	R	?	P	Q	?	0	A	?	?	M	2	E	MLC	3690	5095	3300	1795	15000	5300	10700	9905	373	4300	10700	745	5300	9700
C	6	CC	N	1	1	5	R	?	P	Q	?	0	A	?	?	M	2	F	MLL	3690	5225	3410	1815	15000	5300	10700	9775	336	4300	10700	713	5300	9700
C	6	CC	N	1	1	5	R	?	P	Q	?	0	A	?	?	P	2	A	MLC	3105	4995	3285	1710	15000	5300	10700	10005	315	4300	10700	625	5300	9700
C	6	CC	N	1	1	5	R	?	P	Q	?	0	A	?	?	P	2	B	MLL	3105	5125	3395	1730	15000	5300	10700	9875	285	4300	10700	599	5300	9700
C	6	CC	N	1	1	5	R	?	P	Q	?	0	A	?	?	P	2	C	MLC	3465	5110	3300	1810	15000	5300	10700	9890	350	4300	10700	701	5300	9700
C	6	CC	N	1	1	5	R	?	P	Q	?	0	A	?	?	P	2	D	MLL	3465	5240	3410	1830	15000	5300	10700	9760	316	4300	10700	671	5300	9700
C	6	CC	N	1	1	5	R	?	P	Q	?	0	A	?	?	P	2	E	MLC	3690	5135	3310	1825	15000	5300	10700	9865	370	4300	10700	744	5300	9700
C	6	CC	N	1	1	5	R	?	P	Q	?	0	A	?	?	P	2	F	MLL	3690	5265	3420	1845	15000	5300	10700	9735	334	4300	10700	713	5300	9700
I	6	CC	N	1	1	5	S	?	P	Q	?	0	A	?	?	M	2	A	MLC	3105	4835	3290	1545	15000	5300	10700	10165	309	4300	10700	614	5300	9700
I	6	CC	N	1	1	5	S	?	P	Q	?	0	A	?	?	M	2	B	MLL	3105	4965	3400	1565	15000	5300	10700	10035	278	4300	10700	588	5300	9700
I	6	CC	N	1	1	5	S	?	P	Q	?	0	A	?	?	M	2	C	MLC	3465	4910	3295	1615	15000	5300	10700	10090	345	4300	10700	689	5300	9700
I	6	CC	N	1	1	5	S	?	P	Q	?	0	A	?	?	M	2	D	MLL	3465	5040	3405	1635	15000	5300	10700	9960	311	4300	10700	659	5300	9700
I	6	CC	N	1	1	5	S	?	P	Q	?	0	A	?	?	M	2	E	MLC	3690	4935	3305	1630	15000	5300	10700	10065	365	4300	10700	731	5300	9700
I	6	CC	N	1	1	5	S	?	P	Q	?	0	A	?	?	M	2	F	MLL	3690	5065	3415	1650	15000	5300	10700	9935	329	4300	10700	700	5300	9700
I	6	CC	N	1	1	5	S	?	P	Q	?	0	A	?	?	P	2	A	MLC	3105	4875	3300	1575	15000	5300	10700	10125	307	4300	10700	613	5300	9700
I	6	CC	N	1	1	5	S	?	P	Q	?	0	A	?	?	P	2	B	MLL	3105	5005	3410	1595	15000	5300	10700	9995	276	4300	10700	587	5300	9700
I	6	CC	N	1	1	5	S	?	P	Q	?	0	A	?	?	P	2	C	MLC	3465	4950	3305	1645	15000	5300	10700	10050	343	4300	10700	688	5300	9700
I	6	CC	N	1	1	5	S	?	P	Q	?	0	A	?	?	P	2	D	MLL	3465	5080	3415	1665	15000	5300	10700	9920	309	4300	10700	658	5300	9700
I	6	CC	N	1	1	5	S	?	P	Q	?	0	A	?	?	P	2	E	MLC	3690	4975	3315	1660	15000	5300	10700	10025	363	4300	10700	731	5300	9700
I	6	CC	N	1	1	5	S	?	P	Q	?	0	A	?	?	P	2	F	MLL	3690	5105	3425	1680	15000	5300	10700	9895	326	4300	10700	699	5300	9700
C	6	CC	N	1	1	5	S	?	P	Q	?	0	A	?	?	M	2	A	MLC	3105	5055	3310	1745	15000	5300	10700	9945	309	4300	10700	621	5300	9700
C	6	CC	N	1	1	5	S	?	P	Q	?	0	A	?	?	M	2	B	MLL	3105	5185	3420	1765	15000	5300	10700	9815	278	4300	10700	595	5300	9700
C	6	CC	N	1	1	5	S	?	P	Q	?	0	A	?	?	M	2	C	MLC	3465	5130	3315	1815	15000	5300	10700	9870	346	4300	10700	697	5300	9700
C	6	CC	N	1	1	5	S	?	P	Q	?	0	A	?	?	M	2	D	MLL	3465	5260	3425	1835	15000	5300	10700	9740	311	4300	10700	667	5300	9700
C	6	CC	N	1	1	5	S	?	P	Q	?	0	A	?	?	M	2	E	MLC	3690	5155	3325	1830	15000	5300	10700	9845	365	4300	10700	740	5300	9700
C	6	CC	N	1	1	5	S	?	P	Q	?	0	A	?	?	M	2	F	MLL	3690	5285	3435	1850	15000	5300	10700	9715	329	4300	10700	708	5300	9700
C	6	CC	N	1	1	5	S	?	P	Q	?	0	A	?	?	P	2	A	MLC	3105	5095	3320	1775	15000	5300	10700	9905	307	4300	10700	621	5300	9700
C	6	CC	N	1	1	5	S	?	P	Q	?	0	A	?	?	P	2	B	MLL	3105	5225	3430	1795	15000	5300	10700	9775	276	4300	10700	594	5300	9700
C	6	CC	N	1	1	5	S	?	P	Q	?	0	A	?	?	P	2	C	MLC	3465	5170	3325	1845	15000	5300	10700	9830	344	4300	10700	696	5300	9700
C	6	CC	N	1	1	5	S	?	P	Q	?	0	A	?	?	P	2	D	MLL	3465	5300	3435	1865	15000	5300	10700	9700	309	4300	10700	666	5300	9700
C	6	CC	N	1	1	5	S	?	P	Q	?	0	A	?	?	P	2	E	MLC	3690	5195	3335	1860	15000	5300	10700	9805	363	4300	10700	740	5300	9700
C	6	CC	N	1	1	5	S	?	P	Q	?	0	A	?	?	P	2	F	MLL	3690	5325	3445	1880	15000	5300	10700	9675	326	4300	10700	707	5300	9700
I	6	CC	N	1	1	5	V	?	P	Q	?	0	A	?	?	M	2	A	MLC	3105	4935	3360	1575	15000	5300	10700	10065	290	4300	10700	598	5300	9700
I	6	CC	N	1	1	5	V	?	P	Q	?	0	A	?	?	M	2	B	MLL	3105	5065	3470	1595	15000	5300	10700	9935	259	4300	10700	572	5300	9700
I	6	CC	N	1	1	5	V	?	P	Q	?	0	A	?	?	M	2	C	MLC	3465	5010	3365	1645	15000	5300	10700	9990	324	4300	10700	671	5300	9700
I	6	CC	N	1	1	5	V	?	P	Q	?	0	A	?	?	M	2	D	MLL	3465	5140	3475	1665	15000	5300	10700	9860	290	4300	10700	641	5300	9700
I	6	CC	N	1	1	5	V	?	P	Q	?	0	A	?	?	M	2	E	MLC	3690	5035	3375	1660	15000	5300	10700	9965	343	4300	10700	713	5300	9700
I	6	CC	N	1	1	5	V	?	P	Q	?	0	A	?	?	M	2	F	MLL	3690	5165	3485	1680	15000	5300	10700	9835	306	4300	10700	681	5300	9700
I	6	CC	N	1	1	5	V	?	P	Q	?	0	A	?	?	P	2	A	MLC	3105	4975	3370	1605	15000	5300	10700	10025	288	4300	10700	598	5300	9700
I	6	CC	N	1	1	5	V	?	P	Q	?	0	A	?	?	P	2	B	MLL	3105	5105	3480	1625	15000	5300	10700	9895	257	4300	10700	571	5300	9700
I	6	CC	N	1	1	5	V	?	P	Q	?	0	A	?	?	P	2	C	MLC	3465	5050	3375	1675	15000	5300	10700	9950	322	4300	10700	670	5300	9700
I	6	CC	N	1	1	5	V	?	P	Q	?	0	A	?	?	P	2	D	MLL	3465	5180	3485	1695	15000	5300	10700	9820	288	4300	10700	640	5300	9700
I	6	CC	N	1	1	5	V	?	P	Q	?	0	A	?	?	P	2	E	MLC	3690	5075	3385	1690	15000	5300	10700	9925	340	4300	10700	712	5300	9700
I	6	CC	N	1	1	5	V	?	P	Q	?	0	A	?	?	P	2	F	MLL	3690	5205	3495	1710	15000	5300	10700	9795	303	4300	10700	680	5300	9700
C	6	CC	N	1	1	5	V	?	P	Q	?	0	A	?	?	M	2	A	MLC	3105	5155	3380	1775	15000	5300	10700	9845	290	4300	10700	606	5300	9700
C	6	CC	N	1	1	5	V	?	P	Q	?	0	A	?	?	M	2	B	MLL	3105	5285	3490	1795	15000	5300	10700	9715	259	4300	10700	578	5300	9700
C	6	CC	N	1	1	5	V	?	P	Q	?	0	A	?	?	M	2	C	MLC	3465	5230	3385	1845	15000	5300	10700	9770	325	4300	10700	679	5300	9700
C	6	CC	N	1	1	5	V	?	P	Q	?	0	A	?	?	M	2	D	MLL	3465	5360	3495	1865	15000	5300	10700	9640	289	4300	10700	649	5300	9700

Variante *Variant*		Versione *Version*																		Cabina *Cabin*	Interasse 1 *Wheelbase 1* 2.1.1	Massa *Mass* 2.6	1° asse *1st axle* 2.6.1.	2° asse *2nd axle* 2.6.1.	Massa compl. *Max. mass* 2.8.	1° asse *1st axle* 2.9.	2° asse *2nd axle* 2.9.	S 2.12.1.	X_{min} 2.2.2.1.	1° asse *1st axle* 2.8.1.	2° asse *2nd axle* 2.8.1.	X_{max} 2.2.2.1.	1° asse *1st axle* 2.8.1.	2° asse *2nd axle* 2.8.1.
C	6	CC	N	1	1	5	V	?	P	Q	?	0	A	?	?	M	2		E	MLC	3690	5255	3395	1860	15000	5300	10700	9745	343	4300	10700	721	5300	9700
C	6	CC	N	1	1	5	V	?	P	Q	?	0	A	?	?	M	2		F	MLL	3690	5385	3505	1880	15000	5300	10700	9615	305	4300	10700	689	5300	9700
C	6	CC	N	1	1	5	V	?	P	Q	?	0	A	?	?	P	2		A	MLC	3105	5195	3390	1805	15000	5300	10700	9805	288	4300	10700	605	5300	9700
C	6	CC	N	1	1	5	V	?	P	Q	?	0	A	?	?	P	2		B	MLL	3105	5325	3500	1825	15000	5300	10700	9675	257	4300	10700	578	5300	9700
C	6	CC	N	1	1	5	V	?	P	Q	?	0	A	?	?	P	2		C	MLC	3465	5270	3395	1875	15000	5300	10700	9730	322	4300	10700	678	5300	9700
C	6	CC	N	1	1	5	V	?	P	Q	?	0	A	?	?	P	2		D	MLL	3465	5400	3505	1895	15000	5300	10700	9600	287	4300	10700	648	5300	9700
C	6	CC	N	1	1	5	V	?	P	Q	?	0	A	?	?	P	2		E	MLC	3690	5295	3405	1890	15000	5300	10700	9705	340	4300	10700	721	5300	9700
C	6	CC	N	1	1	5	V	?	P	Q	?	0	A	?	?	P	2		F	MLL	3690	5425	3515	1910	15000	5300	10700	9575	303	4300	10700	688	5300	9700
I	6	CC	N	1	1	5	W	?	P	Q	?	0	A	?	?	M	2		A	MLC	3105	4925	3350	1575	15000	5300	10700	10075	293	4300	10700	601	5300	9700
I	6	CC	N	1	1	5	W	?	P	Q	?	0	A	?	?	M	2		B	MLL	3105	5055	3460	1595	15000	5300	10700	9945	262	4300	10700	574	5300	9700
I	6	CC	N	1	1	5	W	?	P	Q	?	0	A	?	?	M	2		C	MLC	3465	5000	3355	1645	15000	5300	10700	10000	327	4300	10700	674	5300	9700
I	6	CC	N	1	1	5	W	?	P	Q	?	0	A	?	?	M	2		D	MLL	3465	5130	3465	1665	15000	5300	10700	9870	293	4300	10700	644	5300	9700
I	6	CC	N	1	1	5	W	?	P	Q	?	0	A	?	?	M	2		E	MLC	3690	5025	3365	1660	15000	5300	10700	9975	346	4300	10700	716	5300	9700
I	6	CC	N	1	1	5	W	?	P	Q	?	0	A	?	?	M	2		F	MLL	3690	5155	3475	1680	15000	5300	10700	9845	309	4300	10700	684	5300	9700
I	6	CC	N	1	1	5	W	?	P	Q	?	0	A	?	?	P	2		A	MLC	3105	4965	3360	1605	15000	5300	10700	10035	291	4300	10700	600	5300	9700
I	6	CC	N	1	1	5	W	?	P	Q	?	0	A	?	?	P	2		B	MLL	3105	5095	3470	1625	15000	5300	10700	9905	260	4300	10700	574	5300	9700
I	6	CC	N	1	1	5	W	?	P	Q	?	0	A	?	?	P	2		C	MLC	3465	5040	3365	1675	15000	5300	10700	9960	325	4300	10700	673	5300	9700
I	6	CC	N	1	1	5	W	?	P	Q	?	0	A	?	?	P	2		D	MLL	3465	5170	3475	1695	15000	5300	10700	9830	291	4300	10700	643	5300	9700
I	6	CC	N	1	1	5	W	?	P	Q	?	0	A	?	?	P	2		E	MLC	3690	5065	3375	1690	15000	5300	10700	9935	344	4300	10700	715	5300	9700
I	6	CC	N	1	1	5	W	?	P	Q	?	0	A	?	?	P	2		F	MLL	3690	5195	3485	1710	15000	5300	10700	9805	307	4300	10700	683	5300	9700
C	6	CC	N	1	1	5	W	?	P	Q	?	0	A	?	?	M	2		A	MLC	3105	5145	3370	1775	15000	5300	10700	9855	293	4300	10700	608	5300	9700
C	6	CC	N	1	1	5	W	?	P	Q	?	0	A	?	?	M	2		B	MLL	3105	5275	3480	1795	15000	5300	10700	9725	262	4300	10700	581	5300	9700
C	6	CC	N	1	1	5	W	?	P	Q	?	0	A	?	?	M	2		C	MLC	3465	5220	3375	1845	15000	5300	10700	9780	328	4300	10700	682	5300	9700
C	6	CC	N	1	1	5	W	?	P	Q	?	0	A	?	?	M	2		D	MLL	3465	5350	3485	1865	15000	5300	10700	9650	293	4300	10700	652	5300	9700
C	6	CC	N	1	1	5	W	?	P	Q	?	0	A	?	?	M	2		E	MLC	3690	5245	3385	1860	15000	5300	10700	9755	346	4300	10700	724	5300	9700
C	6	CC	N	1	1	5	W	?	P	Q	?	0	A	?	?	M	2		F	MLL	3690	5375	3495	1880	15000	5300	10700	9625	309	4300	10700	692	5300	9700
C	6	CC	N	1	1	5	W	?	P	Q	?	0	A	?	?	P	2		A	MLC	3105	5185	3380	1805	15000	5300	10700	9815	291	4300	10700	607	5300	9700
C	6	CC	N	1	1	5	W	?	P	Q	?	0	A	?	?	P	2		B	MLL	3105	5315	3490	1825	15000	5300	10700	9685	260	4300	10700	580	5300	9700
C	6	CC	N	1	1	5	W	?	P	Q	?	0	A	?	?	P	2		C	MLC	3465	5260	3385	1875	15000	5300	10700	9740	326	4300	10700	681	5300	9700
C	6	CC	N	1	1	5	W	?	P	Q	?	0	A	?	?	P	2		D	MLL	3465	5390	3495	1895	15000	5300	10700	9610	290	4300	10700	651	5300	9700
C	6	CC	N	1	1	5	W	?	P	Q	?	0	A	?	?	P	2		E	MLC	3690	5285	3395	1890	15000	5300	10700	9715	344	4300	10700	724	5300	9700
C	6	CC	N	1	1	5	W	?	P	Q	?	0	A	?	?	P	2		F	MLL	3690	5415	3505	1910	15000	5300	10700	9585	306	4300	10700	691	5300	9700
I	4	CD	N	1	1	4	P	?	T	S	?	0	A	?	?	M	2		A	MLC	3105	4685	3170	1515	15000	6100	11000	10315	250	4000	11000	850	5994	9006
I	4	CD	N	1	1	4	P	?	T	S	?	0	A	?	?	M	2		B	MLL	3105	4815	3280	1535	15000	6100	11000	10185	220	4000	11000	850	6068	8932
I	4	CD	N	1	1	4	P	?	T	S	?	0	A	?	?	M	2		C	MLC	3465	4760	3175	1585	15000	6100	11000	10240	279	4000	11000	850	5687	9313
I	4	CD	N	1	1	4	P	?	T	S	?	0	A	?	?	M	2		D	MLL	3465	4890	3285	1605	15000	6100	11000	10110	245	4000	11000	850	5765	9235
I	4	CD	N	1	1	4	P	?	T	S	?	0	A	?	?	M	2		E	MLC	3690	4785	3185	1600	15000	6100	11000	10215	294	4000	11000	850	5538	9462
I	4	CD	N	1	1	4	P	?	T	S	?	0	A	?	?	M	2		F	MLL	3690	4915	3295	1620	15000	6100	11000	10085	258	4000	11000	850	5618	9382
I	4	CD	N	1	1	4	P	?	T	S	?	0	A	?	?	P	2		A	MLC	3105	4715	3180	1535	15000	6100	11000	10285	248	4000	11000	850	5996	9004
I	4	CD	N	1	1	4	P	?	T	S	?	0	A	?	?	P	2		B	MLL	3105	4845	3290	1555	15000	6100	11000	10155	217	4000	11000	850	6070	8930
I	4	CD	N	1	1	4	P	?	T	S	?	0	A	?	?	P	2		C	MLC	3465	4800	3185	1615	15000	6100	11000	10200	277	4000	11000	850	5687	9313
I	4	CD	N	1	1	4	P	?	T	S	?	0	A	?	?	P	2		D	MLL	3465	4930	3295	1635	15000	6100	11000	10070	243	4000	11000	850	5765	9235
I	4	CD	N	1	1	4	P	?	T	S	?	0	A	?	?	P	2		E	MLC	3690	4825	3195	1630	15000	6100	11000	10175	292	4000	11000	850	5539	9461
I	4	CD	N	1	1	4	P	?	T	S	?	0	A	?	?	P	2		F	MLL	3690	4955	3305	1650	15000	6100	11000	10045	255	4000	11000	850	5619	9381
C	4	CD	N	1	1	4	P	?	T	S	?	0	A	?	?	M	2		A	MLC	3105	4905	3190	1715	15000	6100	11000	10095	249	4000	11000	850	5954	9046
C	4	CD	N	1	1	4	P	?	T	S	?	0	A	?	?	M	2		B	MLL	3105	5035	3300	1735	15000	6100	11000	9965	218	4000	11000	850	6028	8972
C	4	CD	N	1	1	4	P	?	T	S	?	0	A	?	?	M	2		C	MLC	3465	4980	3195	1785	15000	6100	11000	10020	278	4000	11000	850	5653	9347
C	4	CD	N	1	1	4	P	?	T	S	?	0	A	?	?	M	2		D	MLL	3465	5110	3305	1805	15000	6100	11000	9890	244	4000	11000	850	5731	9269

Variante *Variant*		Versione *Version*																		Cabina *Cabin*	Interasse 1 *Wheelbase 1* 2.1.1	Massa *Mass* 2.6	1° asse *1st axle* 2° asse *2nd axle* 2.6.1.		Massa compl. *Max. mass* 2.8.	1° asse *1st axle* 2° asse *2nd axle* 2.9.		S 2.12.1.	X_{min} 2.2.2.1.	1° asse *1st axle* 2° asse *2nd axle* 2.8.1.		X_{max} 2.2.2.1.	1° asse *1st axle* 2° asse *2nd axle* 2.8.1.	
C	4	CD	N	1	1	4	P	?	T	S	?	0	A	?	?	M	2		E	MLC	3690	5005	3205	1800	15000	6100	11000	9995	294	4000	11000	850	5507	9493
C	4	CD	N	1	1	4	P	?	T	S	?	0	A	?	?	M	2		F	MLL	3690	5135	3315	1820	15000	6100	11000	9865	256	4000	11000	850	5587	9413
C	4	CD	N	1	1	4	P	?	T	S	?	0	A	?	?	P	2		A	MLC	3105	4935	3200	1735	15000	6100	11000	10065	247	4000	11000	850	5955	9045
C	4	CD	N	1	1	4	P	?	T	S	?	0	A	?	?	P	2		B	MLL	3105	5065	3310	1755	15000	6100	11000	9935	216	4000	11000	850	6030	8970
C	4	CD	N	1	1	4	P	?	T	S	?	0	A	?	?	P	2		C	MLC	3465	5020	3205	1815	15000	6100	11000	9980	276	4000	11000	850	5653	9347
C	4	CD	N	1	1	4	P	?	T	S	?	0	A	?	?	P	2		D	MLL	3465	5150	3315	1835	15000	6100	11000	9850	241	4000	11000	850	5731	9269
C	4	CD	N	1	1	4	P	?	T	S	?	0	A	?	?	P	2		E	MLC	3690	5045	3215	1830	15000	6100	11000	9955	291	4000	11000	850	5508	9492
C	4	CD	N	1	1	4	P	?	T	S	?	0	A	?	?	P	2		F	MLL	3690	5175	3325	1850	15000	6100	11000	9825	254	4000	11000	850	5588	9412
I	6	CD	N	1	1	5	R	?	T	S	?	0	A	?	?	M	2		A	MLC	3105	4775	3265	1510	15000	6100	11000	10225	223	4000	11000	850	6064	8936
I	6	CD	N	1	1	5	R	?	T	S	?	0	A	?	?	M	2		B	MLL	3105	4905	3375	1530	15000	6100	11000	10095	192	4000	11000	838	6100	8900
I	6	CD	N	1	1	5	R	?	T	S	?	0	A	?	?	M	2		C	MLC	3465	4850	3270	1580	15000	6100	11000	10150	249	4000	11000	850	5760	9240
I	6	CD	N	1	1	5	R	?	T	S	?	0	A	?	?	M	2		D	MLL	3465	4980	3380	1600	15000	6100	11000	10020	214	4000	11000	850	5838	9162
I	6	CD	N	1	1	5	R	?	T	S	?	0	A	?	?	M	2		E	MLC	3690	4875	3280	1595	15000	6100	11000	10125	262	4000	11000	850	5612	9388
I	6	CD	N	1	1	5	R	?	T	S	?	0	A	?	?	M	2		F	MLL	3690	5005	3390	1615	15000	6100	11000	9995	225	4000	11000	850	5692	9308
I	6	CD	N	1	1	5	R	?	T	S	?	0	A	?	?	P	2		A	MLC	3105	4775	3265	1510	15000	6100	11000	10225	223	4000	11000	850	6064	8936
I	6	CD	N	1	1	5	R	?	T	S	?	0	A	?	?	P	2		B	MLL	3105	4905	3375	1530	15000	6100	11000	10095	192	4000	11000	838	6100	8900
I	6	CD	N	1	1	5	R	?	T	S	?	0	A	?	?	P	2		C	MLC	3465	4890	3280	1610	15000	6100	11000	10110	247	4000	11000	850	5760	9240
I	6	CD	N	1	1	5	R	?	T	S	?	0	A	?	?	P	2		D	MLL	3465	5020	3390	1630	15000	6100	11000	9980	212	4000	11000	850	5838	9162
I	6	CD	N	1	1	5	R	?	T	S	?	0	A	?	?	P	2		E	MLC	3690	4915	3290	1625	15000	6100	11000	10085	260	4000	11000	850	5613	9387
I	6	CD	N	1	1	5	R	?	T	S	?	0	A	?	?	P	2		F	MLL	3690	5045	3400	1645	15000	6100	11000	9955	222	4000	11000	850	5693	9307
C	6	CD	N	1	1	5	R	?	T	S	?	0	A	?	?	M	2		A	MLC	3105	4995	3285	1710	15000	6100	11000	10005	222	4000	11000	850	6024	8976
C	6	CD	N	1	1	5	R	?	T	S	?	0	A	?	?	M	2		B	MLL	3105	5125	3395	1730	15000	6100	11000	9875	190	4000	11000	850	6098	8902
C	6	CD	N	1	1	5	R	?	T	S	?	0	A	?	?	M	2		C	MLC	3465	5070	3290	1780	15000	6100	11000	9930	248	4000	11000	850	5726	9274
C	6	CD	N	1	1	5	R	?	T	S	?	0	A	?	?	M	2		D	MLL	3465	5200	3400	1800	15000	6100	11000	9800	212	4000	11000	850	5804	9196
C	6	CD	N	1	1	5	R	?	T	S	?	0	A	?	?	M	2		E	MLC	3690	5095	3300	1795	15000	6100	11000	9905	261	4000	11000	850	5582	9418
C	6	CD	N	1	1	5	R	?	T	S	?	0	A	?	?	M	2		F	MLL	3690	5225	3410	1815	15000	6100	11000	9775	223	4000	11000	850	5662	9338
C	6	CD	N	1	1	5	R	?	T	S	?	0	A	?	?	P	2		A	MLC	3105	4995	3285	1710	15000	6100	11000	10005	222	4000	11000	850	6024	8976
C	6	CD	N	1	1	5	R	?	T	S	?	0	A	?	?	P	2		B	MLL	3105	5125	3395	1730	15000	6100	11000	9875	190	4000	11000	850	6098	8902
C	6	CD	N	1	1	5	R	?	T	S	?	0	A	?	?	P	2		C	MLC	3465	5110	3300	1810	15000	6100	11000	9890	245	4000	11000	850	5726	9274
C	6	CD	N	1	1	5	R	?	T	S	?	0	A	?	?	P	2		D	MLL	3465	5240	3410	1830	15000	6100	11000	9760	209	4000	11000	850	5804	9196
C	6	CD	N	1	1	5	R	?	T	S	?	0	A	?	?	P	2		E	MLC	3690	5135	3310	1825	15000	6100	11000	9865	258	4000	11000	850	5582	9418
C	6	CD	N	1	1	5	R	?	T	S	?	0	A	?	?	P	2		F	MLL	3690	5265	3420	1845	15000	6100	11000	9735	220	4000	11000	850	5662	9338
I	6	CD	N	1	1	5	S	?	T	S	?	0	A	?	?	M	2		A	MLC	3105	4835	3290	1545	15000	6100	11000	10165	217	4000	11000	850	6073	8927
I	6	CD	N	1	1	5	S	?	T	S	?	0	A	?	?	M	2		B	MLL	3105	4965	3400	1565	15000	6100	11000	10035	186	4000	11000	835	6100	8900
I	6	CD	N	1	1	5	S	?	T	S	?	0	A	?	?	M	2		C	MLC	3465	4910	3295	1615	15000	6100	11000	10090	242	4000	11000	850	5770	9230
I	6	CD	N	1	1	5	S	?	T	S	?	0	A	?	?	M	2		D	MLL	3465	5040	3405	1635	15000	6100	11000	9960	207	4000	11000	850	5848	9152
I	6	CD	N	1	1	5	S	?	T	S	?	0	A	?	?	M	2		E	MLC	3690	4935	3305	1630	15000	6100	11000	10065	255	4000	11000	850	5623	9377
I	6	CD	N	1	1	5	S	?	T	S	?	0	A	?	?	M	2		F	MLL	3690	5065	3415	1650	15000	6100	11000	9935	217	4000	11000	850	5704	9296
I	6	CD	N	1	1	5	S	?	T	S	?	0	A	?	?	P	2		A	MLC	3105	4875	3300	1575	15000	6100	11000	10125	215	4000	11000	850	6072	8928
I	6	CD	N	1	1	5	S	?	T	S	?	0	A	?	?	P	2		B	MLL	3105	5005	3410	1595	15000	6100	11000	9995	183	4000	11000	836	6100	8900
I	6	CD	N	1	1	5	S	?	T	S	?	0	A	?	?	P	2		C	MLC	3465	4950	3305	1645	15000	6100	11000	10050	240	4000	11000	850	5770	9230
I	6	CD	N	1	1	5	S	?	T	S	?	0	A	?	?	P	2		D	MLL	3465	5080	3415	1665	15000	6100	11000	9920	204	4000	11000	850	5848	9152
I	6	CD	N	1	1	5	S	?	T	S	?	0	A	?	?	P	2		E	MLC	3690	4975	3315	1660	15000	6100	11000	10025	252	4000	11000	850	5624	9376
I	6	CD	N	1	1	5	S	?	T	S	?	0	A	?	?	P	2		F	MLL	3690	5105	3425	1680	15000	6100	11000	9895	214	4000	11000	850	5704	9296
C	6	CD	N	1	1	5	S	?	T	S	?	0	A	?	?	M	2		A	MLC	3105	5055	3310	1745	15000	6100	11000	9945	215	4000	11000	850	6032	8968
C	6	CD	N	1	1	5	S	?	T	S	?	0	A	?	?	M	2		B	MLL	3105	5185	3420	1765	15000	6100	11000	9815	183	4000	11000	848	6100	8900
C	6	CD	N	1	1	5	S	?	T	S	?	0	A	?	?	M	2		C	MLC	3465	5130	3315	1815	15000	6100	11000	9870	240	4000	11000	850	5736	9264
C	6	CD	N	1	1	5	S	?	T	S	?	0	A	?	?	M	2		D	MLL	3465	5260	3425	1835	15000	6100	11000	9740	205	4000	11000	850	5814	9186

Variante *Variant*		Versione *Version*																		Cabina *Cabin*	Interasse 1 *Wheelbase 1* 2.1.1	Massa *Mass* 2.6	1° asse *1st axle* 2.6.1.	2° asse *2nd axle* 2.6.1.	Massa compl. *Max. mass* 2.8.	1° asse *1st axle* 2.9.	2° asse *2nd axle* 2.9.	S 2.12.1.	X_{min} 2.2.2.1.	1° asse *1st axle* 2.8.1.	2° asse *2nd axle* 2.8.1.	X_{max} 2.2.2.1.	1° asse *1st axle* 2.8.1.	2° asse *2nd axle* 2.8.1.
C	6	CD	N	1	1	5	S	?	T	S	?	0	A	?	?	M	2		E	MLC	3690	5155	3325	1830	15000	6100	11000	9845	253	4000	11000	850	5593	9407
C	6	CD	N	1	1	5	S	?	T	S	?	0	A	?	?	M	2		F	MLL	3690	5285	3435	1850	15000	6100	11000	9715	215	4000	11000	850	5673	9327
C	6	CD	N	1	1	5	S	?	T	S	?	0	A	?	?	P	2		A	MLC	3105	5095	3320	1775	15000	6100	11000	9905	213	4000	11000	850	6032	8968
C	6	CD	N	1	1	5	S	?	T	S	?	0	A	?	?	P	2		B	MLL	3105	5225	3430	1795	15000	6100	11000	9775	181	4000	11000	848	6100	8900
C	6	CD	N	1	1	5	S	?	T	S	?	0	A	?	?	P	2		C	MLC	3465	5170	3325	1845	15000	6100	11000	9830	238	4000	11000	850	5736	9264
C	6	CD	N	1	1	5	S	?	T	S	?	0	A	?	?	P	2		D	MLL	3465	5300	3435	1865	15000	6100	11000	9700	202	4000	11000	850	5815	9185
C	6	CD	N	1	1	5	S	?	T	S	?	0	A	?	?	P	2		E	MLC	3690	5195	3335	1860	15000	6100	11000	9805	250	4000	11000	850	5594	9406
C	6	CD	N	1	1	5	S	?	T	S	?	0	A	?	?	P	2		F	MLL	3690	5325	3445	1880	15000	6100	11000	9675	212	4000	11000	850	5674	9326
I	6	CD	N	1	1	5	V	?	T	S	?	0	A	?	?	M	2		A	MLC	3105	4935	3360	1575	15000	6100	11000	10065	197	4000	11000	845	6100	8900
I	6	CD	N	1	1	5	V	?	T	S	?	0	A	?	?	M	2		B	MLL	3105	5065	3470	1595	15000	6100	11000	9935	166	4000	11000	822	6100	8900
I	6	CD	N	1	1	5	V	?	T	S	?	0	A	?	?	M	2		C	MLC	3465	5010	3365	1645	15000	6100	11000	9990	220	4000	11000	850	5816	9184
I	6	CD	N	1	1	5	V	?	T	S	?	0	A	?	?	M	2		D	MLL	3465	5140	3475	1665	15000	6100	11000	9860	185	4000	11000	850	5894	9106
I	6	CD	N	1	1	5	V	?	T	S	?	0	A	?	?	M	2		E	MLC	3690	5035	3375	1660	15000	6100	11000	9965	231	4000	11000	850	5670	9330
I	6	CD	N	1	1	5	V	?	T	S	?	0	A	?	?	M	2		F	MLL	3690	5165	3485	1680	15000	6100	11000	9835	193	4000	11000	850	5751	9249
I	6	CD	N	1	1	5	V	?	T	S	?	0	A	?	?	P	2		A	MLC	3105	4975	3370	1605	15000	6100	11000	10025	195	4000	11000	846	6100	8900
I	6	CD	N	1	1	5	V	?	T	S	?	0	A	?	?	P	2		B	MLL	3105	5105	3480	1625	15000	6100	11000	9895	163	4000	11000	822	6100	8900
I	6	CD	N	1	1	5	V	?	T	S	?	0	A	?	?	P	2		C	MLC	3465	5050	3375	1675	15000	6100	11000	9950	218	4000	11000	850	5816	9184
I	6	CD	N	1	1	5	V	?	T	S	?	0	A	?	?	P	2		D	MLL	3465	5180	3485	1695	15000	6100	11000	9820	182	4000	11000	850	5894	9106
I	6	CD	N	1	1	5	V	?	T	S	?	0	A	?	?	P	2		E	MLC	3690	5075	3385	1690	15000	6100	11000	9925	229	4000	11000	850	5671	9329
I	6	CD	N	1	1	5	V	?	T	S	?	0	A	?	?	P	2		F	MLL	3690	5205	3495	1710	15000	6100	11000	9795	190	4000	11000	850	5751	9249
C	6	CD	N	1	1	5	V	?	T	S	?	0	A	?	?	M	2		A	MLC	3105	5155	3380	1775	15000	6100	11000	9845	196	4000	11000	850	6075	8925
C	6	CD	N	1	1	5	V	?	T	S	?	0	A	?	?	M	2		B	MLL	3105	5285	3490	1795	15000	6100	11000	9715	163	4000	11000	834	6100	8900
C	6	CD	N	1	1	5	V	?	T	S	?	0	A	?	?	M	2		C	MLC	3465	5230	3385	1845	15000	6100	11000	9770	218	4000	11000	850	5782	9218
C	6	CD	N	1	1	5	V	?	T	S	?	0	A	?	?	M	2		D	MLL	3465	5360	3495	1865	15000	6100	11000	9640	182	4000	11000	850	5860	9140
C	6	CD	N	1	1	5	V	?	T	S	?	0	A	?	?	M	2		E	MLC	3690	5255	3395	1860	15000	6100	11000	9745	229	4000	11000	850	5640	9360
C	6	CD	N	1	1	5	V	?	T	S	?	0	A	?	?	M	2		F	MLL	3690	5385	3505	1880	15000	6100	11000	9615	190	4000	11000	850	5720	9280
C	6	CD	N	1	1	5	V	?	T	S	?	0	A	?	?	P	2		A	MLC	3105	5195	3390	1805	15000	6100	11000	9805	193	4000	11000	850	6074	8926
C	6	CD	N	1	1	5	V	?	T	S	?	0	A	?	?	P	2		B	MLL	3105	5325	3500	1825	15000	6100	11000	9675	160	4000	11000	834	6100	8900
C	6	CD	N	1	1	5	V	?	T	S	?	0	A	?	?	P	2		C	MLC	3465	5270	3395	1875	15000	6100	11000	9730	215	4000	11000	850	5782	9218
C	6	CD	N	1	1	5	V	?	T	S	?	0	A	?	?	P	2		D	MLL	3465	5400	3505	1895	15000	6100	11000	9600	179	4000	11000	850	5860	9140
C	6	CD	N	1	1	5	V	?	T	S	?	0	A	?	?	P	2		E	MLC	3690	5295	3405	1890	15000	6100	11000	9705	226	4000	11000	850	5641	9359
C	6	CD	N	1	1	5	V	?	T	S	?	0	A	?	?	P	2		F	MLL	3690	5425	3515	1910	15000	6100	11000	9575	187	4000	11000	850	5721	9279
I	6	CD	N	1	1	5	W	?	T	S	?	0	A	?	?	M	2		A	MLC	3105	4925	3350	1575	15000	6100	11000	10075	200	4000	11000	848	6100	8900
I	6	CD	N	1	1	5	W	?	T	S	?	0	A	?	?	M	2		B	MLL	3105	5055	3460	1595	15000	6100	11000	9945	169	4000	11000	824	6100	8900
I	6	CD	N	1	1	5	W	?	T	S	?	0	A	?	?	M	2		C	MLC	3465	5000	3355	1645	15000	6100	11000	10000	223	4000	11000	850	5808	9192
I	6	CD	N	1	1	5	W	?	T	S	?	0	A	?	?	M	2		D	MLL	3465	5130	3465	1665	15000	6100	11000	9870	188	4000	11000	850	5886	9114
I	6	CD	N	1	1	5	W	?	T	S	?	0	A	?	?	M	2		E	MLC	3690	5025	3365	1660	15000	6100	11000	9975	235	4000	11000	850	5663	9337
I	6	CD	N	1	1	5	W	?	T	S	?	0	A	?	?	M	2		F	MLL	3690	5155	3475	1680	15000	6100	11000	9845	197	4000	11000	850	5743	9257
I	6	CD	N	1	1	5	W	?	T	S	?	0	A	?	?	P	2		A	MLC	3105	4965	3360	1605	15000	6100	11000	10035	198	4000	11000	848	6100	8900
I	6	CD	N	1	1	5	W	?	T	S	?	0	A	?	?	P	2		B	MLL	3105	5095	3470	1625	15000	6100	11000	9905	166	4000	11000	824	6100	8900
I	6	CD	N	1	1	5	W	?	T	S	?	0	A	?	?	P	2		C	MLC	3465	5040	3365	1675	15000	6100	11000	9960	221	4000	11000	850	5808	9192
I	6	CD	N	1	1	5	W	?	T	S	?	0	A	?	?	P	2		D	MLL	3465	5170	3475	1695	15000	6100	11000	9830	185	4000	11000	850	5886	9114
I	6	CD	N	1	1	5	W	?	T	S	?	0	A	?	?	P	2		E	MLC	3690	5065	3375	1690	15000	6100	11000	9935	232	4000	11000	850	5664	9336
I	6	CD	N	1	1	5	W	?	T	S	?	0	A	?	?	P	2		F	MLL	3690	5195	3485	1710	15000	6100	11000	9805	194	4000	11000	850	5744	9256
C	6	CD	N	1	1	5	W	?	T	S	?	0	A	?	?	M	2		A	MLC	3105	5145	3370	1775	15000	6100	11000	9855	198	4000	11000	850	6068	8932
C	6	CD	N	1	1	5	W	?	T	S	?	0	A	?	?	M	2		B	MLL	3105	5275	3480	1795	15000	6100	11000	9725	166	4000	11000	837	6100	8900
C	6	CD	N	1	1	5	W	?	T	S	?	0	A	?	?	M	2		C	MLC	3465	5220	3375	1845	15000	6100	11000	9780	221	4000	11000	850	5774	9226
C	6	CD	N	1	1	5	W	?	T	S	?	0	A	?	?	M	2		D	MLL	3465	5350	3485	1865	15000	6100	11000	9650	185	4000	11000	850	5852	9148

Variante *Variant*		Versione *Version*																		Cabina *Cabin*	Interasse 1 *Wheelbase 1* 2.1.1	Massa *Mass* 2.6	1° asse *1st axle* 2.6.1.	2° asse *2nd axle* 2.6.1.	Massa compl. *Max. mass* 2.8.	1° asse *1st axle* 2.9.	2° asse *2nd axle* 2.9.	S 2.12.1.	X_{min} 2.2.2.1.	1° asse *1st axle* 2.8.1.	2° asse *2nd axle* 2.8.1.	X_{max} 2.2.2.1.	1° asse *1st axle* 2.8.1.	2° asse *2nd axle* 2.8.1.
C	6	CD	N	1	1	5	W	?	T	S	?	0	A	?	?	M	2		E	MLC	3690	5245	3385	1860	15000	6100	11000	9755	233	4000	11000	850	5632	9368
C	6	CD	N	1	1	5	W	?	T	S	?	0	A	?	?	M	2		F	MLL	3690	5375	3495	1880	15000	6100	11000	9625	194	4000	11000	850	5712	9288
C	6	CD	N	1	1	5	W	?	T	S	?	0	A	?	?	P	2		A	MLC	3105	5185	3380	1805	15000	6100	11000	9815	196	4000	11000	850	6067	8933
C	6	CD	N	1	1	5	W	?	T	S	?	0	A	?	?	P	2		B	MLL	3105	5315	3490	1825	15000	6100	11000	9685	164	4000	11000	837	6100	8900
C	6	CD	N	1	1	5	W	?	T	S	?	0	A	?	?	P	2		C	MLC	3465	5260	3385	1875	15000	6100	11000	9740	219	4000	11000	850	5774	9226
C	6	CD	N	1	1	5	W	?	T	S	?	0	A	?	?	P	2		D	MLL	3465	5390	3495	1895	15000	6100	11000	9610	182	4000	11000	850	5852	9148
C	6	CD	N	1	1	5	W	?	T	S	?	0	A	?	?	P	2		E	MLC	3690	5285	3395	1890	15000	6100	11000	9715	230	4000	11000	850	5633	9367
C	6	CD	N	1	1	5	W	?	T	S	?	0	A	?	?	P	2		F	MLL	3690	5415	3505	1910	15000	6100	11000	9585	191	4000	11000	850	5713	9287
I	4	CD	P	1	1	4	P	?	T	S	?	0	A	?	?	M	2		A	MLC	3105	4685	3170	1515	15990	6100	11000	11305	500	4990	11000	805	6100	9890
I	4	CD	P	1	1	4	P	?	T	S	?	0	A	?	?	M	2		B	MLL	3105	4815	3280	1535	15990	6100	11000	11175	475	4990	11000	784	6100	9890
I	4	CD	P	1	1	4	P	?	T	S	?	0	A	?	?	M	2		C	MLC	3465	4760	3175	1585	15990	6100	11000	11230	560	4990	11000	850	5930	10060
I	4	CD	P	1	1	4	P	?	T	S	?	0	A	?	?	M	2		D	MLL	3465	4890	3285	1605	15990	6100	11000	11100	532	4990	11000	850	6008	9982
I	4	CD	P	1	1	4	P	?	T	S	?	0	A	?	?	M	2		E	MLC	3690	4785	3185	1600	15990	6100	11000	11205	594	4990	11000	850	5766	10224
I	4	CD	P	1	1	4	P	?	T	S	?	0	A	?	?	M	2		F	MLL	3690	4915	3295	1620	15990	6100	11000	11075	565	4990	11000	850	5846	10144
I	4	CD	P	1	1	4	P	?	T	S	?	0	A	?	?	P	2		A	MLC	3105	4715	3180	1535	15990	6100	11000	11275	498	4990	11000	804	6100	9890
I	4	CD	P	1	1	4	P	?	T	S	?	0	A	?	?	P	2		B	MLL	3105	4845	3290	1555	15990	6100	11000	11145	474	4990	11000	783	6100	9890
I	4	CD	P	1	1	4	P	?	T	S	?	0	A	?	?	P	2		C	MLC	3465	4800	3185	1615	15990	6100	11000	11190	559	4990	11000	850	5930	10060
I	4	CD	P	1	1	4	P	?	T	S	?	0	A	?	?	P	2		D	MLL	3465	4930	3295	1635	15990	6100	11000	11060	531	4990	11000	850	6008	9982
I	4	CD	P	1	1	4	P	?	T	S	?	0	A	?	?	P	2		E	MLC	3690	4825	3195	1630	15990	6100	11000	11165	593	4990	11000	850	5767	10223
I	4	CD	P	1	1	4	P	?	T	S	?	0	A	?	?	P	2		F	MLL	3690	4955	3305	1650	15990	6100	11000	11035	563	4990	11000	850	5847	10143
C	4	CD	P	1	1	4	P	?	T	S	?	0	A	?	?	M	2		A	MLC	3105	4905	3190	1715	15990	6100	11000	11085	504	4990	11000	815	6100	9890
C	4	CD	P	1	1	4	P	?	T	S	?	0	A	?	?	M	2		B	MLL	3105	5035	3300	1735	15990	6100	11000	10955	479	4990	11000	794	6100	9890
C	4	CD	P	1	1	4	P	?	T	S	?	0	A	?	?	M	2		C	MLC	3465	4980	3195	1785	15990	6100	11000	11010	565	4990	11000	850	5896	10094
C	4	CD	P	1	1	4	P	?	T	S	?	0	A	?	?	M	2		D	MLL	3465	5110	3305	1805	15990	6100	11000	10880	537	4990	11000	850	5974	10016
C	4	CD	P	1	1	4	P	?	T	S	?	0	A	?	?	M	2		E	MLC	3690	5005	3205	1800	15990	6100	11000	10985	600	4990	11000	850	5735	10255
C	4	CD	P	1	1	4	P	?	T	S	?	0	A	?	?	M	2		F	MLL	3690	5135	3315	1820	15990	6100	11000	10855	569	4990	11000	850	5815	10175
C	4	CD	P	1	1	4	P	?	T	S	?	0	A	?	?	P	2		A	MLC	3105	4935	3200	1735	15990	6100	11000	11055	503	4990	11000	815	6100	9890
C	4	CD	P	1	1	4	P	?	T	S	?	0	A	?	?	P	2		B	MLL	3105	5065	3310	1755	15990	6100	11000	10925	477	4990	11000	793	6100	9890
C	4	CD	P	1	1	4	P	?	T	S	?	0	A	?	?	P	2		C	MLC	3465	5020	3205	1815	15990	6100	11000	10970	564	4990	11000	850	5896	10094
C	4	CD	P	1	1	4	P	?	T	S	?	0	A	?	?	P	2		D	MLL	3465	5150	3315	1835	15990	6100	11000	10840	535	4990	11000	850	5974	10016
C	4	CD	P	1	1	4	P	?	T	S	?	0	A	?	?	P	2		E	MLC	3690	5045	3215	1830	15990	6100	11000	10945	598	4990	11000	850	5736	10254
C	4	CD	P	1	1	4	P	?	T	S	?	0	A	?	?	P	2		F	MLL	3690	5175	3325	1850	15990	6100	11000	10815	568	4990	11000	850	5816	10174
I	4	CD	P	1	1	4	P	?	S	R	?	0	A	?	?	M	2		A	MLC	3105	4685	3170	1515	15990	5800	10900	11305	527	5090	10900	722	5800	10190
I	4	CD	P	1	1	4	P	?	S	R	?	0	A	?	?	M	2		B	MLL	3105	4815	3280	1535	15990	5800	10900	11175	503	5090	10900	700	5800	10190
I	4	CD	P	1	1	4	P	?	S	R	?	0	A	?	?	M	2		C	MLC	3465	4760	3175	1585	15990	5800	10900	11230	591	5090	10900	810	5800	10190
I	4	CD	P	1	1	4	P	?	S	R	?	0	A	?	?	M	2		D	MLL	3465	4890	3285	1605	15990	5800	10900	11100	563	5090	10900	785	5800	10190
I	4	CD	P	1	1	4	P	?	S	R	?	0	A	?	?	M	2		E	MLC	3690	4785	3185	1600	15990	5800	10900	11205	627	5090	10900	850	5766	10224
I	4	CD	P	1	1	4	P	?	S	R	?	0	A	?	?	M	2		F	MLL	3690	4915	3295	1620	15990	5800	10900	11075	598	5090	10900	835	5800	10190
I	4	CD	P	1	1	4	P	?	S	R	?	0	A	?	?	P	2		A	MLC	3105	4715	3180	1535	15990	5800	10900	11275	526	5090	10900	722	5800	10190
I	4	CD	P	1	1	4	P	?	S	R	?	0	A	?	?	P	2		B	MLL	3105	4845	3290	1555	15990	5800	10900	11145	501	5090	10900	699	5800	10190
I	4	CD	P	1	1	4	P	?	S	R	?	0	A	?	?	P	2		C	MLC	3465	4800	3185	1615	15990	5800	10900	11190	590	5090	10900	810	5800	10190
I	4	CD	P	1	1	4	P	?	S	R	?	0	A	?	?	P	2		D	MLL	3465	4930	3295	1635	15990	5800	10900	11060	562	5090	10900	785	5800	10190
I	4	CD	P	1	1	4	P	?	S	R	?	0	A	?	?	P	2		E	MLC	3690	4825	3195	1630	15990	5800	10900	11165	626	5090	10900	850	5767	10223
I	4	CD	P	1	1	4	P	?	S	R	?	0	A	?	?	P	2		F	MLL	3690	4955	3305	1650	15990	5800	10900	11035	597	5090	10900	834	5800	10190
C	4	CD	P	1	1	4	P	?	S	R	?	0	A	?	?	M	2		A	MLC	3105	4905	3190	1715	15990	5800	10900	11085	532	5090	10900	731	5800	10190
C	4	CD	P	1	1	4	P	?	S	R	?	0	A	?	?	M	2		B	MLL	3105	5035	3300	1735	15990	5800	10900	10955	507	5090	10900	709	5800	10190
C	4	CD	P	1	1	4	P	?	S	R	?	0	A	?	?	M	2		C	MLC	3465	4980	3195	1785	15990	5800	10900	11010	596	5090	10900	820	5800	10190
C	4	CD	P	1	1	4	P	?	S	R	?	0	A	?	?	M	2		D	MLL	3465	5110	3305	1805	15990	5800	10900	10880	568	5090	10900	795	5800	10190

Variante *Variant*		Versione *Version*																		Cabina *Cabin*	Interasse 1 *Wheelbase 1* 2.1.1	Massa *Mass* 2.6	1° asse *1st axle* 2.6.1.	2° asse *2nd axle* 2.6.1.	Massa compl. *Max. mass* 2.8.	1° asse *1st axle* 2.9.	2° asse *2nd axle* 2.9.	S 2.12.1.	X_{min} 2.2.2.1.	1° asse *1st axle* 2.8.1.	2° asse *2nd axle* 2.8.1.	X_{max} 2.2.2.1.	1° asse *1st axle* 2.8.1.	2° asse *2nd axle* 2.8.1.
C	4	CD	P	1	1	4	P	?	S	R	?	0	A	?	?	M	2		E	MLC	3690	5005	3205	1800	15990	5800	10900	10985	633	5090	10900	850	5735	10255
C	4	CD	P	1	1	4	P	?	S	R	?	0	A	?	?	M	2		F	MLL	3690	5135	3315	1820	15990	5800	10900	10855	603	5090	10900	845	5800	10190
C	4	CD	P	1	1	4	P	?	S	R	?	0	A	?	?	P	2		A	MLC	3105	4935	3200	1735	15990	5800	10900	11055	531	5090	10900	730	5800	10190
C	4	CD	P	1	1	4	P	?	S	R	?	0	A	?	?	P	2		B	MLL	3105	5065	3310	1755	15990	5800	10900	10925	506	5090	10900	708	5800	10190
C	4	CD	P	1	1	4	P	?	S	R	?	0	A	?	?	P	2		C	MLC	3465	5020	3205	1815	15990	5800	10900	10970	595	5090	10900	820	5800	10190
C	4	CD	P	1	1	4	P	?	S	R	?	0	A	?	?	P	2		D	MLL	3465	5150	3315	1835	15990	5800	10900	10840	567	5090	10900	794	5800	10190
C	4	CD	P	1	1	4	P	?	S	R	?	0	A	?	?	P	2		E	MLC	3690	5045	3215	1830	15990	5800	10900	10945	632	5090	10900	850	5736	10254
C	4	CD	P	1	1	4	P	?	S	R	?	0	A	?	?	P	2		F	MLL	3690	5175	3325	1850	15990	5800	10900	10815	602	5090	10900	844	5800	10190
I	6	CD	P	1	1	5	R	?	T	S	?	0	A	?	?	M	2		A	MLC	3105	4775	3265	1510	15990	6100	11000	11215	478	4990	11000	785	6100	9890
I	6	CD	P	1	1	5	R	?	T	S	?	0	A	?	?	M	2		B	MLL	3105	4905	3375	1530	15990	6100	11000	11085	452	4990	11000	763	6100	9890
I	6	CD	P	1	1	5	R	?	T	S	?	0	A	?	?	M	2		C	MLC	3465	4850	3270	1580	15990	6100	11000	11140	535	4990	11000	850	6003	9987
I	6	CD	P	1	1	5	R	?	T	S	?	0	A	?	?	M	2		D	MLL	3465	4980	3380	1600	15990	6100	11000	11010	507	4990	11000	850	6081	9909
I	6	CD	P	1	1	5	R	?	T	S	?	0	A	?	?	M	2		E	MLC	3690	4875	3280	1595	15990	6100	11000	11115	568	4990	11000	850	5840	10150
I	6	CD	P	1	1	5	R	?	T	S	?	0	A	?	?	M	2		F	MLL	3690	5005	3390	1615	15990	6100	11000	10985	537	4990	11000	850	5920	10070
I	6	CD	P	1	1	5	R	?	T	S	?	0	A	?	?	P	2		A	MLC	3105	4775	3265	1510	15990	6100	11000	11215	478	4990	11000	785	6100	9890
I	6	CD	P	1	1	5	R	?	T	S	?	0	A	?	?	P	2		B	MLL	3105	4905	3375	1530	15990	6100	11000	11085	452	4990	11000	763	6100	9890
I	6	CD	P	1	1	5	R	?	T	S	?	0	A	?	?	P	2		C	MLC	3465	4890	3280	1610	15990	6100	11000	11100	534	4990	11000	850	6003	9987
I	6	CD	P	1	1	5	R	?	T	S	?	0	A	?	?	P	2		D	MLL	3465	5020	3390	1630	15990	6100	11000	10970	505	4990	11000	850	6081	9909
I	6	CD	P	1	1	5	R	?	T	S	?	0	A	?	?	P	2		E	MLC	3690	4915	3290	1625	15990	6100	11000	11075	566	4990	11000	850	5841	10149
I	6	CD	P	1	1	5	R	?	T	S	?	0	A	?	?	P	2		F	MLL	3690	5045	3400	1645	15990	6100	11000	10945	536	4990	11000	850	5921	10069
C	6	CD	P	1	1	5	R	?	T	S	?	0	A	?	?	M	2		A	MLC	3105	4995	3285	1710	15990	6100	11000	10995	481	4990	11000	795	6100	9890
C	6	CD	P	1	1	5	R	?	T	S	?	0	A	?	?	M	2		B	MLL	3105	5125	3395	1730	15990	6100	11000	10865	456	4990	11000	773	6100	9890
C	6	CD	P	1	1	5	R	?	T	S	?	0	A	?	?	M	2		C	MLC	3465	5070	3290	1780	15990	6100	11000	10920	539	4990	11000	850	5969	10021
C	6	CD	P	1	1	5	R	?	T	S	?	0	A	?	?	M	2		D	MLL	3465	5200	3400	1800	15990	6100	11000	10790	511	4990	11000	850	6047	9943
C	6	CD	P	1	1	5	R	?	T	S	?	0	A	?	?	M	2		E	MLC	3690	5095	3300	1795	15990	6100	11000	10895	572	4990	11000	850	5810	10180
C	6	CD	P	1	1	5	R	?	T	S	?	0	A	?	?	M	2		F	MLL	3690	5225	3410	1815	15990	6100	11000	10765	542	4990	11000	850	5890	10100
C	6	CD	P	1	1	5	R	?	T	S	?	0	A	?	?	P	2		A	MLC	3105	4995	3285	1710	15990	6100	11000	10995	481	4990	11000	795	6100	9890
C	6	CD	P	1	1	5	R	?	T	S	?	0	A	?	?	P	2		B	MLL	3105	5125	3395	1730	15990	6100	11000	10865	456	4990	11000	773	6100	9890
C	6	CD	P	1	1	5	R	?	T	S	?	0	A	?	?	P	2		C	MLC	3465	5110	3300	1810	15990	6100	11000	10880	538	4990	11000	850	5969	10021
C	6	CD	P	1	1	5	R	?	T	S	?	0	A	?	?	P	2		D	MLL	3465	5240	3410	1830	15990	6100	11000	10750	509	4990	11000	850	6047	9943
C	6	CD	P	1	1	5	R	?	T	S	?	0	A	?	?	P	2		E	MLC	3690	5135	3310	1825	15990	6100	11000	10855	571	4990	11000	850	5810	10180
C	6	CD	P	1	1	5	R	?	T	S	?	0	A	?	?	P	2		F	MLL	3690	5265	3420	1845	15990	6100	11000	10725	540	4990	11000	850	5891	10099
I	6	CD	P	1	1	5	R	?	S	R	?	0	A	?	?	M	2		A	MLC	3105	4775	3265	1510	15990	5800	10900	11215	505	5090	10900	702	5800	10190
I	6	CD	P	1	1	5	R	?	S	R	?	0	A	?	?	M	2		B	MLL	3105	4905	3375	1530	15990	5800	10900	11085	480	5090	10900	679	5800	10190
I	6	CD	P	1	1	5	R	?	S	R	?	0	A	?	?	M	2		C	MLC	3465	4850	3270	1580	15990	5800	10900	11140	566	5090	10900	787	5800	10190
I	6	CD	P	1	1	5	R	?	S	R	?	0	A	?	?	M	2		D	MLL	3465	4980	3380	1600	15990	5800	10900	11010	538	5090	10900	762	5800	10190
I	6	CD	P	1	1	5	R	?	S	R	?	0	A	?	?	M	2		E	MLC	3690	4875	3280	1595	15990	5800	10900	11115	601	5090	10900	837	5800	10190
I	6	CD	P	1	1	5	R	?	S	R	?	0	A	?	?	M	2		F	MLL	3690	5005	3390	1615	15990	5800	10900	10985	571	5090	10900	810	5800	10190
I	6	CD	P	1	1	5	R	?	S	R	?	0	A	?	?	P	2		A	MLC	3105	4775	3265	1510	15990	5800	10900	11215	505	5090	10900	702	5800	10190
I	6	CD	P	1	1	5	R	?	S	R	?	0	A	?	?	P	2		B	MLL	3105	4905	3375	1530	15990	5800	10900	11085	480	5090	10900	679	5800	10190
I	6	CD	P	1	1	5	R	?	S	R	?	0	A	?	?	P	2		C	MLC	3465	4890	3280	1610	15990	5800	10900	11100	565	5090	10900	787	5800	10190
I	6	CD	P	1	1	5	R	?	S	R	?	0	A	?	?	P	2		D	MLL	3465	5020	3390	1630	15990	5800	10900	10970	537	5090	10900	761	5800	10190
I	6	CD	P	1	1	5	R	?	S	R	?	0	A	?	?	P	2		E	MLC	3690	4915	3290	1625	15990	5800	10900	11075	600	5090	10900	836	5800	10190
I	6	CD	P	1	1	5	R	?	S	R	?	0	A	?	?	P	2		F	MLL	3690	5045	3400	1645	15990	5800	10900	10945	570	5090	10900	809	5800	10190
C	6	CD	P	1	1	5	R	?	S	R	?	0	A	?	?	M	2		A	MLC	3105	4995	3285	1710	15990	5800	10900	10995	510	5090	10900	710	5800	10190
C	6	CD	P	1	1	5	R	?	S	R	?	0	A	?	?	M	2		B	MLL	3105	5125	3395	1730	15990	5800	10900	10865	484	5090	10900	687	5800	10190
C	6	CD	P	1	1	5	R	?	S	R	?	0	A	?	?	M	2		C	MLC	3465	5070	3290	1780	15990	5800	10900	10920	571	5090	10900	796	5800	10190
C	6	CD	P	1	1	5	R	?	S	R	?	0	A	?	?	M	2		D	MLL	3465	5200	3400	1800	15990	5800	10900	10790	543	5090	10900	771	5800	10190

Variante *Variant*		Versione *Version*																		Cabina *Cabin*	Interasse 1 *Wheelbase 1* 2.1.1	Massa *Mass* 2.6	1° asse *1st axle* 2.6.1.	2° asse *2nd axle* 2.6.1.	Massa compl. *Max. mass* 2.8.	1° asse *1st axle* 2.9.	2° asse *2nd axle* 2.9.	S 2.12.1.	X_{min} 2.2.2.1.	1° asse *1st axle* 2.8.1.	2° asse *2nd axle* 2.8.1.	X_{max} 2.2.2.1.	1° asse *1st axle* 2.8.1.	2° asse *2nd axle* 2.8.1.
C	6	CD	P	1	1	5	R	?	S	R	?	0	A	?	?	M	2		E	MLC	3690	5095	3300	1795	15990	5800	10900	10895	606	5090	10900	847	5800	10190
C	6	CD	P	1	1	5	R	?	S	R	?	0	A	?	?	M	2		F	MLL	3690	5225	3410	1815	15990	5800	10900	10765	576	5090	10900	819	5800	10190
C	6	CD	P	1	1	5	R	?	S	R	?	0	A	?	?	P	2		A	MLC	3105	4995	3285	1710	15990	5800	10900	10995	510	5090	10900	710	5800	10190
C	6	CD	P	1	1	5	R	?	S	R	?	0	A	?	?	P	2		B	MLL	3105	5125	3395	1730	15990	5800	10900	10865	484	5090	10900	687	5800	10190
C	6	CD	P	1	1	5	R	?	S	R	?	0	A	?	?	P	2		C	MLC	3465	5110	3300	1810	15990	5800	10900	10880	570	5090	10900	796	5800	10190
C	6	CD	P	1	1	5	R	?	S	R	?	0	A	?	?	P	2		D	MLL	3465	5240	3410	1830	15990	5800	10900	10750	542	5090	10900	770	5800	10190
C	6	CD	P	1	1	5	R	?	S	R	?	0	A	?	?	P	2		E	MLC	3690	5135	3310	1825	15990	5800	10900	10855	605	5090	10900	846	5800	10190
C	6	CD	P	1	1	5	R	?	S	R	?	0	A	?	?	P	2		F	MLL	3690	5265	3420	1845	15990	5800	10900	10725	575	5090	10900	819	5800	10190
I	6	CD	P	1	1	5	S	?	T	S	?	0	A	?	?	M	2		A	MLC	3105	4835	3290	1545	15990	6100	11000	11155	473	4990	11000	782	6100	9890
I	6	CD	P	1	1	5	S	?	T	S	?	0	A	?	?	M	2		B	MLL	3105	4965	3400	1565	15990	6100	11000	11025	448	4990	11000	760	6100	9890
I	6	CD	P	1	1	5	S	?	T	S	?	0	A	?	?	M	2		C	MLC	3465	4910	3295	1615	15990	6100	11000	11080	530	4990	11000	850	6013	9977
I	6	CD	P	1	1	5	S	?	T	S	?	0	A	?	?	M	2		D	MLL	3465	5040	3405	1635	15990	6100	11000	10950	502	4990	11000	850	6091	9899
I	6	CD	P	1	1	5	S	?	T	S	?	0	A	?	?	M	2		E	MLC	3690	4935	3305	1630	15990	6100	11000	11055	562	4990	11000	850	5852	10138
I	6	CD	P	1	1	5	S	?	T	S	?	0	A	?	?	M	2		F	MLL	3690	5065	3415	1650	15990	6100	11000	10925	532	4990	11000	850	5932	10058
I	6	CD	P	1	1	5	S	?	T	S	?	0	A	?	?	P	2		A	MLC	3105	4875	3300	1575	15990	6100	11000	11115	472	4990	11000	782	6100	9890
I	6	CD	P	1	1	5	S	?	T	S	?	0	A	?	?	P	2		B	MLL	3105	5005	3410	1595	15990	6100	11000	10985	447	4990	11000	760	6100	9890
I	6	CD	P	1	1	5	S	?	T	S	?	0	A	?	?	P	2		C	MLC	3465	4950	3305	1645	15990	6100	11000	11040	529	4990	11000	850	6013	9977
I	6	CD	P	1	1	5	S	?	T	S	?	0	A	?	?	P	2		D	MLL	3465	5080	3415	1665	15990	6100	11000	10910	500	4990	11000	850	6091	9899
I	6	CD	P	1	1	5	S	?	T	S	?	0	A	?	?	P	2		E	MLC	3690	4975	3315	1660	15990	6100	11000	11015	561	4990	11000	850	5852	10138
I	6	CD	P	1	1	5	S	?	T	S	?	0	A	?	?	P	2		F	MLL	3690	5105	3425	1680	15990	6100	11000	10885	531	4990	11000	850	5932	10058
C	6	CD	P	1	1	5	S	?	T	S	?	0	A	?	?	M	2		A	MLC	3105	5055	3310	1745	15990	6100	11000	10935	477	4990	11000	792	6100	9890
C	6	CD	P	1	1	5	S	?	T	S	?	0	A	?	?	M	2		B	MLL	3105	5185	3420	1765	15990	6100	11000	10805	451	4990	11000	770	6100	9890
C	6	CD	P	1	1	5	S	?	T	S	?	0	A	?	?	M	2		C	MLC	3465	5130	3315	1815	15990	6100	11000	10860	534	4990	11000	850	5979	10011
C	6	CD	P	1	1	5	S	?	T	S	?	0	A	?	?	M	2		D	MLL	3465	5260	3425	1835	15990	6100	11000	10730	505	4990	11000	850	6057	9933
C	6	CD	P	1	1	5	S	?	T	S	?	0	A	?	?	M	2		E	MLC	3690	5155	3325	1830	15990	6100	11000	10835	567	4990	11000	850	5821	10169
C	6	CD	P	1	1	5	S	?	T	S	?	0	A	?	?	M	2		F	MLL	3690	5285	3435	1850	15990	6100	11000	10705	536	4990	11000	850	5901	10089
C	6	CD	P	1	1	5	S	?	T	S	?	0	A	?	?	P	2		A	MLC	3105	5095	3320	1775	15990	6100	11000	10895	476	4990	11000	792	6100	9890
C	6	CD	P	1	1	5	S	?	T	S	?	0	A	?	?	P	2		B	MLL	3105	5225	3430	1795	15990	6100	11000	10765	450	4990	11000	770	6100	9890
C	6	CD	P	1	1	5	S	?	T	S	?	0	A	?	?	P	2		C	MLC	3465	5170	3325	1845	15990	6100	11000	10820	533	4990	11000	850	5979	10011
C	6	CD	P	1	1	5	S	?	T	S	?	0	A	?	?	P	2		D	MLL	3465	5300	3435	1865	15990	6100	11000	10690	504	4990	11000	850	6057	9933
C	6	CD	P	1	1	5	S	?	T	S	?	0	A	?	?	P	2		E	MLC	3690	5195	3335	1860	15990	6100	11000	10795	566	4990	11000	850	5822	10168
C	6	CD	P	1	1	5	S	?	T	S	?	0	A	?	?	P	2		F	MLL	3690	5325	3445	1880	15990	6100	11000	10665	535	4990	11000	850	5902	10088
I	6	CD	P	1	1	5	S	?	S	R	?	0	A	?	?	M	2		A	MLC	3105	4835	3290	1545	15990	5800	10900	11155	501	5090	10900	699	5800	10190
I	6	CD	P	1	1	5	S	?	S	R	?	0	A	?	?	M	2		B	MLL	3105	4965	3400	1565	15990	5800	10900	11025	476	5090	10900	676	5800	10190
I	6	CD	P	1	1	5	S	?	S	R	?	0	A	?	?	M	2		C	MLC	3465	4910	3295	1615	15990	5800	10900	11080	561	5090	10900	783	5800	10190
I	6	CD	P	1	1	5	S	?	S	R	?	0	A	?	?	M	2		D	MLL	3465	5040	3405	1635	15990	5800	10900	10950	533	5090	10900	758	5800	10190
I	6	CD	P	1	1	5	S	?	S	R	?	0	A	?	?	M	2		E	MLC	3690	4935	3305	1630	15990	5800	10900	11055	596	5090	10900	833	5800	10190
I	6	CD	P	1	1	5	S	?	S	R	?	0	A	?	?	M	2		F	MLL	3690	5065	3415	1650	15990	5800	10900	10925	566	5090	10900	806	5800	10190
I	6	CD	P	1	1	5	S	?	S	R	?	0	A	?	?	P	2		A	MLC	3105	4875	3300	1575	15990	5800	10900	11115	500	5090	10900	698	5800	10190
I	6	CD	P	1	1	5	S	?	S	R	?	0	A	?	?	P	2		B	MLL	3105	5005	3410	1595	15990	5800	10900	10985	475	5090	10900	676	5800	10190
I	6	CD	P	1	1	5	S	?	S	R	?	0	A	?	?	P	2		C	MLC	3465	4950	3305	1645	15990	5800	10900	11040	560	5090	10900	783	5800	10190
I	6	CD	P	1	1	5	S	?	S	R	?	0	A	?	?	P	2		D	MLL	3465	5080	3415	1665	15990	5800	10900	10910	532	5090	10900	757	5800	10190
I	6	CD	P	1	1	5	S	?	S	R	?	0	A	?	?	P	2		E	MLC	3690	4975	3315	1660	15990	5800	10900	11015	595	5090	10900	832	5800	10190
I	6	CD	P	1	1	5	S	?	S	R	?	0	A	?	?	P	2		F	MLL	3690	5105	3425	1680	15990	5800	10900	10885	564	5090	10900	805	5800	10190
C	6	CD	P	1	1	5	S	?	S	R	?	0	A	?	?	M	2		A	MLC	3105	5055	3310	1745	15990	5800	10900	10935	505	5090	10900	707	5800	10190
C	6	CD	P	1	1	5	S	?	S	R	?	0	A	?	?	M	2		B	MLL	3105	5185	3420	1765	15990	5800	10900	10805	480	5090	10900	684	5800	10190
C	6	CD	P	1	1	5	S	?	S	R	?	0	A	?	?	M	2		C	MLC	3465	5130	3315	1815	15990	5800	10900	10860	566	5090	10900	793	5800	10190
C	6	CD	P	1	1	5	S	?	S	R	?	0	A	?	?	M	2		D	MLL	3465	5260	3425	1835	15990	5800	10900	10730	538	5090	10900	767	5800	10190

Variante *Variant*		Versione *Version*																		Cabina *Cabin*	Interasse 1 *Wheelbase 1* 2.1.1	Massa *Mass* 2.6	1° asse *1st axle* 2.6.1.	2° asse *2nd axle* 2.6.1.	Massa compl. *Max. mass* 2.8.	1° asse *1st axle* 2.9.	2° asse *2nd axle* 2.9.	S 2.12.1.	X_{min} 2.2.2.1.	1° asse *1st axle* 2.8.1.	2° asse *2nd axle* 2.8.1.	X_{max} 2.2.2.1.	1° asse *1st axle* 2.8.1.	2° asse *2nd axle* 2.8.1.
C	6	CD	P	1	1	5	S	?	S	R	?	0	A	?	?	M	2		E	MLC	3690	5155	3325	1830	15990	5800	10900	10835	601	5090	10900	843	5800	10190
C	6	CD	P	1	1	5	S	?	S	R	?	0	A	?	?	M	2		F	MLL	3690	5285	3435	1850	15990	5800	10900	10705	570	5090	10900	815	5800	10190
C	6	CD	P	1	1	5	S	?	S	R	?	0	A	?	?	P	2		A	MLC	3105	5095	3320	1775	15990	5800	10900	10895	504	5090	10900	707	5800	10190
C	6	CD	P	1	1	5	S	?	S	R	?	0	A	?	?	P	2		B	MLL	3105	5225	3430	1795	15990	5800	10900	10765	479	5090	10900	684	5800	10190
C	6	CD	P	1	1	5	S	?	S	R	?	0	A	?	?	P	2		C	MLC	3465	5170	3325	1845	15990	5800	10900	10820	565	5090	10900	793	5800	10190
C	6	CD	P	1	1	5	S	?	S	R	?	0	A	?	?	P	2		D	MLL	3465	5300	3435	1865	15990	5800	10900	10690	536	5090	10900	767	5800	10190
C	6	CD	P	1	1	5	S	?	S	R	?	0	A	?	?	P	2		E	MLC	3690	5195	3335	1860	15990	5800	10900	10795	600	5090	10900	843	5800	10190
C	6	CD	P	1	1	5	S	?	S	R	?	0	A	?	?	P	2		F	MLL	3690	5325	3445	1880	15990	5800	10900	10665	569	5090	10900	815	5800	10190
I	6	CD	P	1	1	5	V	?	T	S	?	0	A	?	?	M	2		A	MLC	3105	4935	3360	1575	15990	6100	11000	11055	458	4990	11000	770	6100	9890
I	6	CD	P	1	1	5	V	?	T	S	?	0	A	?	?	M	2		B	MLL	3105	5065	3470	1595	15990	6100	11000	10925	432	4990	11000	747	6100	9890
I	6	CD	P	1	1	5	V	?	T	S	?	0	A	?	?	M	2		C	MLC	3465	5010	3365	1645	15990	6100	11000	10980	513	4990	11000	850	6059	9931
I	6	CD	P	1	1	5	V	?	T	S	?	0	A	?	?	M	2		D	MLL	3465	5140	3475	1665	15990	6100	11000	10850	484	4990	11000	838	6100	9890
I	6	CD	P	1	1	5	V	?	T	S	?	0	A	?	?	M	2		E	MLC	3690	5035	3375	1660	15990	6100	11000	10955	544	4990	11000	850	5899	10091
I	6	CD	P	1	1	5	V	?	T	S	?	0	A	?	?	M	2		F	MLL	3690	5165	3485	1680	15990	6100	11000	10825	513	4990	11000	850	5979	10011
I	6	CD	P	1	1	5	V	?	T	S	?	0	A	?	?	P	2		A	MLC	3105	4975	3370	1605	15990	6100	11000	11015	457	4990	11000	770	6100	9890
I	6	CD	P	1	1	5	V	?	T	S	?	0	A	?	?	P	2		B	MLL	3105	5105	3480	1625	15990	6100	11000	10885	431	4990	11000	747	6100	9890
I	6	CD	P	1	1	5	V	?	T	S	?	0	A	?	?	P	2		C	MLC	3465	5050	3375	1675	15990	6100	11000	10940	512	4990	11000	850	6059	9931
I	6	CD	P	1	1	5	V	?	T	S	?	0	A	?	?	P	2		D	MLL	3465	5180	3485	1695	15990	6100	11000	10810	482	4990	11000	838	6100	9890
I	6	CD	P	1	1	5	V	?	T	S	?	0	A	?	?	P	2		E	MLC	3690	5075	3385	1690	15990	6100	11000	10915	543	4990	11000	850	5899	10091
I	6	CD	P	1	1	5	V	?	T	S	?	0	A	?	?	P	2		F	MLL	3690	5205	3495	1710	15990	6100	11000	10785	512	4990	11000	850	5979	10011
C	6	CD	P	1	1	5	V	?	T	S	?	0	A	?	?	M	2		A	MLC	3105	5155	3380	1775	15990	6100	11000	10835	461	4990	11000	779	6100	9890
C	6	CD	P	1	1	5	V	?	T	S	?	0	A	?	?	M	2		B	MLL	3105	5285	3490	1795	15990	6100	11000	10705	435	4990	11000	757	6100	9890
C	6	CD	P	1	1	5	V	?	T	S	?	0	A	?	?	M	2		C	MLC	3465	5230	3385	1845	15990	6100	11000	10760	517	4990	11000	850	6025	9965
C	6	CD	P	1	1	5	V	?	T	S	?	0	A	?	?	M	2		D	MLL	3465	5360	3495	1865	15990	6100	11000	10630	487	4990	11000	849	6100	9890
C	6	CD	P	1	1	5	V	?	T	S	?	0	A	?	?	M	2		E	MLC	3690	5255	3395	1860	15990	6100	11000	10735	548	4990	11000	850	5868	10122
C	6	CD	P	1	1	5	V	?	T	S	?	0	A	?	?	M	2		F	MLL	3690	5385	3505	1880	15990	6100	11000	10605	517	4990	11000	850	5948	10042
C	6	CD	P	1	1	5	V	?	T	S	?	0	A	?	?	P	2		A	MLC	3105	5195	3390	1805	15990	6100	11000	10795	460	4990	11000	779	6100	9890
C	6	CD	P	1	1	5	V	?	T	S	?	0	A	?	?	P	2		B	MLL	3105	5325	3500	1825	15990	6100	11000	10665	434	4990	11000	757	6100	9890
C	6	CD	P	1	1	5	V	?	T	S	?	0	A	?	?	P	2		C	MLC	3465	5270	3395	1875	15990	6100	11000	10720	516	4990	11000	850	6025	9965
C	6	CD	P	1	1	5	V	?	T	S	?	0	A	?	?	P	2		D	MLL	3465	5400	3505	1895	15990	6100	11000	10590	486	4990	11000	849	6100	9890
C	6	CD	P	1	1	5	V	?	T	S	?	0	A	?	?	P	2		E	MLC	3690	5295	3405	1890	15990	6100	11000	10695	547	4990	11000	850	5869	10121
C	6	CD	P	1	1	5	V	?	T	S	?	0	A	?	?	P	2		F	MLL	3690	5425	3515	1910	15990	6100	11000	10565	515	4990	11000	850	5949	10041
I	6	CD	P	1	1	5	V	?	S	R	?	0	A	?	?	M	2		A	MLC	3105	4935	3360	1575	15990	5800	10900	11055	486	5090	10900	685	5800	10190
I	6	CD	P	1	1	5	V	?	S	R	?	0	A	?	?	M	2		B	MLL	3105	5065	3470	1595	15990	5800	10900	10925	460	5090	10900	662	5800	10190
I	6	CD	P	1	1	5	V	?	S	R	?	0	A	?	?	M	2		C	MLC	3465	5010	3365	1645	15990	5800	10900	10980	544	5090	10900	768	5800	10190
I	6	CD	P	1	1	5	V	?	S	R	?	0	A	?	?	M	2		D	MLL	3465	5140	3475	1665	15990	5800	10900	10850	516	5090	10900	743	5800	10190
I	6	CD	P	1	1	5	V	?	S	R	?	0	A	?	?	M	2		E	MLC	3690	5035	3375	1660	15990	5800	10900	10955	578	5090	10900	817	5800	10190
I	6	CD	P	1	1	5	V	?	S	R	?	0	A	?	?	M	2		F	MLL	3690	5165	3485	1680	15990	5800	10900	10825	547	5090	10900	789	5800	10190
I	6	CD	P	1	1	5	V	?	S	R	?	0	A	?	?	P	2		A	MLC	3105	4975	3370	1605	15990	5800	10900	11015	485	5090	10900	685	5800	10190
I	6	CD	P	1	1	5	V	?	S	R	?	0	A	?	?	P	2		B	MLL	3105	5105	3480	1625	15990	5800	10900	10885	459	5090	10900	662	5800	10190
I	6	CD	P	1	1	5	V	?	S	R	?	0	A	?	?	P	2		C	MLC	3465	5050	3375	1675	15990	5800	10900	10940	543	5090	10900	768	5800	10190
I	6	CD	P	1	1	5	V	?	S	R	?	0	A	?	?	P	2		D	MLL	3465	5180	3485	1695	15990	5800	10900	10810	514	5090	10900	742	5800	10190
I	6	CD	P	1	1	5	V	?	S	R	?	0	A	?	?	P	2		E	MLC	3690	5075	3385	1690	15990	5800	10900	10915	576	5090	10900	816	5800	10190
I	6	CD	P	1	1	5	V	?	S	R	?	0	A	?	?	P	2		F	MLL	3690	5205	3495	1710	15990	5800	10900	10785	546	5090	10900	789	5800	10190
C	6	CD	P	1	1	5	V	?	S	R	?	0	A	?	?	M	2		A	MLC	3105	5155	3380	1775	15990	5800	10900	10835	490	5090	10900	694	5800	10190
C	6	CD	P	1	1	5	V	?	S	R	?	0	A	?	?	M	2		B	MLL	3105	5285	3490	1795	15990	5800	10900	10705	464	5090	10900	670	5800	10190
C	6	CD	P	1	1	5	V	?	S	R	?	0	A	?	?	M	2		C	MLC	3465	5230	3385	1845	15990	5800	10900	10760	549	5090	10900	778	5800	10190
C	6	CD	P	1	1	5	V	?	S	R	?	0	A	?	?	M	2		D	MLL	3465	5360	3495	1865	15990	5800	10900	10630	520	5090	10900	751	5800	10190

Variante *Variant*		Versione *Version*																		Cabina *Cabin*	Interasse 1 *Wheelbase 1* 2.1.1	Massa *Mass* 2.6	1° asse *1st axle* 2.6.1.	2° asse *2nd axle* 2.6.1.	Massa compl. *Max. mass* 2.8.	1° asse *1st axle* 2.9.	2° asse *2nd axle* 2.9.	S 2.12.1.	X_{min} 2.2.2.1.	1° asse *1st axle* 2.8.1.	2° asse *2nd axle* 2.8.1.	X_{max} 2.2.2.1.	1° asse *1st axle* 2.8.1.	2° asse *2nd axle* 2.8.1.
C	6	CD	P	1	1	5	V	?	S	R	?	0	A	?	?	M	2		E	MLC	3690	5255	3395	1860	15990	5800	10900	10735	583	5090	10900	827	5800	10190
C	6	CD	P	1	1	5	V	?	S	R	?	0	A	?	?	M	2		F	MLL	3690	5385	3505	1880	15990	5800	10900	10605	552	5090	10900	799	5800	10190
C	6	CD	P	1	1	5	V	?	S	R	?	0	A	?	?	P	2		A	MLC	3105	5195	3390	1805	15990	5800	10900	10795	489	5090	10900	693	5800	10190
C	6	CD	P	1	1	5	V	?	S	R	?	0	A	?	?	P	2		B	MLL	3105	5325	3500	1825	15990	5800	10900	10665	463	5090	10900	670	5800	10190
C	6	CD	P	1	1	5	V	?	S	R	?	0	A	?	?	P	2		C	MLC	3465	5270	3395	1875	15990	5800	10900	10720	548	5090	10900	777	5800	10190
C	6	CD	P	1	1	5	V	?	S	R	?	0	A	?	?	P	2		D	MLL	3465	5400	3505	1895	15990	5800	10900	10590	519	5090	10900	751	5800	10190
C	6	CD	P	1	1	5	V	?	S	R	?	0	A	?	?	P	2		E	MLC	3690	5295	3405	1890	15990	5800	10900	10695	581	5090	10900	826	5800	10190
C	6	CD	P	1	1	5	V	?	S	R	?	0	A	?	?	P	2		F	MLL	3690	5425	3515	1910	15990	5800	10900	10565	550	5090	10900	798	5800	10190
I	6	CD	P	1	1	5	W	?	T	S	?	0	A	?	?	M	2		A	MLC	3105	4925	3350	1575	15990	6100	11000	11065	460	4990	11000	772	6100	9890
I	6	CD	P	1	1	5	W	?	T	S	?	0	A	?	?	M	2		B	MLL	3105	5055	3460	1595	15990	6100	11000	10935	434	4990	11000	750	6100	9890
I	6	CD	P	1	1	5	W	?	T	S	?	0	A	?	?	M	2		C	MLC	3465	5000	3355	1645	15990	6100	11000	10990	515	4990	11000	850	6051	9939
I	6	CD	P	1	1	5	W	?	T	S	?	0	A	?	?	M	2		D	MLL	3465	5130	3465	1665	15990	6100	11000	10860	487	4990	11000	841	6100	9890
I	6	CD	P	1	1	5	W	?	T	S	?	0	A	?	?	M	2		E	MLC	3690	5025	3365	1660	15990	6100	11000	10965	547	4990	11000	850	5891	10099
I	6	CD	P	1	1	5	W	?	T	S	?	0	A	?	?	M	2		F	MLL	3690	5155	3475	1680	15990	6100	11000	10835	516	4990	11000	850	5971	10019
I	6	CD	P	1	1	5	W	?	T	S	?	0	A	?	?	P	2		A	MLC	3105	4965	3360	1605	15990	6100	11000	11025	459	4990	11000	772	6100	9890
I	6	CD	P	1	1	5	W	?	T	S	?	0	A	?	?	P	2		B	MLL	3105	5095	3470	1625	15990	6100	11000	10895	433	4990	11000	750	6100	9890
I	6	CD	P	1	1	5	W	?	T	S	?	0	A	?	?	P	2		C	MLC	3465	5040	3365	1675	15990	6100	11000	10950	514	4990	11000	850	6051	9939
I	6	CD	P	1	1	5	W	?	T	S	?	0	A	?	?	P	2		D	MLL	3465	5170	3475	1695	15990	6100	11000	10820	485	4990	11000	841	6100	9890
I	6	CD	P	1	1	5	W	?	T	S	?	0	A	?	?	P	2		E	MLC	3690	5065	3375	1690	15990	6100	11000	10925	545	4990	11000	850	5892	10098
C	6	CD	P	1	1	5	W	?	T	S	?	0	A	?	?	P	2		F	MLL	3690	5415	3505	1910	15990	6100	11000	10575	518	4990	11000	850	5941	10049
C	6	CD	P	1	1	5	W	?	T	S	?	0	A	?	?	M	2		A	MLC	3105	5145	3370	1775	15990	6100	11000	10845	464	4990	11000	782	6100	9890
C	6	CD	P	1	1	5	W	?	T	S	?	0	A	?	?	M	2		B	MLL	3105	5275	3480	1795	15990	6100	11000	10715	438	4990	11000	759	6100	9890
C	6	CD	P	1	1	5	W	?	T	S	?	0	A	?	?	M	2		C	MLC	3465	5220	3375	1845	15990	6100	11000	10770	520	4990	11000	850	6017	9973
C	6	CD	P	1	1	5	W	?	T	S	?	0	A	?	?	M	2		D	MLL	3465	5350	3485	1865	15990	6100	11000	10640	490	4990	11000	850	6095	9895
C	6	CD	P	1	1	5	W	?	T	S	?	0	A	?	?	M	2		E	MLC	3690	5245	3385	1860	15990	6100	11000	10745	551	4990	11000	850	5860	10130
C	6	CD	P	1	1	5	W	?	T	S	?	0	A	?	?	M	2		F	MLL	3690	5375	3495	1880	15990	6100	11000	10615	520	4990	11000	850	5940	10050
C	6	CD	P	1	1	5	W	?	T	S	?	0	A	?	?	P	2		A	MLC	3105	5185	3380	1805	15990	6100	11000	10805	463	4990	11000	782	6100	9890
C	6	CD	P	1	1	5	W	?	T	S	?	0	A	?	?	P	2		B	MLL	3105	5315	3490	1825	15990	6100	11000	10675	436	4990	11000	759	6100	9890
C	6	CD	P	1	1	5	W	?	T	S	?	0	A	?	?	P	2		C	MLC	3465	5260	3385	1875	15990	6100	11000	10730	518	4990	11000	850	6017	9973
C	6	CD	P	1	1	5	W	?	T	S	?	0	A	?	?	P	2		D	MLL	3465	5390	3495	1895	15990	6100	11000	10600	489	4990	11000	850	6095	9895
C	6	CD	P	1	1	5	W	?	T	S	?	0	A	?	?	P	2		E	MLC	3690	5285	3395	1890	15990	6100	11000	10705	550	4990	11000	850	5861	10129
I	6	CD	P	1	1	5	W	?	T	S	?	0	A	?	?	P	2		F	MLL	3690	5195	3485	1710	15990	6100	11000	10795	514	4990	11000	850	5972	10018
I	6	CD	P	1	1	5	W	?	S	R	?	0	A	?	?	M	2		A	MLC	3105	4925	3350	1575	15990	5800	10900	11065	488	5090	10900	688	5800	10190
I	6	CD	P	1	1	5	W	?	S	R	?	0	A	?	?	M	2		B	MLL	3105	5055	3460	1595	15990	5800	10900	10935	463	5090	10900	664	5800	10190
I	6	CD	P	1	1	5	W	?	S	R	?	0	A	?	?	M	2		C	MLC	3465	5000	3355	1645	15990	5800	10900	10990	547	5090	10900	771	5800	10190
I	6	CD	P	1	1	5	W	?	S	R	?	0	A	?	?	M	2		D	MLL	3465	5130	3465	1665	15990	5800	10900	10860	518	5090	10900	745	5800	10190
I	6	CD	P	1	1	5	W	?	S	R	?	0	A	?	?	M	2		E	MLC	3690	5025	3365	1660	15990	5800	10900	10965	581	5090	10900	819	5800	10190
I	6	CD	P	1	1	5	W	?	S	R	?	0	A	?	?	M	2		F	MLL	3690	5155	3475	1680	15990	5800	10900	10835	550	5090	10900	792	5800	10190
I	6	CD	P	1	1	5	W	?	S	R	?	0	A	?	?	P	2		A	MLC	3105	4965	3360	1605	15990	5800	10900	11025	487	5090	10900	687	5800	10190
I	6	CD	P	1	1	5	W	?	S	R	?	0	A	?	?	P	2		B	MLL	3105	5095	3470	1625	15990	5800	10900	10895	462	5090	10900	664	5800	10190
I	6	CD	P	1	1	5	W	?	S	R	?	0	A	?	?	P	2		C	MLC	3465	5040	3365	1675	15990	5800	10900	10950	546	5090	10900	771	5800	10190
I	6	CD	P	1	1	5	W	?	S	R	?	0	A	?	?	P	2		D	MLL	3465	5170	3475	1695	15990	5800	10900	10820	517	5090	10900	745	5800	10190
I	6	CD	P	1	1	5	W	?	S	R	?	0	A	?	?	P	2		E	MLC	3690	5065	3375	1690	15990	5800	10900	10925	579	5090	10900	819	5800	10190
I	6	CD	P	1	1	5	W	?	S	R	?	0	A	?	?	P	2		F	MLL	3690	5195	3485	1710	15990	5800	10900	10795	549	5090	10900	791	5800	10190
C	6	CD	P	1	1	5	W	?	S	R	?	0	A	?	?	M	2		A	MLC	3105	5145	3370	1775	15990	5800	10900	10845	492	5090	10900	696	5800	10190
C	6	CD	P	1	1	5	W	?	S	R	?	0	A	?	?	M	2		B	MLL	3105	5275	3480	1795	15990	5800	10900	10715	467	5090	10900	672	5800	10190
C	6	CD	P	1	1	5	W	?	S	R	?	0	A	?	?	M	2		C	MLC	3465	5220	3375	1845	15990	5800	10900	10770	552	5090	10900	780	5800	10190
C	6	CD	P	1	1	5	W	?	S	R	?	0	A	?	?	M	2		D	MLL	3465	5350	3485	1865	15990	5800	10900	10640	523	5090	10900	754	5800	10190

Variante *Variant*		Versione *Version*																		Cabina *Cabin*	Interasse 1 *Wheelbase 1* 2.1.1	Massa *Mass* 2.6	1° asse *1st axle* 2.6.1.	2° asse *2nd axle* 2.6.1.	Massa compl. *Max. mass* 2.8.	1° asse *1st axle* 2.9.	2° asse *2nd axle* 2.9.	S 2.12.1.	X_{min} 2.2.2.1.	1° asse *1st axle* 2.8.1.	2° asse *2nd axle* 2.8.1.	X_{max} 2.2.2.1.	1° asse *1st axle* 2.8.1.	2° asse *2nd axle* 2.8.1.
C	6	CD	P	1	1	5	W	?	S	R	?	0	A	?	?	M	2		E	MLC	3690	5245	3385	1860	15990	5800	10900	10745	586	5090	10900	829	5800	10190
C	6	CD	P	1	1	5	W	?	S	R	?	0	A	?	?	M	2		F	MLL	3690	5375	3495	1880	15990	5800	10900	10615	554	5090	10900	801	5800	10190
C	6	CD	P	1	1	5	W	?	S	R	?	0	A	?	?	P	2		A	MLC	3105	5185	3380	1805	15990	5800	10900	10805	491	5090	10900	695	5800	10190
C	6	CD	P	1	1	5	W	?	S	R	?	0	A	?	?	P	2		B	MLL	3105	5315	3490	1825	15990	5800	10900	10675	465	5090	10900	672	5800	10190
C	6	CD	P	1	1	5	W	?	S	R	?	0	A	?	?	P	2		C	MLC	3465	5260	3385	1875	15990	5800	10900	10730	551	5090	10900	780	5800	10190
C	6	CD	P	1	1	5	W	?	S	R	?	0	A	?	?	P	2		D	MLL	3465	5390	3495	1895	15990	5800	10900	10600	521	5090	10900	753	5800	10190
C	6	CD	P	1	1	5	W	?	S	R	?	0	A	?	?	P	2		E	MLC	3690	5285	3395	1890	15990	5800	10900	10705	584	5090	10900	829	5800	10190
C	6	CD	P	1	1	5	W	?	S	R	?	0	A	?	?	P	2		F	MLL	3690	5415	3505	1910	15990	5800	10900	10575	553	5090	10900	801	5800	10190
I	4	CD	R	1	1	4	P	?	T	S	?	0	A	?	?	M	2		A	MLC	3105	4685	3170	1515	16000	6100	11000	11315	502	5000	11000	804	6100	9900
I	4	CD	R	1	1	4	P	?	T	S	?	0	A	?	?	M	2		B	MLL	3105	4815	3280	1535	16000	6100	11000	11185	477	5000	11000	783	6100	9900
I	4	CD	R	1	1	4	P	?	T	S	?	0	A	?	?	M	2		C	MLC	3465	4760	3175	1585	16000	6100	11000	11240	563	5000	11000	850	5932	10068
I	4	CD	R	1	1	4	P	?	T	S	?	0	A	?	?	M	2		D	MLL	3465	4890	3285	1605	16000	6100	11000	11110	535	5000	11000	850	6010	9990
I	4	CD	R	1	1	4	P	?	T	S	?	0	A	?	?	M	2		E	MLC	3690	4785	3185	1600	16000	6100	11000	11215	597	5000	11000	850	5768	10232
I	4	CD	R	1	1	4	P	?	T	S	?	0	A	?	?	M	2		F	MLL	3690	4915	3295	1620	16000	6100	11000	11085	568	5000	11000	850	5848	10152
I	4	CD	R	1	1	4	P	?	T	S	?	0	A	?	?	P	2		A	MLC	3105	4715	3180	1535	16000	6100	11000	11285	501	5000	11000	803	6100	9900
I	4	CD	R	1	1	4	P	?	T	S	?	0	A	?	?	P	2		B	MLL	3105	4845	3290	1555	16000	6100	11000	11155	476	5000	11000	782	6100	9900
I	4	CD	R	1	1	4	P	?	T	S	?	0	A	?	?	P	2		C	MLC	3465	4800	3185	1615	16000	6100	11000	11200	562	5000	11000	850	5932	10068
I	4	CD	R	1	1	4	P	?	T	S	?	0	A	?	?	P	2		D	MLL	3465	4930	3295	1635	16000	6100	11000	11070	534	5000	11000	850	6011	9989
I	4	CD	R	1	1	4	P	?	T	S	?	0	A	?	?	P	2		E	MLC	3690	4825	3195	1630	16000	6100	11000	11175	596	5000	11000	850	5769	10231
I	4	CD	R	1	1	4	P	?	T	S	?	0	A	?	?	P	2		F	MLL	3690	4955	3305	1650	16000	6100	11000	11045	566	5000	11000	850	5849	10151
C	4	CD	R	1	1	4	P	?	T	S	?	0	A	?	?	M	2		A	MLC	3105	4905	3190	1715	16000	6100	11000	11095	507	5000	11000	814	6100	9900
C	4	CD	R	1	1	4	P	?	T	S	?	0	A	?	?	M	2		B	MLL	3105	5035	3300	1735	16000	6100	11000	10965	481	5000	11000	793	6100	9900
C	4	CD	R	1	1	4	P	?	T	S	?	0	A	?	?	M	2		C	MLC	3465	4980	3195	1785	16000	6100	11000	11020	568	5000	11000	850	5898	10102
C	4	CD	R	1	1	4	P	?	T	S	?	0	A	?	?	M	2		D	MLL	3465	5110	3305	1805	16000	6100	11000	10890	539	5000	11000	850	5976	10024
C	4	CD	R	1	1	4	P	?	T	S	?	0	A	?	?	M	2		E	MLC	3690	5005	3205	1800	16000	6100	11000	10995	602	5000	11000	850	5738	10262
C	4	CD	R	1	1	4	P	?	T	S	?	0	A	?	?	M	2		F	MLL	3690	5135	3315	1820	16000	6100	11000	10865	572	5000	11000	850	5818	10182
C	4	CD	R	1	1	4	P	?	T	S	?	0	A	?	?	P	2		A	MLC	3105	4935	3200	1735	16000	6100	11000	11065	505	5000	11000	814	6100	9900
C	4	CD	R	1	1	4	P	?	T	S	?	0	A	?	?	P	2		B	MLL	3105	5065	3310	1755	16000	6100	11000	10935	480	5000	11000	792	6100	9900
C	4	CD	R	1	1	4	P	?	T	S	?	0	A	?	?	P	2		C	MLC	3465	5020	3205	1815	16000	6100	11000	10980	566	5000	11000	850	5899	10101
C	4	CD	R	1	1	4	P	?	T	S	?	0	A	?	?	P	2		D	MLL	3465	5150	3315	1835	16000	6100	11000	10850	538	5000	11000	850	5977	10023
C	4	CD	R	1	1	4	P	?	T	S	?	0	A	?	?	P	2		E	MLC	3690	5045	3215	1830	16000	6100	11000	10955	601	5000	11000	850	5739	10261
C	4	CD	R	1	1	4	P	?	T	S	?	0	A	?	?	P	2		F	MLL	3690	5175	3325	1850	16000	6100	11000	10825	571	5000	11000	850	5819	10181
I	4	CD	R	1	1	4	P	?	S	R	?	0	A	?	?	M	2		A	MLC	3105	4685	3170	1515	16000	5800	10900	11315	530	5100	10900	722	5800	10200
I	4	CD	R	1	1	4	P	?	S	R	?	0	A	?	?	M	2		B	MLL	3105	4815	3280	1535	16000	5800	10900	11185	505	5100	10900	700	5800	10200
I	4	CD	R	1	1	4	P	?	S	R	?	0	A	?	?	M	2		C	MLC	3465	4760	3175	1585	16000	5800	10900	11240	593	5100	10900	809	5800	10200
I	4	CD	R	1	1	4	P	?	S	R	?	0	A	?	?	M	2		D	MLL	3465	4890	3285	1605	16000	5800	10900	11110	566	5100	10900	784	5800	10200
I	4	CD	R	1	1	4	P	?	S	R	?	0	A	?	?	M	2		E	MLC	3690	4785	3185	1600	16000	5800	10900	11215	630	5100	10900	850	5768	10232
I	4	CD	R	1	1	4	P	?	S	R	?	0	A	?	?	M	2		F	MLL	3690	4915	3295	1620	16000	5800	10900	11085	601	5100	10900	834	5800	10200
I	4	CD	R	1	1	4	P	?	S	R	?	0	A	?	?	P	2		A	MLC	3105	4715	3180	1535	16000	5800	10900	11285	528	5100	10900	721	5800	10200
I	4	CD	R	1	1	4	P	?	S	R	?	0	A	?	?	P	2		B	MLL	3105	4845	3290	1555	16000	5800	10900	11155	504	5100	10900	699	5800	10200
I	4	CD	R	1	1	4	P	?	S	R	?	0	A	?	?	P	2		C	MLC	3465	4800	3185	1615	16000	5800	10900	11200	592	5100	10900	809	5800	10200
I	4	CD	R	1	1	4	P	?	S	R	?	0	A	?	?	P	2		D	MLL	3465	4930	3295	1635	16000	5800	10900	11070	565	5100	10900	784	5800	10200
I	4	CD	R	1	1	4	P	?	S	R	?	0	A	?	?	P	2		E	MLC	3690	4825	3195	1630	16000	5800	10900	11175	629	5100	10900	850	5769	10231
I	4	CD	R	1	1	4	P	?	S	R	?	0	A	?	?	P	2		F	MLL	3690	4955	3305	1650	16000	5800	10900	11045	600	5100	10900	834	5800	10200
C	4	CD	R	1	1	4	P	?	S	R	?	0	A	?	?	M	2		A	MLC	3105	4905	3190	1715	16000	5800	10900	11095	535	5100	10900	730	5800	10200
C	4	CD	R	1	1	4	P	?	S	R	?	0	A	?	?	M	2		B	MLL	3105	5035	3300	1735	16000	5800	10900	10965	510	5100	10900	708	5800	10200
C	4	CD	R	1	1	4	P	?	S	R	?	0	A	?	?	M	2		C	MLC	3465	4980	3195	1785	16000	5800	10900	11020	599	5100	10900	819	5800	10200
C	4	CD	R	1	1	4	P	?	S	R	?	0	A	?	?	M	2		D	MLL	3465	5110	3305	1805	16000	5800	10900	10890	571	5100	10900	794	5800	10200

Variante *Variant*		Versione *Version*																		Cabina *Cabin*	Interasse 1 *Wheelbase 1* 2.1.1	Massa *Mass* 2.6	1° asse *1st axle* 2.6.1.	2° asse *2nd axle* 2.6.1.	Massa compl. *Max. mass* 2.8.	1° asse *1st axle* 2.9.	2° asse *2nd axle* 2.9.	S 2.12.1.	X_{min} 2.2.2.1.	1° asse *1st axle* 2.8.1.	2° asse *2nd axle* 2.8.1.	X_{max} 2.2.2.1.	1° asse *1st axle* 2.8.1.	2° asse *2nd axle* 2.8.1.
C	4	CD	R	1	1	4	P	?	S	R	?	0	A	?	?	M	2		E	MLC	3690	5005	3205	1800	16000	5800	10900	10995	636	5100	10900	850	5738	10262
C	4	CD	R	1	1	4	P	?	S	R	?	0	A	?	?	M	2		F	MLL	3690	5135	3315	1820	16000	5800	10900	10865	606	5100	10900	844	5800	10200
C	4	CD	R	1	1	4	P	?	S	R	?	0	A	?	?	P	2		A	MLC	3105	4935	3200	1735	16000	5800	10900	11065	533	5100	10900	730	5800	10200
C	4	CD	R	1	1	4	P	?	S	R	?	0	A	?	?	P	2		B	MLL	3105	5065	3310	1755	16000	5800	10900	10935	508	5100	10900	707	5800	10200
C	4	CD	R	1	1	4	P	?	S	R	?	0	A	?	?	P	2		C	MLC	3465	5020	3205	1815	16000	5800	10900	10980	598	5100	10900	819	5800	10200
C	4	CD	R	1	1	4	P	?	S	R	?	0	A	?	?	P	2		D	MLL	3465	5150	3315	1835	16000	5800	10900	10850	570	5100	10900	794	5800	10200
C	4	CD	R	1	1	4	P	?	S	R	?	0	A	?	?	P	2		E	MLC	3690	5045	3215	1830	16000	5800	10900	10955	635	5100	10900	850	5739	10261
C	4	CD	R	1	1	4	P	?	S	R	?	0	A	?	?	P	2		F	MLL	3690	5175	3325	1850	16000	5800	10900	10825	605	5100	10900	844	5800	10200
I	6	CD	R	1	1	5	R	?	T	S	?	0	A	?	?	M	2		A	MLC	3105	4775	3265	1510	16000	6100	11000	11225	480	5000	11000	784	6100	9900
I	6	CD	R	1	1	5	R	?	T	S	?	0	A	?	?	M	2		B	MLL	3105	4905	3375	1530	16000	6100	11000	11095	455	5000	11000	763	6100	9900
I	6	CD	R	1	1	5	R	?	T	S	?	0	A	?	?	M	2		C	MLC	3465	4850	3270	1580	16000	6100	11000	11150	538	5000	11000	850	6005	9995
I	6	CD	R	1	1	5	R	?	T	S	?	0	A	?	?	M	2		D	MLL	3465	4980	3380	1600	16000	6100	11000	11020	509	5000	11000	850	6083	9917
I	6	CD	R	1	1	5	R	?	T	S	?	0	A	?	?	M	2		E	MLC	3690	4875	3280	1595	16000	6100	11000	11125	571	5000	11000	850	5843	10157
I	6	CD	R	1	1	5	R	?	T	S	?	0	A	?	?	M	2		F	MLL	3690	5005	3390	1615	16000	6100	11000	10995	540	5000	11000	850	5923	10077
I	6	CD	R	1	1	5	R	?	T	S	?	0	A	?	?	P	2		A	MLC	3105	4775	3265	1510	16000	6100	11000	11225	480	5000	11000	784	6100	9900
I	6	CD	R	1	1	5	R	?	T	S	?	0	A	?	?	P	2		B	MLL	3105	4905	3375	1530	16000	6100	11000	11095	455	5000	11000	763	6100	9900
I	6	CD	R	1	1	5	R	?	T	S	?	0	A	?	?	P	2		C	MLC	3465	4890	3280	1610	16000	6100	11000	11110	536	5000	11000	850	6005	9995
I	6	CD	R	1	1	5	R	?	T	S	?	0	A	?	?	P	2		D	MLL	3465	5020	3390	1630	16000	6100	11000	10980	508	5000	11000	850	6084	9916
I	6	CD	R	1	1	5	R	?	T	S	?	0	A	?	?	P	2		E	MLC	3690	4915	3290	1625	16000	6100	11000	11085	569	5000	11000	850	5843	10157
I	6	CD	R	1	1	5	R	?	T	S	?	0	A	?	?	P	2		F	MLL	3690	5045	3400	1645	16000	6100	11000	10955	539	5000	11000	850	5924	10076
C	6	CD	R	1	1	5	R	?	T	S	?	0	A	?	?	M	2		A	MLC	3105	4995	3285	1710	16000	6100	11000	11005	484	5000	11000	794	6100	9900
C	6	CD	R	1	1	5	R	?	T	S	?	0	A	?	?	M	2		B	MLL	3105	5125	3395	1730	16000	6100	11000	10875	458	5000	11000	772	6100	9900
C	6	CD	R	1	1	5	R	?	T	S	?	0	A	?	?	M	2		C	MLC	3465	5070	3290	1780	16000	6100	11000	10930	542	5000	11000	850	5971	10029
C	6	CD	R	1	1	5	R	?	T	S	?	0	A	?	?	M	2		D	MLL	3465	5200	3400	1800	16000	6100	11000	10800	513	5000	11000	850	6049	9951
C	6	CD	R	1	1	5	R	?	T	S	?	0	A	?	?	M	2		E	MLC	3690	5095	3300	1795	16000	6100	11000	10905	575	5000	11000	850	5812	10188
C	6	CD	R	1	1	5	R	?	T	S	?	0	A	?	?	M	2		F	MLL	3690	5225	3410	1815	16000	6100	11000	10775	545	5000	11000	850	5892	10108
C	6	CD	R	1	1	5	R	?	T	S	?	0	A	?	?	P	2		A	MLC	3105	4995	3285	1710	16000	6100	11000	11005	484	5000	11000	794	6100	9900
C	6	CD	R	1	1	5	R	?	T	S	?	0	A	?	?	P	2		B	MLL	3105	5125	3395	1730	16000	6100	11000	10875	458	5000	11000	772	6100	9900
C	6	CD	R	1	1	5	R	?	T	S	?	0	A	?	?	P	2		C	MLC	3465	5110	3300	1810	16000	6100	11000	10890	541	5000	11000	850	5971	10029
C	6	CD	R	1	1	5	R	?	T	S	?	0	A	?	?	P	2		D	MLL	3465	5240	3410	1830	16000	6100	11000	10760	512	5000	11000	850	6050	9950
C	6	CD	R	1	1	5	R	?	T	S	?	0	A	?	?	P	2		E	MLC	3690	5135	3310	1825	16000	6100	11000	10865	574	5000	11000	850	5813	10187
C	6	CD	R	1	1	5	R	?	T	S	?	0	A	?	?	P	2		F	MLL	3690	5265	3420	1845	16000	6100	11000	10735	543	5000	11000	850	5893	10107
I	6	CD	R	1	1	5	R	?	S	R	?	0	A	?	?	M	2		A	MLC	3105	4775	3265	1510	16000	5800	10900	11225	508	5100	10900	701	5800	10200
I	6	CD	R	1	1	5	R	?	S	R	?	0	A	?	?	M	2		B	MLL	3105	4905	3375	1530	16000	5800	10900	11095	483	5100	10900	679	5800	10200
I	6	CD	R	1	1	5	R	?	S	R	?	0	A	?	?	M	2		C	MLC	3465	4850	3270	1580	16000	5800	10900	11150	569	5100	10900	786	5800	10200
I	6	CD	R	1	1	5	R	?	S	R	?	0	A	?	?	M	2		D	MLL	3465	4980	3380	1600	16000	5800	10900	11020	541	5100	10900	761	5800	10200
I	6	CD	R	1	1	5	R	?	S	R	?	0	A	?	?	M	2		E	MLC	3690	4875	3280	1595	16000	5800	10900	11125	604	5100	10900	836	5800	10200
I	6	CD	R	1	1	5	R	?	S	R	?	0	A	?	?	M	2		F	MLL	3690	5005	3390	1615	16000	5800	10900	10995	574	5100	10900	809	5800	10200
I	6	CD	R	1	1	5	R	?	S	R	?	0	A	?	?	P	2		A	MLC	3105	4775	3265	1510	16000	5800	10900	11225	508	5100	10900	701	5800	10200
I	6	CD	R	1	1	5	R	?	S	R	?	0	A	?	?	P	2		B	MLL	3105	4905	3375	1530	16000	5800	10900	11095	483	5100	10900	679	5800	10200
I	6	CD	R	1	1	5	R	?	S	R	?	0	A	?	?	P	2		C	MLC	3465	4890	3280	1610	16000	5800	10900	11110	568	5100	10900	786	5800	10200
I	6	CD	R	1	1	5	R	?	S	R	?	0	A	?	?	P	2		D	MLL	3465	5020	3390	1630	16000	5800	10900	10980	540	5100	10900	761	5800	10200
I	6	CD	R	1	1	5	R	?	S	R	?	0	A	?	?	P	2		E	MLC	3690	4915	3290	1625	16000	5800	10900	11085	603	5100	10900	836	5800	10200
I	6	CD	R	1	1	5	R	?	S	R	?	0	A	?	?	P	2		F	MLL	3690	5045	3400	1645	16000	5800	10900	10955	573	5100	10900	808	5800	10200
C	6	CD	R	1	1	5	R	?	S	R	?	0	A	?	?	M	2		A	MLC	3105	4995	3285	1710	16000	5800	10900	11005	512	5100	10900	710	5800	10200
C	6	CD	R	1	1	5	R	?	S	R	?	0	A	?	?	M	2		B	MLL	3105	5125	3395	1730	16000	5800	10900	10875	487	5100	10900	687	5800	10200
C	6	CD	R	1	1	5	R	?	S	R	?	0	A	?	?	M	2		C	MLC	3465	5070	3290	1780	16000	5800	10900	10930	574	5100	10900	796	5800	10200
C	6	CD	R	1	1	5	R	?	S	R	?	0	A	?	?	M	2		D	MLL	3465	5200	3400	1800	16000	5800	10900	10800	545	5100	10900	770	5800	10200

Variante *Variant*		Versione *Version*																		Cabina *Cabin*	Interasse 1 *Wheelbase 1* 2.1.1	Massa *Mass* 2.6	1° asse *1st axle* 2° asse *2nd axle* 2.6.1.		Massa compl. *Max. mass* 2.8.	1° asse *1st axle* 2° asse *2nd axle* 2.9.		S 2.12.1.	X_{min} 2.2.2.1.	1° asse *1st axle* 2° asse *2nd axle* 2.8.1.		X_{max} 2.2.2.1.	1° asse *1st axle* 2° asse *2nd axle* 2.8.1.	
C	6	CD	R	1	1	5	R	?	S	R	?	0	A	?	?	M	2		E	MLC	3690	5095	3300	1795	16000	5800	10900	10905	609	5100	10900	846	5800	10200
C	6	CD	R	1	1	5	R	?	S	R	?	0	A	?	?	M	2		F	MLL	3690	5225	3410	1815	16000	5800	10900	10775	579	5100	10900	818	5800	10200
C	6	CD	R	1	1	5	R	?	S	R	?	0	A	?	?	P	2		A	MLC	3105	4995	3285	1710	16000	5800	10900	11005	512	5100	10900	710	5800	10200
C	6	CD	R	1	1	5	R	?	S	R	?	0	A	?	?	P	2		B	MLL	3105	5125	3395	1730	16000	5800	10900	10875	487	5100	10900	687	5800	10200
C	6	CD	R	1	1	5	R	?	S	R	?	0	A	?	?	P	2		C	MLC	3465	5110	3300	1810	16000	5800	10900	10890	573	5100	10900	795	5800	10200
C	6	CD	R	1	1	5	R	?	S	R	?	0	A	?	?	P	2		D	MLL	3465	5240	3410	1830	16000	5800	10900	10760	544	5100	10900	770	5800	10200
C	6	CD	R	1	1	5	R	?	S	R	?	0	A	?	?	P	2		E	MLC	3690	5135	3310	1825	16000	5800	10900	10865	608	5100	10900	846	5800	10200
C	6	CD	R	1	1	5	R	?	S	R	?	0	A	?	?	P	2		F	MLL	3690	5265	3420	1845	16000	5800	10900	10735	577	5100	10900	818	5800	10200
I	6	CD	R	1	1	5	S	?	T	S	?	0	A	?	?	M	2		A	MLC	3105	4835	3290	1545	16000	6100	11000	11165	476	5000	11000	781	6100	9900
I	6	CD	R	1	1	5	S	?	T	S	?	0	A	?	?	M	2		B	MLL	3105	4965	3400	1565	16000	6100	11000	11035	450	5000	11000	760	6100	9900
I	6	CD	R	1	1	5	S	?	T	S	?	0	A	?	?	M	2		C	MLC	3465	4910	3295	1615	16000	6100	11000	11090	533	5000	11000	850	6015	9985
I	6	CD	R	1	1	5	S	?	T	S	?	0	A	?	?	M	2		D	MLL	3465	5040	3405	1635	16000	6100	11000	10960	504	5000	11000	850	6094	9906
I	6	CD	R	1	1	5	S	?	T	S	?	0	A	?	?	M	2		E	MLC	3690	4935	3305	1630	16000	6100	11000	11065	565	5000	11000	850	5854	10146
I	6	CD	R	1	1	5	S	?	T	S	?	0	A	?	?	M	2		F	MLL	3690	5065	3415	1650	16000	6100	11000	10935	535	5000	11000	850	5934	10066
I	6	CD	R	1	1	5	S	?	T	S	?	0	A	?	?	P	2		A	MLC	3105	4875	3300	1575	16000	6100	11000	11125	474	5000	11000	781	6100	9900
I	6	CD	R	1	1	5	S	?	T	S	?	0	A	?	?	P	2		B	MLL	3105	5005	3410	1595	16000	6100	11000	10995	449	5000	11000	760	6100	9900
I	6	CD	R	1	1	5	S	?	T	S	?	0	A	?	?	P	2		C	MLC	3465	4950	3305	1645	16000	6100	11000	11050	532	5000	11000	850	6016	9984
I	6	CD	R	1	1	5	S	?	T	S	?	0	A	?	?	P	2		D	MLL	3465	5080	3415	1665	16000	6100	11000	10920	503	5000	11000	850	6094	9906
I	6	CD	R	1	1	5	S	?	T	S	?	0	A	?	?	P	2		E	MLC	3690	4975	3315	1660	16000	6100	11000	11025	564	5000	11000	850	5855	10145
I	6	CD	R	1	1	5	S	?	T	S	?	0	A	?	?	P	2		F	MLL	3690	5105	3425	1680	16000	6100	11000	10895	533	5000	11000	850	5935	10065
C	6	CD	R	1	1	5	S	?	T	S	?	0	A	?	?	M	2		A	MLC	3105	5055	3310	1745	16000	6100	11000	10945	479	5000	11000	792	6100	9900
C	6	CD	R	1	1	5	S	?	T	S	?	0	A	?	?	M	2		B	MLL	3105	5185	3420	1765	16000	6100	11000	10815	454	5000	11000	769	6100	9900
C	6	CD	R	1	1	5	S	?	T	S	?	0	A	?	?	M	2		C	MLC	3465	5130	3315	1815	16000	6100	11000	10870	537	5000	11000	850	5982	10018
C	6	CD	R	1	1	5	S	?	T	S	?	0	A	?	?	M	2		D	MLL	3465	5260	3425	1835	16000	6100	11000	10740	508	5000	11000	850	6060	9940
C	6	CD	R	1	1	5	S	?	T	S	?	0	A	?	?	M	2		E	MLC	3690	5155	3325	1830	16000	6100	11000	10845	570	5000	11000	850	5823	10177
C	6	CD	R	1	1	5	S	?	T	S	?	0	A	?	?	M	2		F	MLL	3690	5285	3435	1850	16000	6100	11000	10715	539	5000	11000	850	5903	10097
C	6	CD	R	1	1	5	S	?	T	S	?	0	A	?	?	P	2		A	MLC	3105	5095	3320	1775	16000	6100	11000	10905	478	5000	11000	792	6100	9900
C	6	CD	R	1	1	5	S	?	T	S	?	0	A	?	?	P	2		B	MLL	3105	5225	3430	1795	16000	6100	11000	10775	452	5000	11000	769	6100	9900
C	6	CD	R	1	1	5	S	?	T	S	?	0	A	?	?	P	2		C	MLC	3465	5170	3325	1845	16000	6100	11000	10830	536	5000	11000	850	5982	10018
C	6	CD	R	1	1	5	S	?	T	S	?	0	A	?	?	P	2		D	MLL	3465	5300	3435	1865	16000	6100	11000	10700	507	5000	11000	850	6060	9940
C	6	CD	R	1	1	5	S	?	T	S	?	0	A	?	?	P	2		E	MLC	3690	5195	3335	1860	16000	6100	11000	10805	569	5000	11000	850	5824	10176
C	6	CD	R	1	1	5	S	?	T	S	?	0	A	?	?	P	2		F	MLL	3690	5325	3445	1880	16000	6100	11000	10675	538	5000	11000	850	5904	10096
I	6	CD	R	1	1	5	S	?	S	R	?	0	A	?	?	M	2		A	MLC	3105	4835	3290	1545	16000	5800	10900	11165	503	5100	10900	698	5800	10200
I	6	CD	R	1	1	5	S	?	S	R	?	0	A	?	?	M	2		B	MLL	3105	4965	3400	1565	16000	5800	10900	11035	478	5100	10900	675	5800	10200
I	6	CD	R	1	1	5	S	?	S	R	?	0	A	?	?	M	2		C	MLC	3465	4910	3295	1615	16000	5800	10900	11090	564	5100	10900	783	5800	10200
I	6	CD	R	1	1	5	S	?	S	R	?	0	A	?	?	M	2		D	MLL	3465	5040	3405	1635	16000	5800	10900	10960	536	5100	10900	757	5800	10200
I	6	CD	R	1	1	5	S	?	S	R	?	0	A	?	?	M	2		E	MLC	3690	4935	3305	1630	16000	5800	10900	11065	599	5100	10900	832	5800	10200
I	6	CD	R	1	1	5	S	?	S	R	?	0	A	?	?	M	2		F	MLL	3690	5065	3415	1650	16000	5800	10900	10935	569	5100	10900	805	5800	10200
I	6	CD	R	1	1	5	S	?	S	R	?	0	A	?	?	P	2		A	MLC	3105	4875	3300	1575	16000	5800	10900	11125	502	5100	10900	698	5800	10200
I	6	CD	R	1	1	5	S	?	S	R	?	0	A	?	?	P	2		B	MLL	3105	5005	3410	1595	16000	5800	10900	10995	477	5100	10900	675	5800	10200
I	6	CD	R	1	1	5	S	?	S	R	?	0	A	?	?	P	2		C	MLC	3465	4950	3305	1645	16000	5800	10900	11050	563	5100	10900	782	5800	10200
I	6	CD	R	1	1	5	S	?	S	R	?	0	A	?	?	P	2		D	MLL	3465	5080	3415	1665	16000	5800	10900	10920	535	5100	10900	757	5800	10200
I	6	CD	R	1	1	5	S	?	S	R	?	0	A	?	?	P	2		E	MLC	3690	4975	3315	1660	16000	5800	10900	11025	597	5100	10900	832	5800	10200
I	6	CD	R	1	1	5	S	?	S	R	?	0	A	?	?	P	2		F	MLL	3690	5105	3425	1680	16000	5800	10900	10895	567	5100	10900	804	5800	10200
C	6	CD	R	1	1	5	S	?	S	R	?	0	A	?	?	M	2		A	MLC	3105	5055	3310	1745	16000	5800	10900	10945	508	5100	10900	706	5800	10200
C	6	CD	R	1	1	5	S	?	S	R	?	0	A	?	?	M	2		B	MLL	3105	5185	3420	1765	16000	5800	10900	10815	482	5100	10900	683	5800	10200
C	6	CD	R	1	1	5	S	?	S	R	?	0	A	?	?	M	2		C	MLC	3465	5130	3315	1815	16000	5800	10900	10870	569	5100	10900	792	5800	10200
C	6	CD	R	1	1	5	S	?	S	R	?	0	A	?	?	M	2		D	MLL	3465	5260	3425	1835	16000	5800	10900	10740	540	5100	10900	766	5800	10200

Variante *Variant*		Versione *Version*																		Cabina *Cabin*	Interasse 1 *Wheelbase 1* 2.1.1	Massa *Mass* 2.6	1° asse *1st axle* 2.6.1.	2° asse *2nd axle* 2.6.1.	Massa compl. *Max. mass* 2.8.	1° asse *1st axle* 2.9.	2° asse *2nd axle* 2.9.	S 2.12.1.	X_{min} 2.2.2.1.	1° asse *1st axle* 2.8.1.	2° asse *2nd axle* 2.8.1.	X_{max} 2.2.2.1.	1° asse *1st axle* 2.8.1.	2° asse *2nd axle* 2.8.1.
C	6	CD	R	1	1	5	S	?	S	R	?	0	A	?	?	M	2		E	MLC	3690	5155	3325	1830	16000	5800	10900	10845	604	5100	10900	842	5800	10200
C	6	CD	R	1	1	5	S	?	S	R	?	0	A	?	?	M	2		F	MLL	3690	5285	3435	1850	16000	5800	10900	10715	573	5100	10900	814	5800	10200
C	6	CD	R	1	1	5	S	?	S	R	?	0	A	?	?	P	2		A	MLC	3105	5095	3320	1775	16000	5800	10900	10905	507	5100	10900	706	5800	10200
C	6	CD	R	1	1	5	S	?	S	R	?	0	A	?	?	P	2		B	MLL	3105	5225	3430	1795	16000	5800	10900	10775	481	5100	10900	683	5800	10200
C	6	CD	R	1	1	5	S	?	S	R	?	0	A	?	?	P	2		C	MLC	3465	5170	3325	1845	16000	5800	10900	10830	568	5100	10900	792	5800	10200
C	6	CD	R	1	1	5	S	?	S	R	?	0	A	?	?	P	2		D	MLL	3465	5300	3435	1865	16000	5800	10900	10700	539	5100	10900	766	5800	10200
C	6	CD	R	1	1	5	S	?	S	R	?	0	A	?	?	P	2		E	MLC	3690	5195	3335	1860	16000	5800	10900	10805	603	5100	10900	842	5800	10200
C	6	CD	R	1	1	5	S	?	S	R	?	0	A	?	?	P	2		F	MLL	3690	5325	3445	1880	16000	5800	10900	10675	572	5100	10900	814	5800	10200
I	6	CD	R	1	1	5	V	?	T	S	?	0	A	?	?	M	2		A	MLC	3105	4935	3360	1575	16000	6100	11000	11065	460	5000	11000	769	6100	9900
I	6	CD	R	1	1	5	V	?	T	S	?	0	A	?	?	M	2		B	MLL	3105	5065	3470	1595	16000	6100	11000	10935	434	5000	11000	747	6100	9900
I	6	CD	R	1	1	5	V	?	T	S	?	0	A	?	?	M	2		C	MLC	3465	5010	3365	1645	16000	6100	11000	10990	515	5000	11000	850	6061	9939
I	6	CD	R	1	1	5	V	?	T	S	?	0	A	?	?	M	2		D	MLL	3465	5140	3475	1665	16000	6100	11000	10860	487	5000	11000	838	6100	9900
I	6	CD	R	1	1	5	V	?	T	S	?	0	A	?	?	M	2		E	MLC	3690	5035	3375	1660	16000	6100	11000	10965	547	5000	11000	850	5901	10099
I	6	CD	R	1	1	5	V	?	T	S	?	0	A	?	?	M	2		F	MLL	3690	5165	3485	1680	16000	6100	11000	10835	516	5000	11000	850	5981	10019
I	6	CD	R	1	1	5	V	?	T	S	?	0	A	?	?	P	2		A	MLC	3105	4975	3370	1605	16000	6100	11000	11025	459	5000	11000	769	6100	9900
I	6	CD	R	1	1	5	V	?	T	S	?	0	A	?	?	P	2		B	MLL	3105	5105	3480	1625	16000	6100	11000	10895	433	5000	11000	747	6100	9900
I	6	CD	R	1	1	5	V	?	T	S	?	0	A	?	?	P	2		C	MLC	3465	5050	3375	1675	16000	6100	11000	10950	514	5000	11000	850	6061	9939
I	6	CD	R	1	1	5	V	?	T	S	?	0	A	?	?	P	2		D	MLL	3465	5180	3485	1695	16000	6100	11000	10820	485	5000	11000	837	6100	9900
I	6	CD	R	1	1	5	V	?	T	S	?	0	A	?	?	P	2		E	MLC	3690	5075	3385	1690	16000	6100	11000	10925	545	5000	11000	850	5902	10098
I	6	CD	R	1	1	5	V	?	T	S	?	0	A	?	?	P	2		F	MLL	3690	5205	3495	1710	16000	6100	11000	10795	514	5000	11000	850	5982	10018
C	6	CD	R	1	1	5	V	?	T	S	?	0	A	?	?	M	2		A	MLC	3105	5155	3380	1775	16000	6100	11000	10845	464	5000	11000	779	6100	9900
C	6	CD	R	1	1	5	V	?	T	S	?	0	A	?	?	M	2		B	MLL	3105	5285	3490	1795	16000	6100	11000	10715	438	5000	11000	756	6100	9900
C	6	CD	R	1	1	5	V	?	T	S	?	0	A	?	?	M	2		C	MLC	3465	5230	3385	1845	16000	6100	11000	10770	520	5000	11000	850	6027	9973
C	6	CD	R	1	1	5	V	?	T	S	?	0	A	?	?	M	2		D	MLL	3465	5360	3495	1865	16000	6100	11000	10640	490	5000	11000	848	6100	9900
C	6	CD	R	1	1	5	V	?	T	S	?	0	A	?	?	M	2		E	MLC	3690	5255	3395	1860	16000	6100	11000	10745	551	5000	11000	850	5870	10130
C	6	CD	R	1	1	5	V	?	T	S	?	0	A	?	?	M	2		F	MLL	3690	5385	3505	1880	16000	6100	11000	10615	520	5000	11000	850	5950	10050
C	6	CD	R	1	1	5	V	?	T	S	?	0	A	?	?	P	2		A	MLC	3105	5195	3390	1805	16000	6100	11000	10805	463	5000	11000	779	6100	9900
C	6	CD	R	1	1	5	V	?	T	S	?	0	A	?	?	P	2		B	MLL	3105	5325	3500	1825	16000	6100	11000	10675	436	5000	11000	756	6100	9900
C	6	CD	R	1	1	5	V	?	T	S	?	0	A	?	?	P	2		C	MLC	3465	5270	3395	1875	16000	6100	11000	10730	518	5000	11000	850	6027	9973
C	6	CD	R	1	1	5	V	?	T	S	?	0	A	?	?	P	2		D	MLL	3465	5400	3505	1895	16000	6100	11000	10600	489	5000	11000	848	6100	9900
C	6	CD	R	1	1	5	V	?	T	S	?	0	A	?	?	P	2		E	MLC	3690	5295	3405	1890	16000	6100	11000	10705	550	5000	11000	850	5871	10129
C	6	CD	R	1	1	5	V	?	T	S	?	0	A	?	?	P	2		F	MLL	3690	5425	3515	1910	16000	6100	11000	10575	518	5000	11000	850	5951	10049
I	6	CD	R	1	1	5	V	?	S	R	?	0	A	?	?	M	2		A	MLC	3105	4935	3360	1575	16000	5800	10900	11065	488	5100	10900	685	5800	10200
I	6	CD	R	1	1	5	V	?	S	R	?	0	A	?	?	M	2		B	MLL	3105	5065	3470	1595	16000	5800	10900	10935	463	5100	10900	662	5800	10200
I	6	CD	R	1	1	5	V	?	S	R	?	0	A	?	?	M	2		C	MLC	3465	5010	3365	1645	16000	5800	10900	10990	547	5100	10900	768	5800	10200
I	6	CD	R	1	1	5	V	?	S	R	?	0	A	?	?	M	2		D	MLL	3465	5140	3475	1665	16000	5800	10900	10860	518	5100	10900	742	5800	10200
I	6	CD	R	1	1	5	V	?	S	R	?	0	A	?	?	M	2		E	MLC	3690	5035	3375	1660	16000	5800	10900	10965	581	5100	10900	816	5800	10200
I	6	CD	R	1	1	5	V	?	S	R	?	0	A	?	?	M	2		F	MLL	3690	5165	3485	1680	16000	5800	10900	10835	550	5100	10900	788	5800	10200
I	6	CD	R	1	1	5	V	?	S	R	?	0	A	?	?	P	2		A	MLC	3105	4975	3370	1605	16000	5800	10900	11025	487	5100	10900	684	5800	10200
I	6	CD	R	1	1	5	V	?	S	R	?	0	A	?	?	P	2		B	MLL	3105	5105	3480	1625	16000	5800	10900	10895	462	5100	10900	661	5800	10200
I	6	CD	R	1	1	5	V	?	S	R	?	0	A	?	?	P	2		C	MLC	3465	5050	3375	1675	16000	5800	10900	10950	546	5100	10900	767	5800	10200
I	6	CD	R	1	1	5	V	?	S	R	?	0	A	?	?	P	2		D	MLL	3465	5180	3485	1695	16000	5800	10900	10820	517	5100	10900	741	5800	10200
I	6	CD	R	1	1	5	V	?	S	R	?	0	A	?	?	P	2		E	MLC	3690	5075	3385	1690	16000	5800	10900	10925	579	5100	10900	816	5800	10200
I	6	CD	R	1	1	5	V	?	S	R	?	0	A	?	?	P	2		F	MLL	3690	5205	3495	1710	16000	5800	10900	10795	549	5100	10900	788	5800	10200
C	6	CD	R	1	1	5	V	?	S	R	?	0	A	?	?	M	2		A	MLC	3105	5155	3380	1775	16000	5800	10900	10845	492	5100	10900	693	5800	10200
C	6	CD	R	1	1	5	V	?	S	R	?	0	A	?	?	M	2		B	MLL	3105	5285	3490	1795	16000	5800	10900	10715	467	5100	10900	669	5800	10200
C	6	CD	R	1	1	5	V	?	S	R	?	0	A	?	?	M	2		C	MLC	3465	5230	3385	1845	16000	5800	10900	10770	552	5100	10900	777	5800	10200
C	6	CD	R	1	1	5	V	?	S	R	?	0	A	?	?	M	2		D	MLL	3465	5360	3495	1865	16000	5800	10900	10640	523	5100	10900	751	5800	10200

Variante *Variant*		Versione *Version*																		Cabina *Cabin*	Interasse 1 *Wheelbase 1* 2.1.1	Massa *Mass* 2.6	1° asse *1st axle* 2.6.1.	2° asse *2nd axle* 2.6.1.	Massa compl. *Max. mass* 2.8.	1° asse *1st axle* 2.9.	2° asse *2nd axle* 2.9.	S 2.12.1.	X_{min} 2.2.2.1.	1° asse *1st axle* 2.8.1.	2° asse *2nd axle* 2.8.1.	X_{max} 2.2.2.1.	1° asse *1st axle* 2.8.1.	2° asse *2nd axle* 2.8.1.
C	6	CD	R	1	1	5	V	?	S	R	?	0	A	?	?	M	2		E	MLC	3690	5255	3395	1860	16000	5800	10900	10745	586	5100	10900	826	5800	10200
C	6	CD	R	1	1	5	V	?	S	R	?	0	A	?	?	M	2		F	MLL	3690	5385	3505	1880	16000	5800	10900	10615	554	5100	10900	798	5800	10200
C	6	CD	R	1	1	5	V	?	S	R	?	0	A	?	?	P	2		A	MLC	3105	5195	3390	1805	16000	5800	10900	10805	491	5100	10900	693	5800	10200
C	6	CD	R	1	1	5	V	?	S	R	?	0	A	?	?	P	2		B	MLL	3105	5325	3500	1825	16000	5800	10900	10675	465	5100	10900	669	5800	10200
C	6	CD	R	1	1	5	V	?	S	R	?	0	A	?	?	P	2		C	MLC	3465	5270	3395	1875	16000	5800	10900	10730	551	5100	10900	777	5800	10200
C	6	CD	R	1	1	5	V	?	S	R	?	0	A	?	?	P	2		D	MLL	3465	5400	3505	1895	16000	5800	10900	10600	521	5100	10900	750	5800	10200
C	6	CD	R	1	1	5	V	?	S	R	?	0	A	?	?	P	2		E	MLC	3690	5295	3405	1890	16000	5800	10900	10705	584	5100	10900	826	5800	10200
C	6	CD	R	1	1	5	V	?	S	R	?	0	A	?	?	P	2		F	MLL	3690	5425	3515	1910	16000	5800	10900	10575	553	5100	10900	797	5800	10200
I	6	CD	R	1	1	5	W	?	T	S	?	0	A	?	?	M	2		A	MLC	3105	4925	3350	1575	16000	6100	11000	11075	463	5000	11000	771	6100	9900
I	6	CD	R	1	1	5	W	?	T	S	?	0	A	?	?	M	2		B	MLL	3105	5055	3460	1595	16000	6100	11000	10945	437	5000	11000	749	6100	9900
I	6	CD	R	1	1	5	W	?	T	S	?	0	A	?	?	M	2		C	MLC	3465	5000	3355	1645	16000	6100	11000	11000	518	5000	11000	850	6053	9947
I	6	CD	R	1	1	5	W	?	T	S	?	0	A	?	?	M	2		D	MLL	3465	5130	3465	1665	16000	6100	11000	10870	489	5000	11000	840	6100	9900
I	6	CD	R	1	1	5	W	?	T	S	?	0	A	?	?	M	2		E	MLC	3690	5025	3365	1660	16000	6100	11000	10975	550	5000	11000	850	5893	10107
I	6	CD	R	1	1	5	W	?	T	S	?	0	A	?	?	M	2		F	MLL	3690	5155	3475	1680	16000	6100	11000	10845	519	5000	11000	850	5973	10027
I	6	CD	R	1	1	5	W	?	T	S	?	0	A	?	?	P	2		A	MLC	3105	4965	3360	1605	16000	6100	11000	11035	461	5000	11000	771	6100	9900
I	6	CD	R	1	1	5	W	?	T	S	?	0	A	?	?	P	2		B	MLL	3105	5095	3470	1625	16000	6100	11000	10905	436	5000	11000	749	6100	9900
I	6	CD	R	1	1	5	W	?	T	S	?	0	A	?	?	P	2		C	MLC	3465	5040	3365	1675	16000	6100	11000	10960	517	5000	11000	850	6054	9946
I	6	CD	R	1	1	5	W	?	T	S	?	0	A	?	?	P	2		D	MLL	3465	5170	3475	1695	16000	6100	11000	10830	488	5000	11000	840	6100	9900
I	6	CD	R	1	1	5	W	?	T	S	?	0	A	?	?	P	2		E	MLC	3690	5065	3375	1690	16000	6100	11000	10935	548	5000	11000	850	5894	10106
I	6	CD	R	1	1	5	W	?	T	S	?	0	A	?	?	P	2		F	MLL	3690	5195	3485	1710	16000	6100	11000	10805	517	5000	11000	850	5974	10026
C	6	CD	R	1	1	5	W	?	T	S	?	0	A	?	?	M	2		A	MLC	3105	5145	3370	1775	16000	6100	11000	10855	466	5000	11000	781	6100	9900
C	6	CD	R	1	1	5	W	?	T	S	?	0	A	?	?	M	2		B	MLL	3105	5275	3480	1795	16000	6100	11000	10725	440	5000	11000	759	6100	9900
C	6	CD	R	1	1	5	W	?	T	S	?	0	A	?	?	M	2		C	MLC	3465	5220	3375	1845	16000	6100	11000	10780	522	5000	11000	850	6019	9981
C	6	CD	R	1	1	5	W	?	T	S	?	0	A	?	?	M	2		D	MLL	3465	5350	3485	1865	16000	6100	11000	10650	493	5000	11000	850	6098	9902
C	6	CD	R	1	1	5	W	?	T	S	?	0	A	?	?	M	2		E	MLC	3690	5245	3385	1860	16000	6100	11000	10755	554	5000	11000	850	5862	10138
C	6	CD	R	1	1	5	W	?	T	S	?	0	A	?	?	M	2		F	MLL	3690	5375	3495	1880	16000	6100	11000	10625	523	5000	11000	850	5942	10058
C	6	CD	R	1	1	5	W	?	T	S	?	0	A	?	?	P	2		A	MLC	3105	5185	3380	1805	16000	6100	11000	10815	465	5000	11000	781	6100	9900
C	6	CD	R	1	1	5	W	?	T	S	?	0	A	?	?	P	2		B	MLL	3105	5315	3490	1825	16000	6100	11000	10685	439	5000	11000	758	6100	9900
C	6	CD	R	1	1	5	W	?	T	S	?	0	A	?	?	P	2		C	MLC	3465	5260	3385	1875	16000	6100	11000	10740	521	5000	11000	850	6020	9980
C	6	CD	R	1	1	5	W	?	T	S	?	0	A	?	?	P	2		D	MLL	3465	5390	3495	1895	16000	6100	11000	10610	492	5000	11000	850	6098	9902
C	6	CD	R	1	1	5	W	?	T	S	?	0	A	?	?	P	2		E	MLC	3690	5285	3395	1890	16000	6100	11000	10715	553	5000	11000	850	5863	10137
C	6	CD	R	1	1	5	W	?	T	S	?	0	A	?	?	P	2		F	MLL	3690	5415	3505	1910	16000	6100	11000	10585	521	5000	11000	850	5943	10057
I	6	CD	R	1	1	5	W	?	S	R	?	0	A	?	?	M	2		A	MLC	3105	4925	3350	1575	16000	5800	10900	11075	491	5100	10900	687	5800	10200
I	6	CD	R	1	1	5	W	?	S	R	?	0	A	?	?	M	2		B	MLL	3105	5055	3460	1595	16000	5800	10900	10945	465	5100	10900	664	5800	10200
I	6	CD	R	1	1	5	W	?	S	R	?	0	A	?	?	M	2		C	MLC	3465	5000	3355	1645	16000	5800	10900	11000	550	5100	10900	770	5800	10200
I	6	CD	R	1	1	5	W	?	S	R	?	0	A	?	?	M	2		D	MLL	3465	5130	3465	1665	16000	5800	10900	10870	521	5100	10900	744	5800	10200
I	6	CD	R	1	1	5	W	?	S	R	?	0	A	?	?	M	2		E	MLC	3690	5025	3365	1660	16000	5800	10900	10975	583	5100	10900	819	5800	10200
I	6	CD	R	1	1	5	W	?	S	R	?	0	A	?	?	M	2		F	MLL	3690	5155	3475	1680	16000	5800	10900	10845	553	5100	10900	791	5800	10200
I	6	CD	R	1	1	5	W	?	S	R	?	0	A	?	?	P	2		A	MLC	3105	4965	3360	1605	16000	5800	10900	11035	490	5100	10900	687	5800	10200
I	6	CD	R	1	1	5	W	?	S	R	?	0	A	?	?	P	2		B	MLL	3105	5095	3470	1625	16000	5800	10900	10905	464	5100	10900	663	5800	10200
I	6	CD	R	1	1	5	W	?	S	R	?	0	A	?	?	P	2		C	MLC	3465	5040	3365	1675	16000	5800	10900	10960	549	5100	10900	770	5800	10200
I	6	CD	R	1	1	5	W	?	S	R	?	0	A	?	?	P	2		D	MLL	3465	5170	3475	1695	16000	5800	10900	10830	520	5100	10900	744	5800	10200
I	6	CD	R	1	1	5	W	?	S	R	?	0	A	?	?	P	2		E	MLC	3690	5065	3375	1690	16000	5800	10900	10935	582	5100	10900	818	5800	10200
I	6	CD	R	1	1	5	W	?	S	R	?	0	A	?	?	P	2		F	MLL	3690	5195	3485	1710	16000	5800	10900	10805	552	5100	10900	791	5800	10200
C	6	CD	R	1	1	5	W	?	S	R	?	0	A	?	?	M	2		A	MLC	3105	5145	3370	1775	16000	5800	10900	10855	495	5100	10900	695	5800	10200
C	6	CD	R	1	1	5	W	?	S	R	?	0	A	?	?	M	2		B	MLL	3105	5275	3480	1795	16000	5800	10900	10725	469	5100	10900	672	5800	10200
C	6	CD	R	1	1	5	W	?	S	R	?	0	A	?	?	M	2		C	MLC	3465	5220	3375	1845	16000	5800	10900	10780	554	5100	10900	779	5800	10200
C	6	CD	R	1	1	5	W	?	S	R	?	0	A	?	?	M	2		D	MLL	3465	5350	3485	1865	16000	5800	10900	10650	525	5100	10900	753	5800	10200

Variante *Variant*		Versione *Version*																	Cabina *Cabin*	Interasse 1 *Wheelbase 1* 2.1.1	Massa *Mass* 2.6	1° asse *1st axle* 2.6.1.	2° asse *2nd axle* 2.6.1.	Massa compl. *Max. mass* 2.8.	1° asse *1st axle* 2.9.	2° asse *2nd axle* 2.9.	S 2.12.1.	X_{min} 2.2.2.1.	1° asse *1st axle* 2.8.1.	2° asse *2nd axle* 2.8.1.	X_{max} 2.2.2.1.	1° asse *1st axle* 2.8.1.	2° asse *2nd axle* 2.8.1.
C	6	CD	R	1	1	5	W	?	S	R	?	0	A	?	?	M	2		E	MLC	3690	5245	3385	1860	16000	5800	10900	10755	588	5100	10900	829	5800	10200
C	6	CD	R	1	1	5	W	?	S	R	?	0	A	?	?	M	2		F	MLL	3690	5375	3495	1880	16000	5800	10900	10625	557	5100	10900	801	5800	10200
C	6	CD	R	1	1	5	W	?	S	R	?	0	A	?	?	P	2		A	MLC	3105	5185	3380	1805	16000	5800	10900	10815	494	5100	10900	695	5800	10200
C	6	CD	R	1	1	5	W	?	S	R	?	0	A	?	?	P	2		B	MLL	3105	5315	3490	1825	16000	5800	10900	10685	468	5100	10900	671	5800	10200
C	6	CD	R	1	1	5	W	?	S	R	?	0	A	?	?	P	2		C	MLC	3465	5260	3385	1875	16000	5800	10900	10740	553	5100	10900	779	5800	10200
C	6	CD	R	1	1	5	W	?	S	R	?	0	A	?	?	P	2		D	MLL	3465	5390	3495	1895	16000	5800	10900	10610	524	5100	10900	753	5800	10200
C	6	CD	R	1	1	5	W	?	S	R	?	0	A	?	?	P	2		E	MLC	3690	5285	3395	1890	16000	5800	10900	10715	587	5100	10900	828	5800	10200
C	6	CD	R	1	1	5	W	?	S	R	?	0	A	?	?	P	2		F	MLL	3690	5415	3505	1910	16000	5800	10900	10585	556	5100	10900	800	5800	10200

Xmin e Xmax sono calcolate con valori medi della massa in ordine di marcia e relativa ripartizione sugli assi.
Xmin and Xmax are calculated with medium values of mass in running order and distribution of this mass among the axles

esedi	**SCHEDA INFORMATIVA** ***INFORMATION DOCUMENT***	All n° *Annex Nr* del *of*	**2** **19.02.2018**

Punto ***Item***	**Variante** ***Variant***	**Versione** ***Version***	**Descrizione** ***Description***
3.1.1.	?4	C??114P????0AC?P2 ?	F4AFE411C*J
	?6	C??115R????0AC?P2 ?	F4AFE611A*J
	?6	C??115S????0AC?P2 ?	F4AFE611E*J
	?6	C??115V????0AC?P2 ?	F4AFE611D*J
	?6	C??115W????0AC?P2 ?	F4AFE611K*J
3.2.1.2.	?4	C??114?????0A??P2 ?	4 verticali in linea / *4 vertical in line*
	?6	C??115?????0A??P2 ?	6 verticali in linea / *6 vertical in line*
3.2.1.3.	?4	C??114?????0A??P2 ?	4485 cm^3
	?6	C??115?????0A??P2 ?	6728 cm^3
3.2.1.6.	?4	C??114?????0A??P2 ?	750 ± 150 min^{-1}
	?6	C??115?????0A??P2 ?	650 ± 150 min^{-1}
3.2.1.8.	?4	C??114P????0A??P2 ?	152 kW / 2500 min^{-1}
	?6	C??115R????0A??P2 ?	162 kW / 2500 min^{-1}
	?6	C??115S????0A??P2 ?	185 kW / 2500 min^{-1}
	?6	C??115V????0A??P2 ?	235 kW / 2500 min^{-1}
	?6	C??115W????0AC?P2 ?	207 kW / 2500 min^{-1}
3.2.8.3.3.	?4	C??114?????0A??P2 ?	4,3
	?6	C??115?????0A??P2 ?	5,0
3.2.9.7.1.	?4	C??114?????0AC?P2 ?	38 ÷ 53,4 dm^3
	?6	C??115?????0A??P2 ?	41,9 ÷ 53,4 dm^3

SCHEDA INFORMATIVA ***INFORMATION DOCUMENT***	All n° *Annex Nr* del *of*	**3** **19.02.2018**

Punto ***Item***	**Variante** ***Variant***	**Versione** ***Version***	**Descrizione** ***Description***
4.5.1.	I?	C??11??????0A?A?2 ?	manuale / *manual*

4.6. Identificativo cambio / *Gearbox identification*

	ZF S5-42	ZF 6S 700 TO ZF 6AS 700 TO	ZF 6S 800 TO ZF 6AS 800 TO	ZF 6S 800 TD ZF 6AS 800 TD	ZF 6S 1000 TO ZF 6AS 1000 TO ZF 6S 1005 TO	ZF 9S 75 TD	ZF 9S 75 TO	ZF 9S 1110 TO	ZF 12AS 1210 TO
1	4,65	6,02	6,58	8,41	6,75	13,16	9,56	9,48	10,37
2	2,60	3,32	3,60	4,60	3,60	8,91	6,47	6,58	8,43
3	1,53	2,07	2,12	2,72	2,12	6,50	4,72	4,68	6,49
4	1,00	1,40	1,39	1,78	1,39	4,67	3,50	3,48	5,27
5	0,77	1,00	1,00	1,28	1,00	3,50	2,54	2,62	4,18
6		0,79	0,78	1,00	0,78	2,55	1,85	1,89	3,40
7						1,86	1,35	1,35	2,48
8						1,33	1,00	1,00	2,02
9						1,00	0,73	0,75	1,55
10									1,26
11									1,00
12									0,81
R1	4,35	5,58	6,06	6,06	6,06	11,74	8,53	8,97	10,56
R2									8,58

Rapporto epicicloidale / *final drive*: 3,650 oppure / *or* 3,667

Ripartitore / *transfer box on road*: 0,95 oppure / *or* 0,99

Ripartitore / *transfer box off road*: 1,62 oppure / *or* 1,94

Rapporti al ponte / *rear axle ratio*:	2,93	3,07	3,15	3,21	3,31	3,38	3,42	3,58
(in alternativa / *in alternative*)	3,73	3,91	4,1	4,11	4,3	4,56	4,63	4,85
	4,88	4,89	5,13	5,29	5,33	5,38	5,57	5,63
	5,72	5,74	5,86	6,14	6,34	6,37	6,43	6,83
	6,95	6,99	7,73	7,77	8,28	9,77		

	SCHEDA INFORMATIVA ***INFORMATION DOCUMENT***	All n° *Annex Nr* del *of*	**4** **19.02.2018**

Punto ***Item***	**Variante** ***Variant***	**Versione** ***Version***	**Descrizione** ***Description***				
			1°:		2°:		
6.2.	??	?????????????????M? ?	sospensioni meccaniche *mechanical suspoensions*		sospensioni meccaniche *mechanical suspoensions*		
	??	?????????????????P? ?	sospensioni meccaniche *mechanical suspensions*		sospensioni pneumatiche *pneumatic suspensions*		
			Dimensione *Size*	Indice di carico minimo *Load capacity index*	Indice di velocità *Speed index*	Cerchio *Rim size*	Campanatura *Offset(s)*
6.6.1.1.1.	??	C??11???PQ?0A6??2 ?	285/70 R19,5	142 / --	G	19,5 x 7,50	155 / 142
		oppure/*or*	305/70 R19,5	142 / --	G	19,5 x 8,25	170 / 157
	??	C??11???SR?0A6??2 ?	285/70 R19,5	145 / --	G	19,5 x 7,50	155 / 142
		oppure/*or*	305/70 R19,5	145 / --	G	19,5 x 8,25	170 / 157
	??	C??11???TS?0A6??2 ?	285/70 R19,5	147 / --	G	19,5 x 7,50	155 / 142
		oppure/*or*	305/70 R19,5	147 / --	G	19,5 x 8,25	170 / 157
6.6.1.1.2.	??	C??11???PQ?0A6??2 ?	285/70 R19,5	-- / 143	G	19,5 x 7,50	155 / 142
		oppure/*or*	305/70 R19,5	-- / 143	G	19,5 x 8,25	170 / 157
	??	C??11???SR?0A6??2 ?	285/70 R19,5	-- / 143	G	19,5 x 7,50	155 / 142
		oppure/*or*	305/70 R19,5	-- / 143	G	19,5 x 8,25	170 / 157
	??	C??11???TS?0A6??2 ?	285/70 R19,5	-- / 144	G	19,5 x 7,50	155 / 142
		oppure/*or*	305/70 R19,5	-- / 144	G	19,5 x 8,25	170 / 157
6.6.2.1.	285/70 R19,5		435 mm				
	305/70 R19,5		448 mm				

Punto ***Item***	**Variante** ***Variant***	**Versione** ***Version***	**Descrizione** ***Description***	
			Dispositivi di attacco installati *Coupling device fitted*	Dispositivi di attacco da installare *Coupling device to be fitted*
11.1.	I?	??????????????????? ?	nessuno *none*	Qualsiasi tipo di dispositivo omologato di classe G50 con valore D ≥ 150 kN e valore U ≥ 20 t su una piastra di montaggio omologato di classe J con valore D ≥ 150 kN e U ≥ 20 t *Any kind of type approved class G50 with D value ≥ 150 kN and U value ≥ 20 t on a type-approved class J mounting plate with D value ≥ 150 kN and U value ≥ 20 t*
	C?	??????????????????? ?	Per il tipo di dispositivi di attacco vedere punto 11.5. *For type of coupling devices, refer to item 11.5.*	
11.3.	C?	??????????????????? ?	L'assieme è costituito da: - ralla (unità base); - piastra di montaggio (spessore 12 mm); - piastre laterali (profilo "L" 60x53x7 mm di lunghezza 1940 mm); - ancoraggi come indicato sul disegno n° 50.01.60.0057 del 24.04.2015. La posizione longitudinale della ralla può variare entro i valori consentiti (cfr. Allegato 1.1.) *The towing member assembly consists of:* *- fifth wheel (base unit),* *- mounting plate (thickness 12 mm);* *- side plates ("L" profile, 60x53x7 mm, length 1940 mm);* *- anchorages: see drawing No. 50.01.60.0057 of 24.04.2015.* *The longitudinal position of the fifth wheel as base unit may vary within permitted ranges (see Annex 1.1.)*	
	I?	??????????????????? ?	L'assieme è costituito da: - piastre laterali (profilo "L" 60x53x7 mm di lunghezza 1940 mm); - ancoraggi come indicato sul disegno n° 50.01.60.0057 del 24.04.2015. La posizione longitudinale della ralla può variare entro i valori consentiti (cfr. Allegato 1.1.) *The towing member assembly consists of:* *- side plates ("L" profile, 60x53x7 mm, length 1940 mm);* *- anchorages: see drawing No. 50.01.60.0057 of 24.04.2015.* *The longitudinal position of the fifth wheel as base unit may vary within permitted ranges (see Annex 1.1.)*	

			Ralla *Fifth wheel coupling type*	N° di approvazione *Approval number*	Valori D/U *D/U value*
11.5.	I?	??????????????????? ?	(+)	conforme Reg. ECE 55-01 *requirements of UNECE Reg. No 55-01*	≥ 150 / ≥ 20
	C?	??????????????????? ?	JOST JSK 40	E1 55R-01 1245	152 / 20
			JOST JSK 37C	E1 55R-01 0116	152 / 20
			JOST JSK 36 D	E1 55R-01 0301	152 / 20
			JOST JSK 34	**E1 55R-01 2482**	**120 / 16**
			GF / Saf SK-S 36.20	E1 55R-01 0218	152 / 20
			V. Orlandi RP50	E20 55R-01 2652	152 / 20
			MHT Europe 150SP2	E11 55R-01 7166	152 / 20
			MHT Europe 3000	E11 55R-01 4901	150 / 20

Punto ***Item***	**Variante** ***Variant***	**Versione** ***Version***	**Descrizione** ***Description***

(+): Qualsiasi tipo di dispositivo omologato ECE 55R-01 di classe G50 con valore D ≥ 150 kN e valore U ≥ 20 t
Any kind of type ECE 55R-01 approved class G50 with D value ≥ 150 kN and U value ≥ 20 t

		Piastra di montaggio *Mounting plate*	N° di approvazione *Approval number*	Valori D/U *D/U value*
C?	?????????????????? ?	JOST MP00	E1 55R-01 0367	152 / 20
		GF / Saf 101.12.1	E11 55R-01 0379	162,4 / 22
		V. Orlandi MP20	E20 55R-01 2653	160 / 22
		MHT Europe 150SF	E11 55R-01 1532	152 / 20
I?	?????????????????? ?	(-)	conforme Reg. ECE 55-01 *requirements of UNECE Reg. No 55-01*	≥ 150 / ≥ 20

(-): Qualsiasi tipo di dispositivo omologato ECE 55R-01 di classe J con valore D ≥ 150 kN e valore U ≥ 20 t
Any kind of type ECE 55R-01 approved class J with D value ≥ 150 kN and U value ≥ 20 t

Disegno per omologazione
Drawing for type-approval

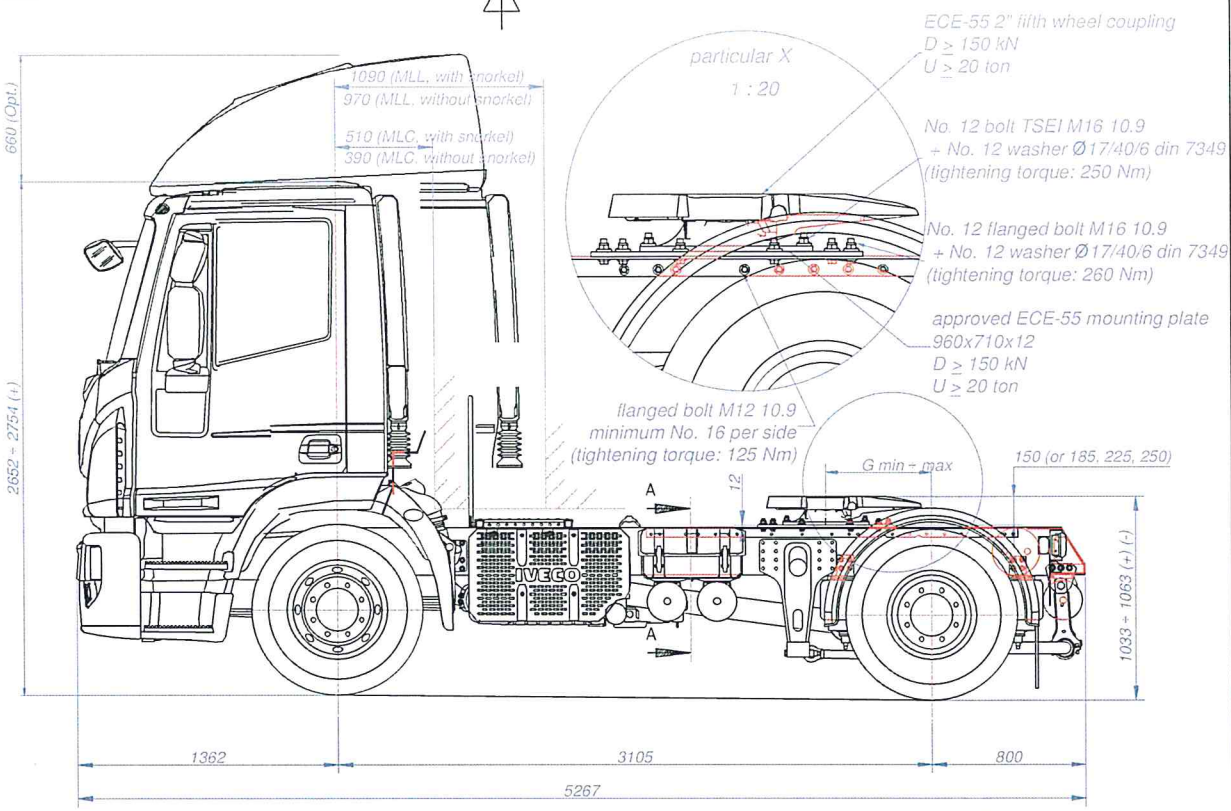

front axle max 5300 kg
(opt. 5800 or 6100 kg)

pneus. 285/70 R19.5
(opt. 305/70 R19.5)

G.V.W 15000 or 15990 or 16000 kg
G.C.W. max 36000 kg

rear axle max 10700 kg
(opt. 10900 or 11000 kg)

285/70 R19.5
(opt. 305/70 R19.5)

CHASSIS SECTION
A-A

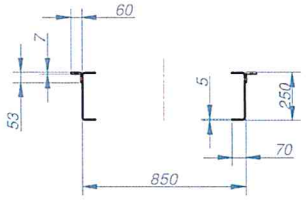

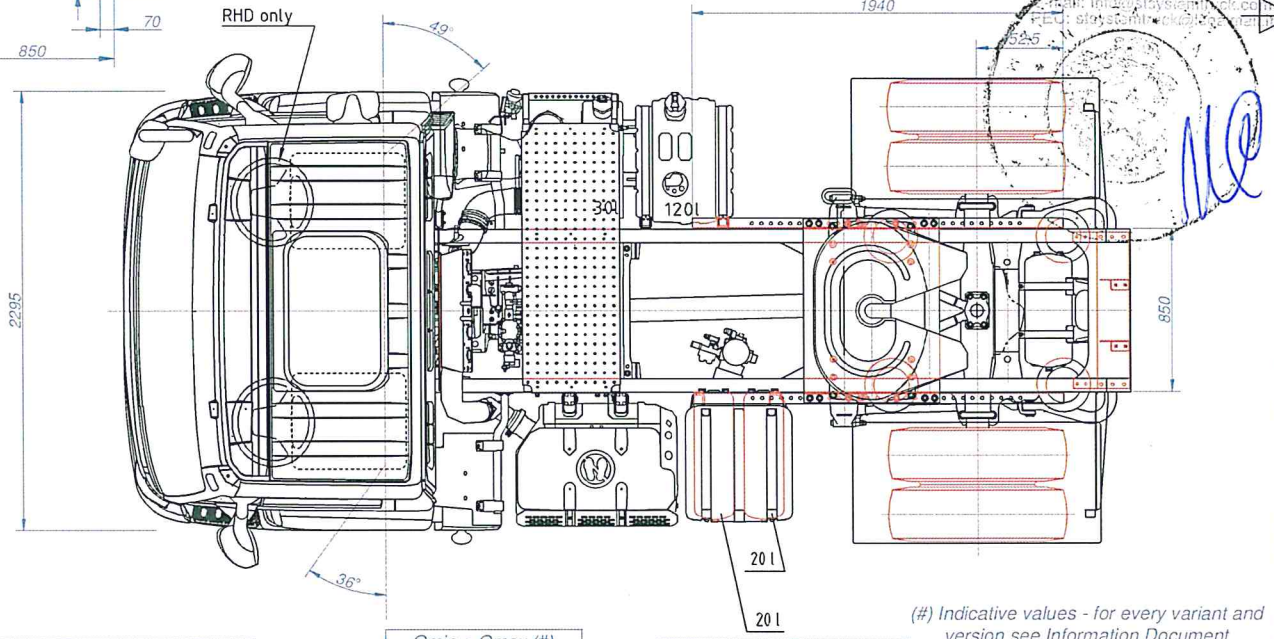

(+): with 285/70 R19.5.
With 305/70 R19.5: +11 mm

Gmin ÷ Gmax (#)	
MLC short	MLL long
550 ÷ 700	550 ÷ 750

(-): with fifth wheel coupling
H=150 mm

(#) Indicative values - for every variant and version see Information Document

Pos.	Q.tà	Designazione, materiale, dimensione, ecc.					Codice	Modifiche
Materiale		Unificazione	Trattamento	Caratteristiche meccaniche	Massa kg	Unità di misura lineari: mm angoli:°sessagesimali	Codice grezzo	Formato disegno
.....		.....	.....	.....	.....		.....	A4 UNI 936
Disegnato da		Controllato da	Data	Scala		Quote senza indicazione di tolleranza secondo tabella UNI EN 22768/1, con grado di precisione		Codice fornitore
P.M.		.....	24.04.2015	1:20				.....

S.T. System Truck S.p.A.
via Paesa 28 - I 46048 Roverbella (MN)
tel. +39 0376 696809 - fax +39 0376 1760180

Disegno di proprietà della S.T. System Truck S.p.A. Vietata la riproduzione non autorizzata.

Property of S.T. System Truck S.p.A. Reproduction not permitted, all rights reserved.

TITOLO IVECO ML160E/P WB 3105 mm
ARTIC CONVERSION T35

N° DISEGNO 50.01.60.0057

Modifica .....

Foglio 1/9

Disegno per omologazione
Drawing for type-approval

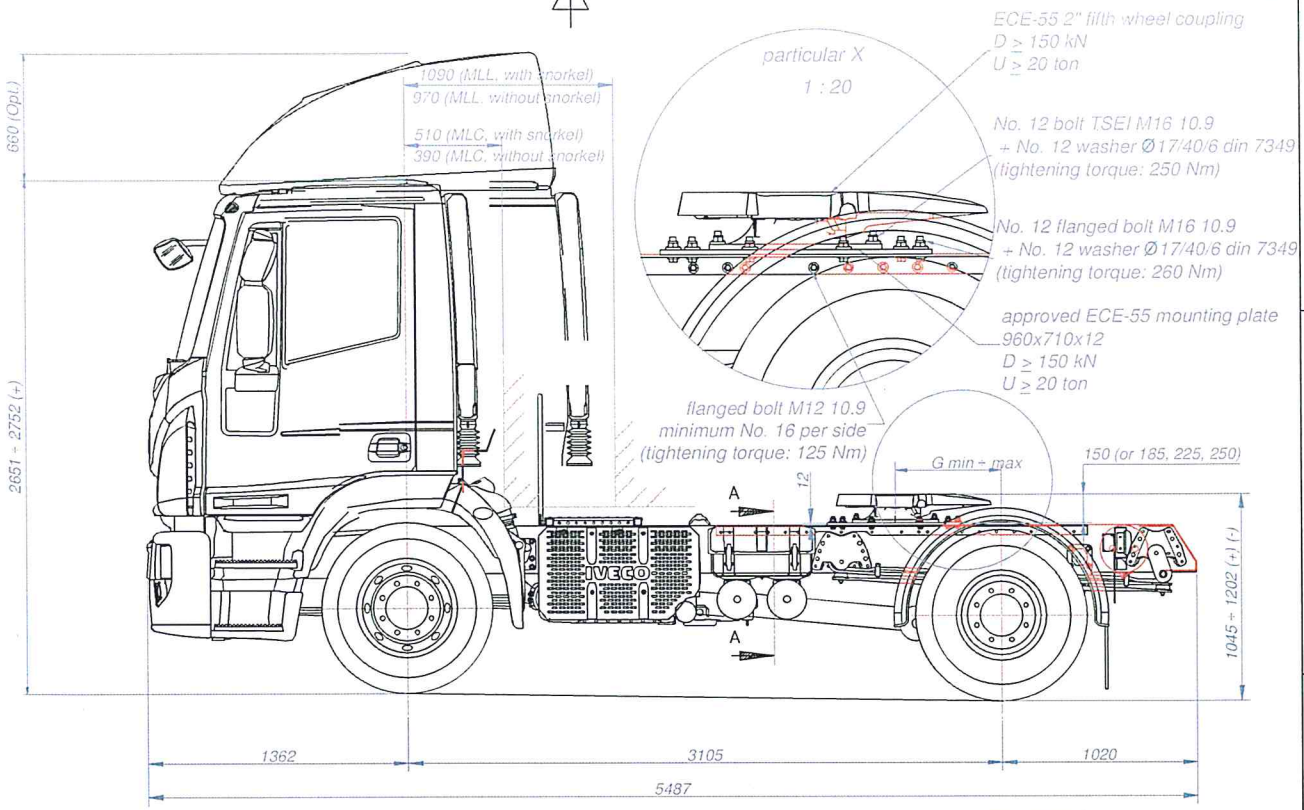

front axle max 5300 kg
(opt. 5800 or 6100 kg)

pneus. 285/70 R19.5
(opt. 305/70 R19.5)

G.V.W 15000 or 15990 or 16000 kg
G.C.W. max 36000 kg

rear axle max 10700 kg
(opt. 10900 or 11000 kg)

285/70 R19.5
(opt. 305/70 R19.5)

CHASSIS SECTION
A-A

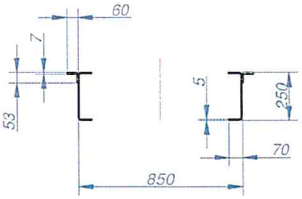

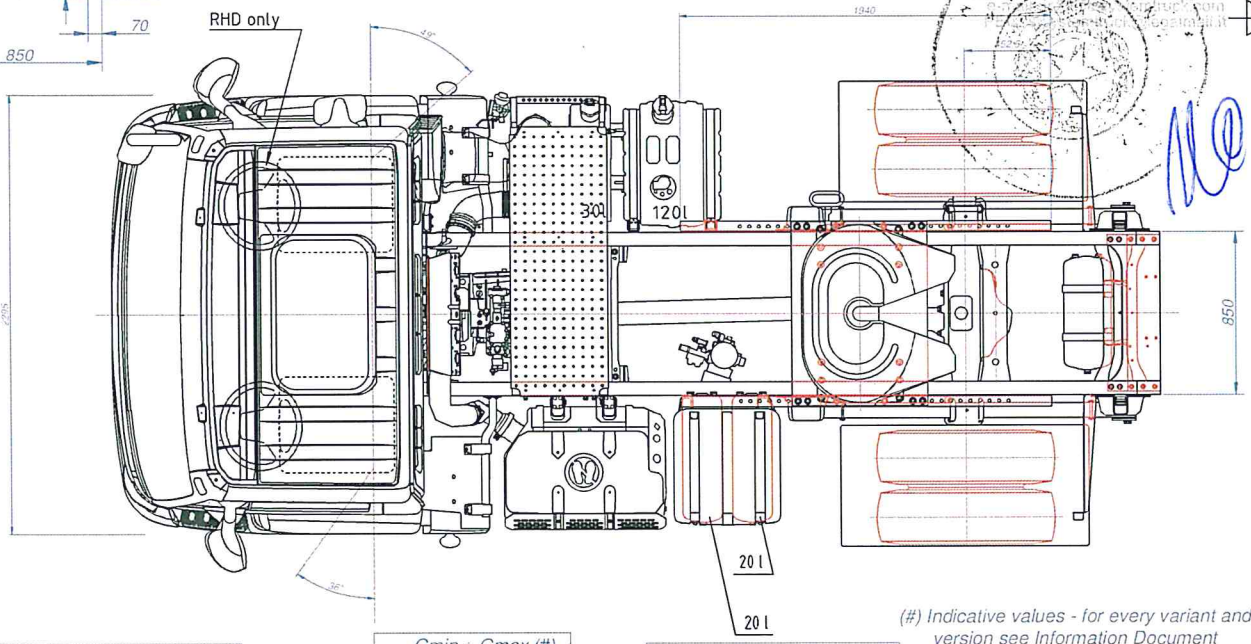

(+): with 285/70 R19.5.
With 305/70 R19.5: +11 mm

Gmin ÷ Gmax (#)	
MLC short	MLL long
550 ÷ 700	550 ÷ 750

(-): with fifth wheel coupling
H=150 mm

(#) Indicative values - for every variant and version see Information Document

Pos.	Q.tà	Designazione, materiale, dimensione, ecc.					Codice	Modifiche
Materiale		Unificazione	Trattamento	Caratteristiche meccaniche	Massa kg	Unità di misura lineari: mm angoli:°sessagesimali	Codice grezzo	Formato disegno
.....		.....	.....	.....	.....		.....	A4 UNI 936
Disegnato da		Controllato da	Data	Scala		Quote senza indicazione di tolleranza secondo tabella UNI EN 22768/1, con grado di precisione		Codice fornitore
P.M.		.....	24.04.2015	1:20				.....

S.T. System Truck S.p.A.
via Paesa 28 - I 46048 Roverbella (MN)
tel. +39 0376 696809 - fax +39 0376 1760180

Disegno di proprietà della S.T. System Truck S.p.A. Vietata la riproduzione non autorizzata.

Property of S.T. System Truck S.p.A. Reproduction not permitted, all rights reserved.

TITOLO IVECO ML160E WB 3105 mm
ARTIC CONVERSION T35

N° DISEGNO 50.01.60.0057

Modifica .....

Foglio 2/9

Disegno per omologazione
Drawing for type-approval

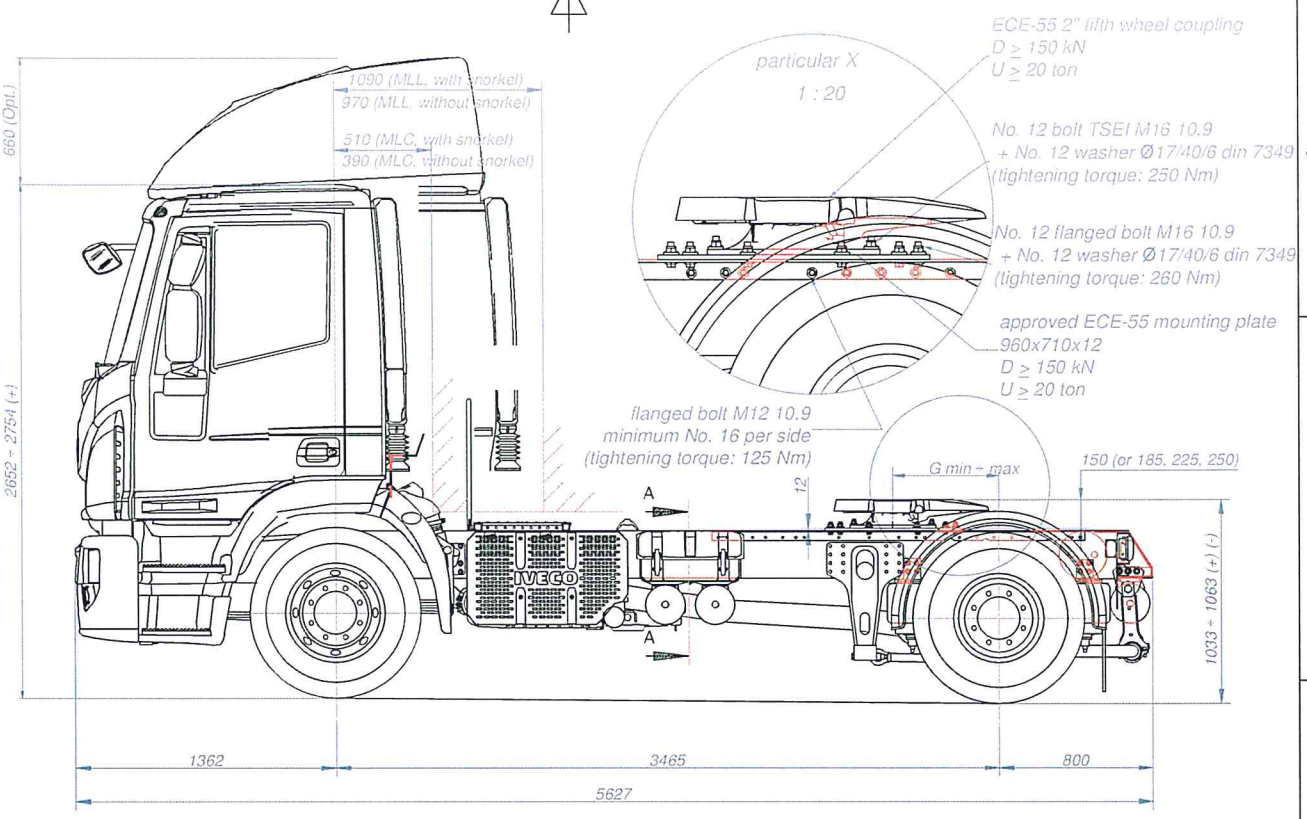

front axle max 5300 kg
(opt. 5800 or 6100 kg)

pneus. 285/70 R19.5
(opt. 305/70 R19.5)

G.V.W 15000 or 15990 or 16000 kg
G.C.W. max 36000 kg

rear axle max 10700 kg
(opt. 10900 or 11000 kg)

285/70 R19.5
(opt. 305/70 R19.5)

CHASSIS SECTION
A-A

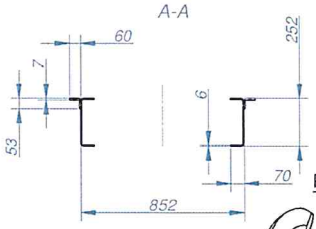

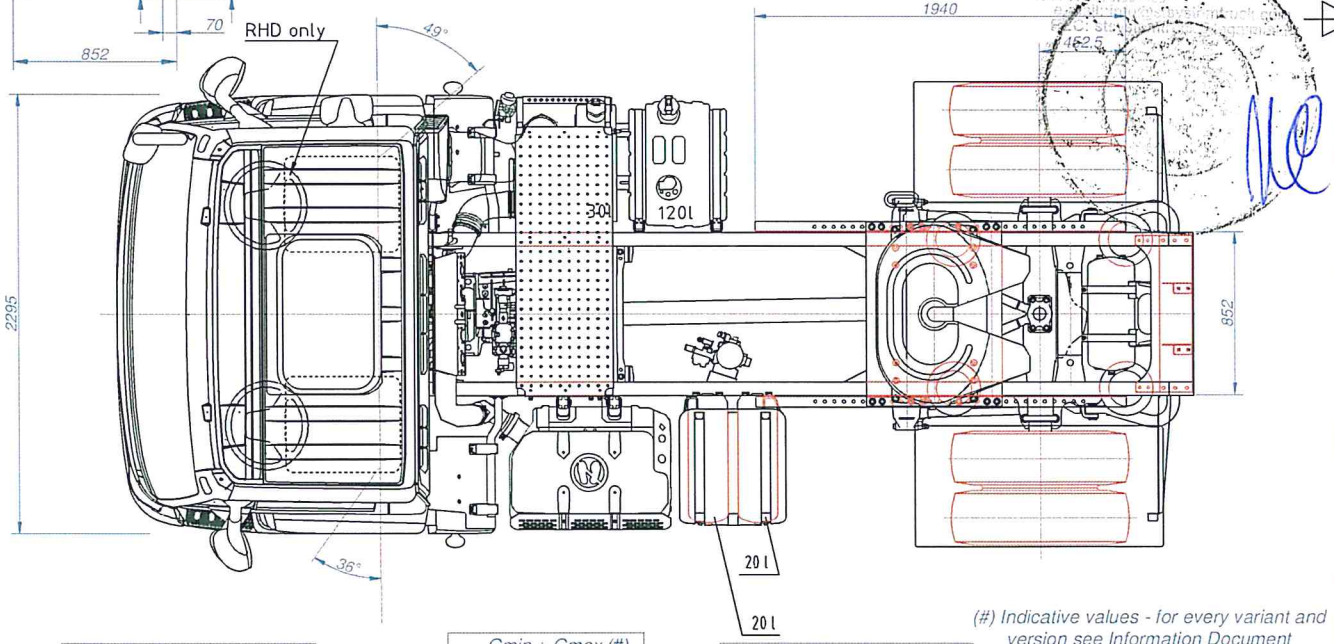

(+): with 285/70 R19.5.
With 305/70 R19.5: +11 mm

Gmin ÷ Gmax (#)	
MLC short	MLL long
600 ÷ 800	600 ÷ 750

(-): with fifth wheel coupling
H=150 mm

(#) Indicative values - for every variant and version see Information Document

Pos.	Q.tà	Designazione, materiale, dimensione, ecc.				Codice	Modifiche
Materiale	Unificazione	Trattamento	Caratteristiche meccaniche	Massa kg	Unità di misura lineari: mm angoli:°sessagesimali	Codice grezzo	Formato disegno
.....	.....	.....	.....	.....		.....	A4 UNI 936
Disegnato da	Controllato da	Data	Scala	Quote senza indicazione di tolleranza secondo tabella UNI EN 22768/1, con grado di precisione			Codice fornitore
P.M.	.....	24.04.2015	1:20				.....

essek
S.T. System Truck S.p.A.
via Paesa 28 - I 46048 Roverbella (MN)
tel. +39 0376 696809 - fax +39 0376 1760180

Disegno di proprietà della S.T. System Truck S.p.A. Vietata la riproduzione non autorizzata.

Property of S.T. System Truck S.p.A. Reproduction not permitted, all rights reserved.

TITOLO IVECO ML160E/P WB 3465 mm
ARTIC CONVERSION T35

N° DISEGNO 50.01.60.0057

Modifica .....

Foglio 3/9

Disegno per omologazione
Drawing for type-approval

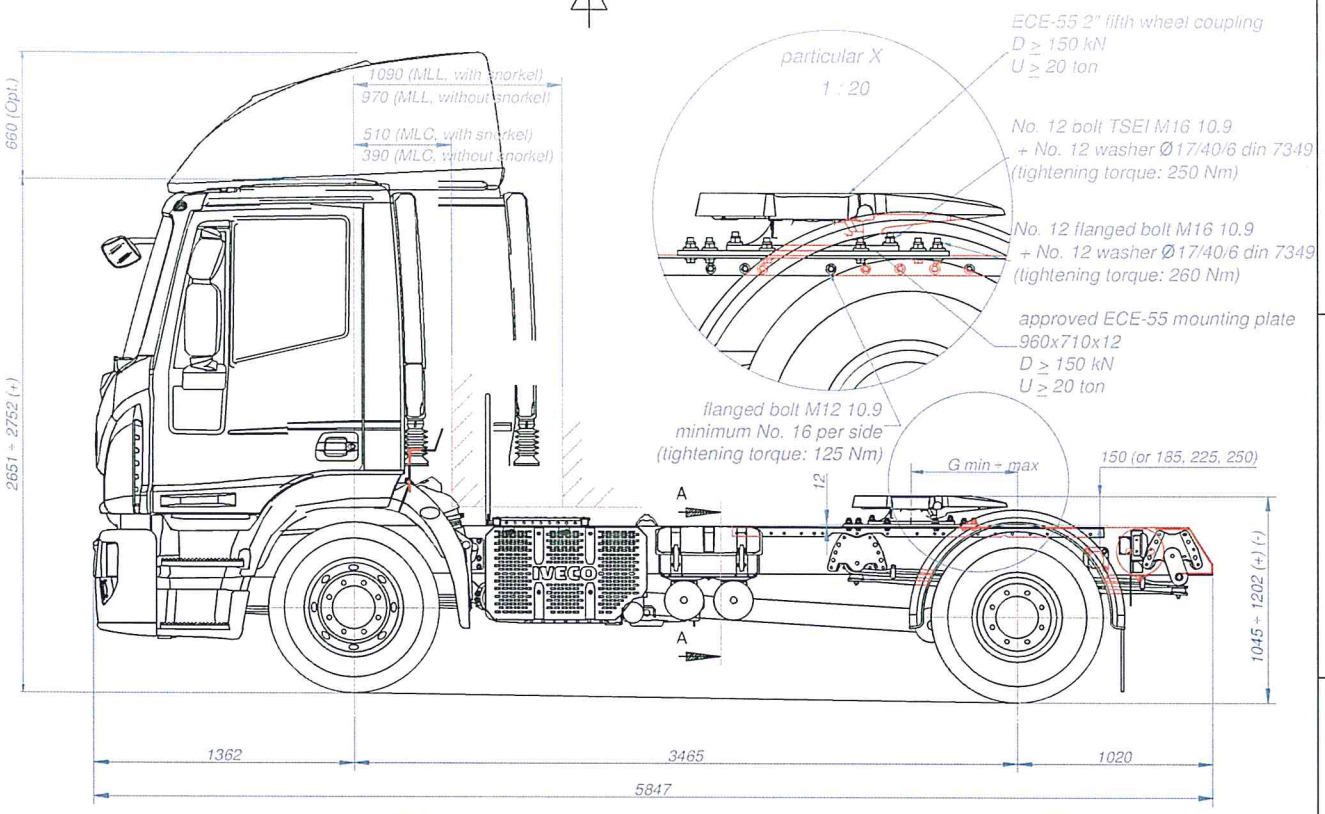

front axle max 5300 kg
(opt. 5800 or 6100 kg)

pneus. 285/70 R19.5
(opt. 305/70 R19.5)

G.V.W 15000 or 15990 or 16000 kg
G.C.W. max 36000 kg

rear axle max 10700 kg
(opt. 10900 or 11000 kg)

285/70 R19.5
(opt. 305/70 R19.5)

CHASSIS SECTION
A-A

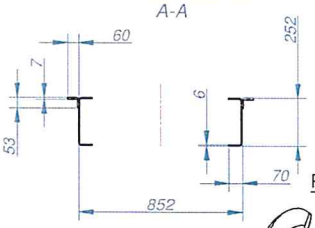

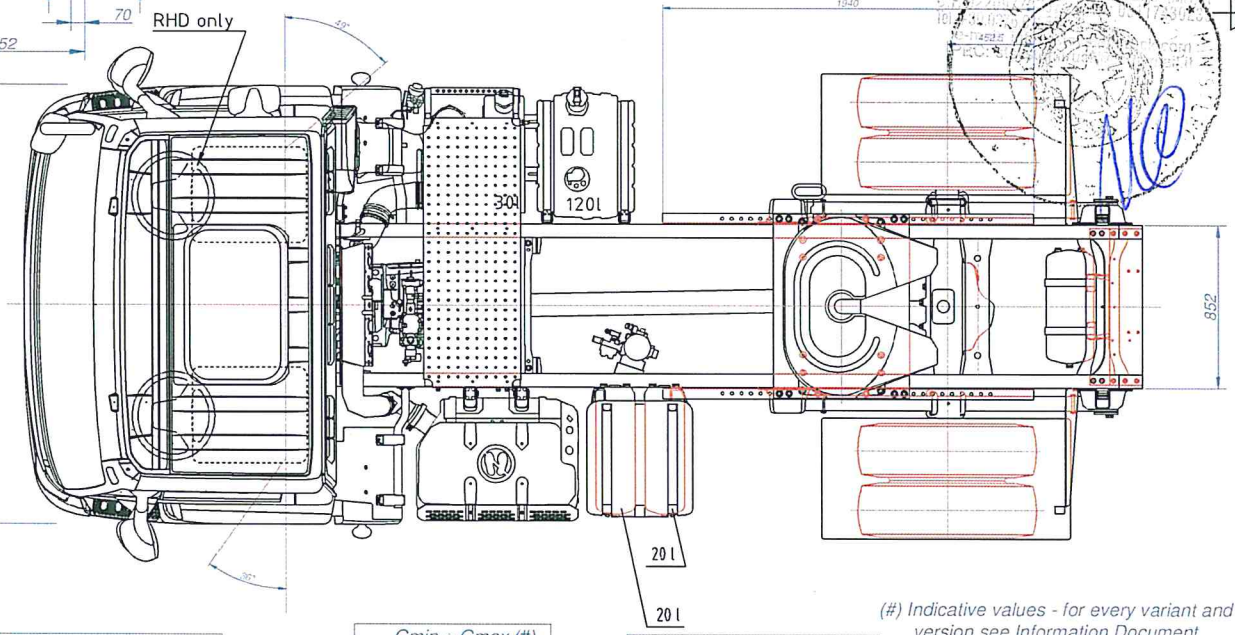

(+): with 285/70 R19.5.
With 305/70 R19.5: +11 mm

Gmin ÷ Gmax (#)	
MLC short	MLL long
600 ÷ 800	600 ÷ 750

(-): with fifth wheel coupling
H=150 mm

(#) Indicative values - for every variant and version see Information Document

Pos.	Q.tà	Designazione, materiale, dimensione, ecc.					Codice	Modifiche
Materiale		Unificazione	Trattamento	Caratteristiche meccaniche	Massa kg	Unità di misura lineari: mm angoli:°sessagesimali	Codice grezzo	Formato disegno
.....		.....	.....	.....	.....		.....	A4 UNI 936
Disegnato da		Controllato da	Data	Scala	Quote senza indicazione di tolleranza secondo tabella UNI EN 22768/1, con grado di precisione			Codice fornitore
P.M.		.....	24.04.2015	1:20				.....

S.T. System Truck S.p.A.
via Paesa 28 - I 46048 Roverbella (MN)
tel. +39 0376 696809 - fax +39 0376 1760180

Disegno di proprietà della S.T. System Truck S.p.A. Vietata la riproduzione non autorizzata.

Property of S.T. System Truck S.p.A. Reproduction not permitted, all rights reserved.

TITOLO IVECO ML160E WB 3465 mm
ARTIC CONVERSION T35

N° DISEGNO 50.01.60.0057

Modifica .....

Foglio 4/9

Disegno per omologazione
Drawing for type-approval

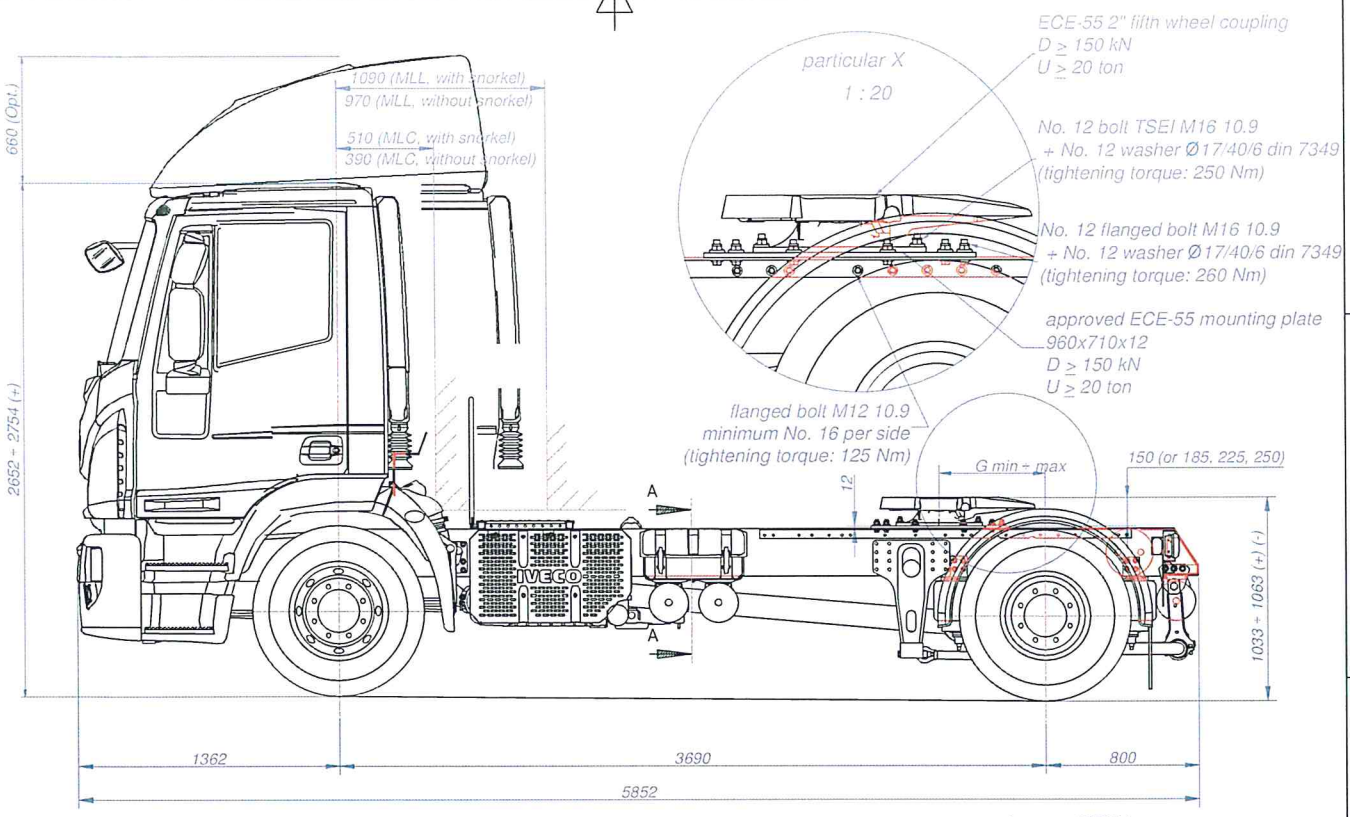

front axle max 5300 kg
(opt. 5800 or 6100 kg)
pneus. 285/70 R19.5
(opt. 305/70 R19.5)

G.V.W 15000 or 15990 or 16000 kg
G.C.W. max 36000 kg

rear axle max 10700 kg
(opt. 10900 or 11000 kg)
285/70 R19.5
(opt. 305/70 R19.5)

CHASSIS SECTION
A-A

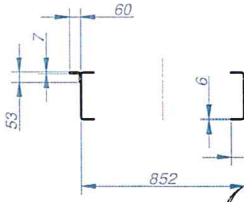

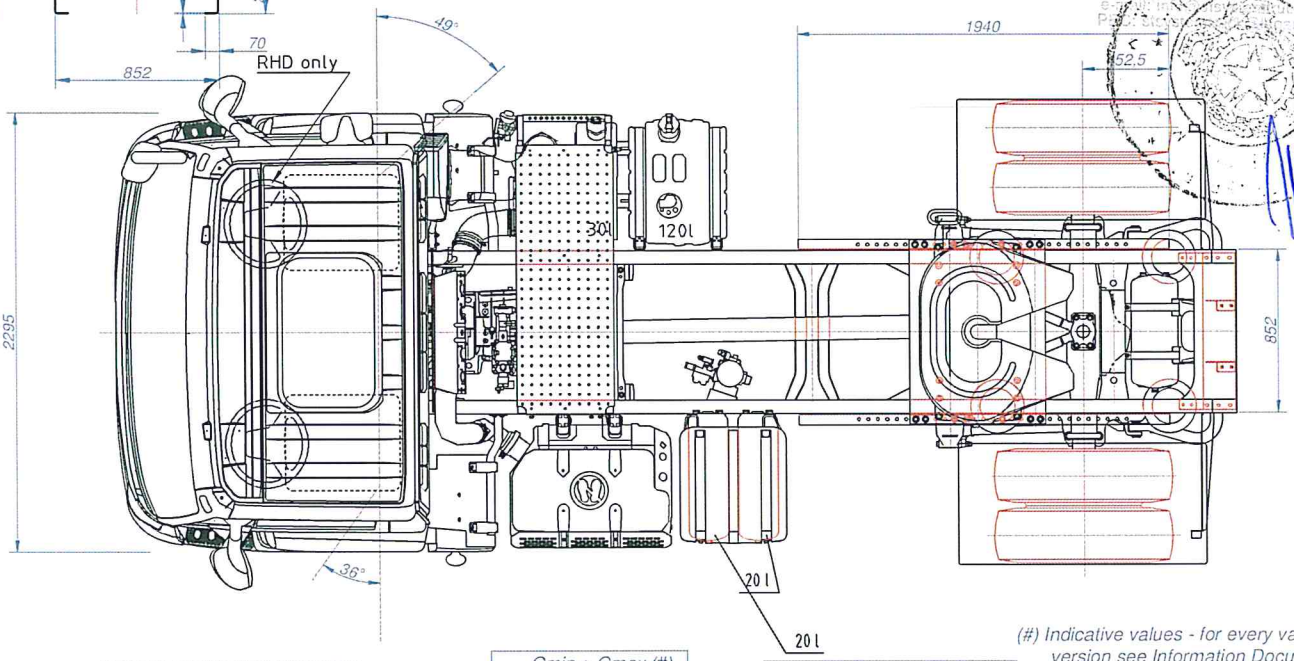

(+): with 285/70 R19.5.
With 305/70 R19.5: +11 mm

Gmin ÷ Gmax (#)	
MLC short	MLL long
650 ÷ 850	650 ÷ 800

(-): with fifth wheel coupling
H=150 mm

(#) Indicative values - for every variant and version see Information Document

Pos.	Q.tà	Designazione, materiale, dimensione, ecc.				Codice	Modifiche
Materiale	Unificazione	Trattamento	Caratteristiche meccaniche	Massa kg	Unità di misura lineari: mm angoli:°sessagesimali	Codice grezzo	Formato disegno
.....	.....	.....	.....	.....		.....	A4 UNI 936
Disegnato da	Controllato da	Data	Scala	Quote senza indicazione di tolleranza secondo tabella UNI EN 22768/1, con grado di precisione			Codice fornitore
P.M.	.....	24.04.2015	1:20				.....

essek
S.T. System Truck S.p.A.
via Paesa 28 - I 46048 Roverbella (MN)
tel. +39 0376 696809 - fax +39 0376 1760180

Disegno di proprietà della S.T. System Truck S.p.A. Vietata la riproduzione non autorizzata.

Property of S.T. System Truck S.p.A. Reproduction not permitted, all rights reserved.

TITOLO IVECO ML160E/P WB 3690 mm
ARTIC CONVERSION T35

N° DISEGNO 50.01.60.0057

Modifica .....

Foglio 5/9

Disegno per omologazione
Drawing for type-approval

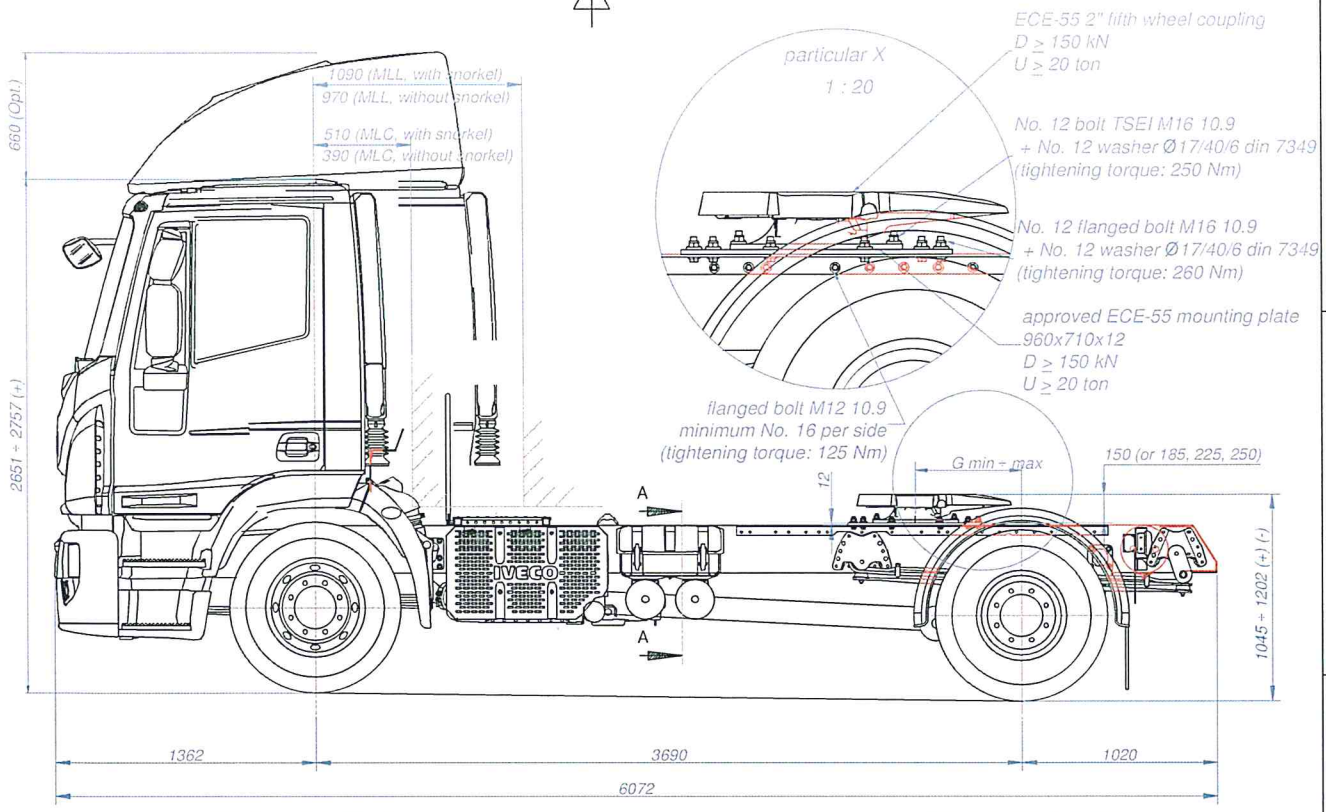

CHASSIS SECTION
A-A

front axle max 5300 kg
(opt. 5800 or 6100 kg)
pneus. 285/70 R19.5
(opt. 305/70 R19.5)

G.V.W 15000 or 15990 or 16000 kg
G.C.W. max 36000 kg

rear axle max 10700 kg
(opt. 10900 or 11000 kg)
285/70 R19.5
(opt. 305/70 R19.5)

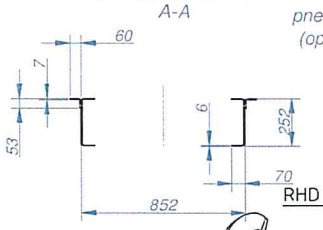

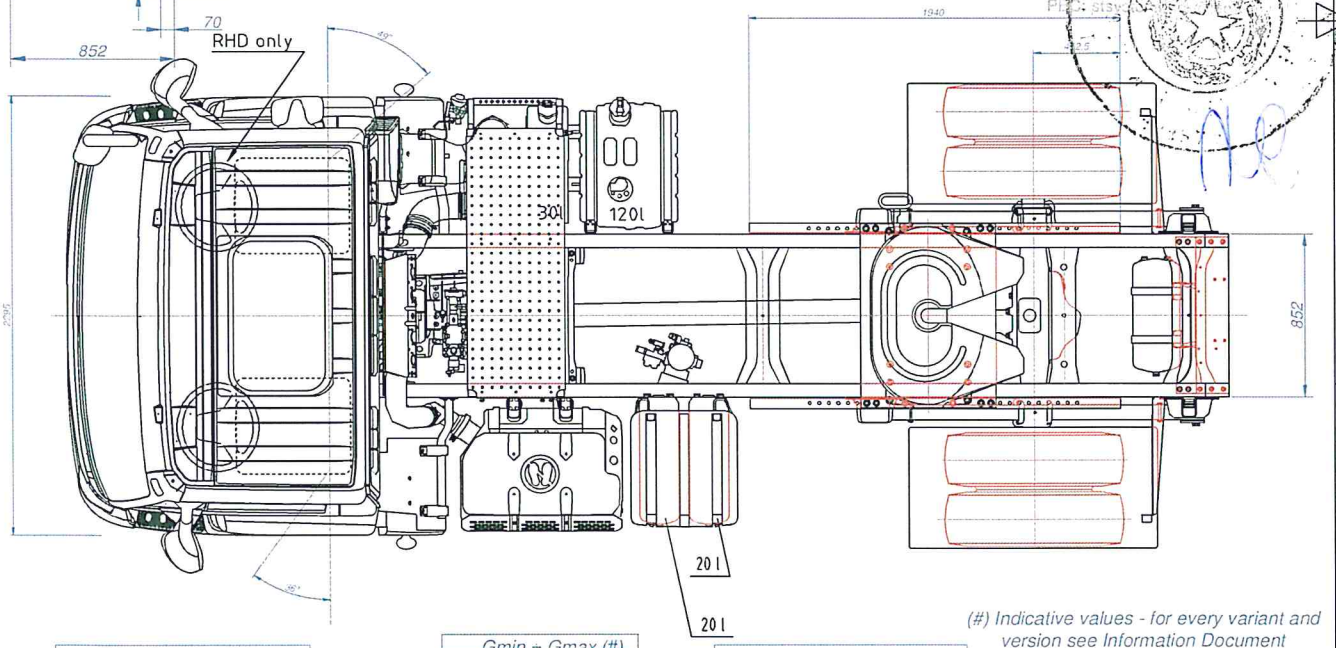

(+): with 285/70 R19.5.
With 305/70 R19.5: +11 mm

Gmin ÷ Gmax (#)	
MLC short	MLL long
650 ÷ 850	650 ÷ 800

(-): with fifth wheel coupling
H=150 mm

(#) Indicative values - for every variant and version see Information Document

Pos.	Q.tà	Designazione, materiale, dimensione, ecc.				Codice	Modifiche
Materiale	Unificazione	Trattamento	Caratteristiche meccaniche	Massa kg	Unità di misura lineari: mm angoli:°sessagesimali	Codice grezzo	Formato disegno
.....	.....	.....	.....	.....		.....	A4 UNI 936
Disegnato da	Controllato da	Data	Scala	Quote senza indicazione di tolleranza secondo tabella UNI EN 22768/1, con grado di precisione			Codice fornitore
P.M.	.....	24.04.2015	1:20				.....

essek
S.T. System Truck S.p.A.
via Paesa 28 - I 46048 Roverbella (MN)
tel. +39 0376 696809 - fax +39 0376 1760180

Disegno di proprietà della S.T. System Truck S.p.A. Vietata la riproduzione non autorizzata.

Property of S.T. System Truck S.p.A. Reproduction not permitted, all rights reserved.

TITOLO IVECO ML160E WB 3690 mm
ARTIC CONVERSION T35

N° DISEGNO 50.01.60.0057

Modifica .....

Foglio 6/9

Disegno per omologazione
Drawing for type-approval

REAR AND LATERAL LIGHT (alternative)

A) Side retro reflectors
B) Side marker lamp
A) and B): Mandatory only for vehicle L ≥ 6000 mm
For the approvals see tables.

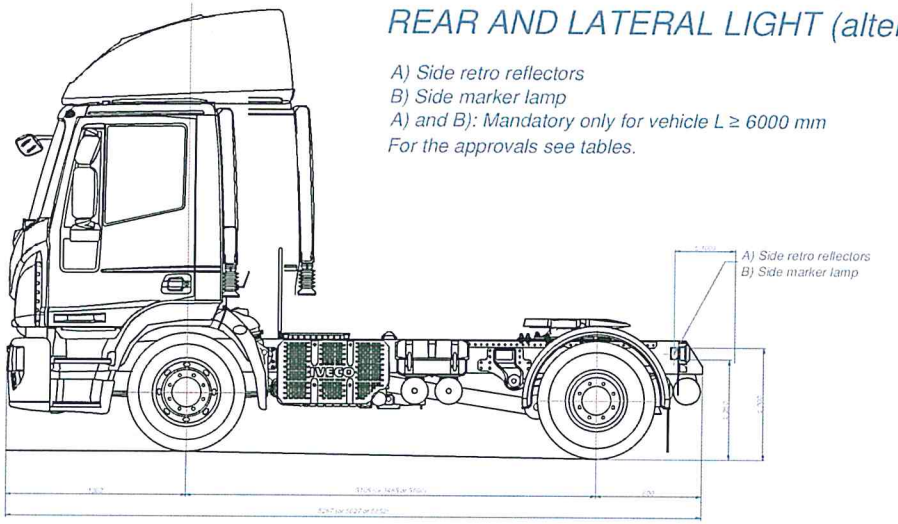

A) Side retro reflectors
B) Side marker lamp
A) and B): Mandatory only for vehicle L ≥ 6000 mm
For the approvals see tables.

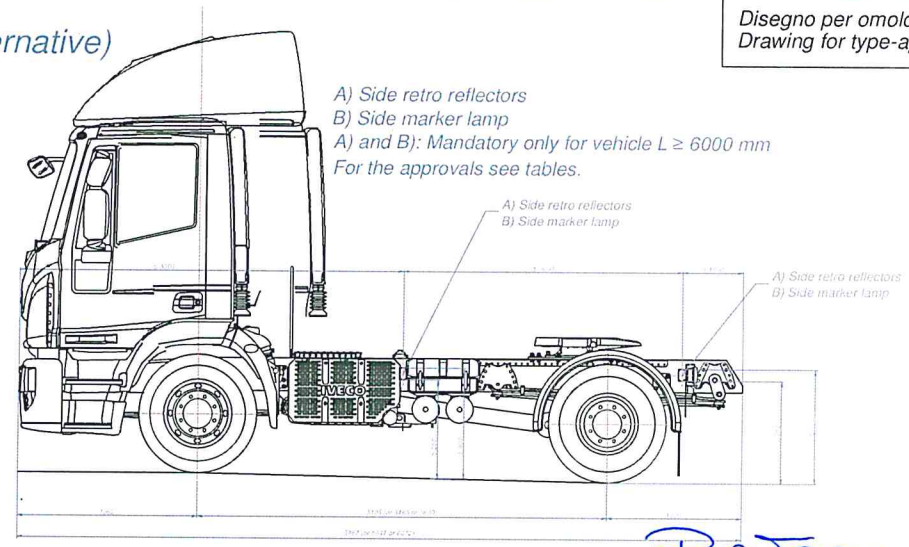

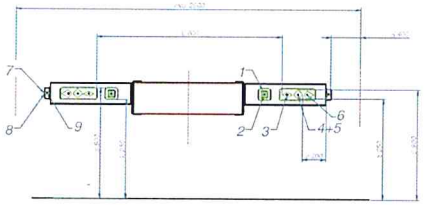

Nr.	Description	Make	Approval	Qty
1	Rear fog lamps	Proplast	F100 E6 0090	2
2	Reversing lights	Proplast	AR00 E6 0090	2
3	Retro reflectors	Proplast	IA02 E6 0093	2
4	Stop lamps	Proplast	S1 02 E6 0093	2
5	Rear position lamp	Proplast	R1 02 E6 0093	2
6	Direction indicators	Proplast	2a 01 E6 0093	2
7	Side retro reflectors	Fabrilcar	IA 02 E9 5409	2
7	Side retro reflectors (alternative)	Cobo	IA 02 E13 9027	2
7	Side retro reflectors (alternative)	Hella	IA 02 E13 3535	2
7	Side retro reflectors (alternative)	Hella	IA 02 E1 21353	2
7	Side retro reflectors (alternative)	Cobo	IA 02 E2 3072	2
8	Side marker lamp	Fabrilcar	SM1 00 E9 5409	2
8	Side marker lamp (alternative)	Cobo	SM1 00 E13 9027	2
8	Side marker lamp (alternative)	Olsa	SM1 00 E3 51742	2
8	Side marker lamp (alternative)	Olsa	SM1 IA 0002 E2 4012	2
9	Rear end-outline marker lamp	Olsa	R 02 E3 51743	2
9	Rear end-outline marker lamp (alt.)	Cobo	R 02 E13 0154	2
9	Rear end-outline marker lamp (alt.)	Cobo	R1 02 E24 0056	2

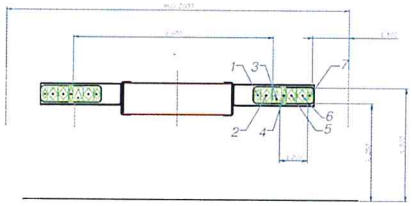

Nr.	Description	Make	Approval	Qty
1	Reversing lights	Vignal (*)	AR00 E2 88035	2
2	Rear fog lamps	Vignal (*)	F00 E2 88035	2
3	Rear position lamp	Vignal (*)	R02 E2 88035	2
4	Retro reflectors	Vignal (*)	IA02 E2 88035	2
5	Stop lamps	Vignal (*)	S1 02 E2 88035	2
6	Direction indicators	Vignal (*)	2a 01 E2 88035	2
7	Rear end-outline marker lamp	Vignal (*)	R 02 E2 88035	2

(*): or Valeo.

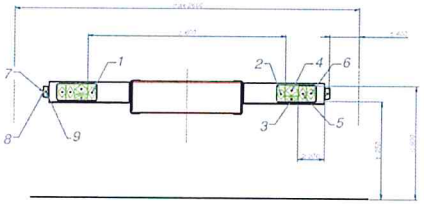

Nr.	Description	Make	Approval	Qty
1	Rear fog lamps (right hand traffic)	Olsa	F00 E3 54571	1
1	Reversing lights (left hand traffic)	Olsa	AR00 E3 54571	1
2	Reversing lights (right hand traffic)	Olsa	AR00 E3 54571	1
2	Rear fog lamps (left hand traffic)	Olsa	F00 E3 54571	1
3	Retro reflectors	Olsa	IA02 E3 54571	2
4	Rear position lamp	Olsa	R02 E3 54571	2
5	Stop lamps	Olsa	S1 02 E3 54571	2
6	Direction indicators	Olsa	2a 01 E3 54571	2
7	Side retro reflectors	Cobo	IA 02 E13 9027	2
7	Side retro reflectors (alternative)	Hella	IA 02 E13 3535	2
7	Side retro reflectors (alternative)	Hella	IA 02 E1 21353	2
7	Side retro reflectors (alternative)	Fabrilcar	IA 02 E9 5409	2
7	Side retro reflectors (alternative)	Cobo	IA 02 E2 3072	2
8	Side marker lamp	Cobo	SM1 00 E13 9027	2
8	Side marker lamp (alternative)	Olsa	SM1 00 E3 51742	2
8	Side marker lamp (alternative)	Olsa	SM1 IA 0002 E2 4012	2
8	Side marker lamp (alternative)	Fabrilcar	SM1 00 E9 5409	2
9	Rear end-outline marker lamp	Olsa	R 02 E3 51743	2
9	Rear end-outline marker lamp (alt.)	Cobo	R 02 E13 0154	2
9	Rear end-outline marker lamp (alt.)	Cobo	R1 02 E24 0056	2

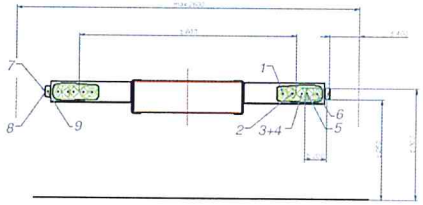

Nr.	Description	Make	Approval	Qty
1	Rear fog lamps	Vignal (*)	F00 E2 8005	2
2	Reversing lights	Vignal (*)	AR00 E2 8005	2
3	Rear position lamp	Vignal (*)	R02 E2 8005	2
4	Retro reflectors	Vignal (*)	IA02 E2 8005	2
5	Stop lamps	Vignal (*)	S1 02 E2 8005	2
6	Direction indicators	Vignal (*)	2a 01 E2 8005	2
7	Side retro reflectors	Cobo	IA 02 E13 9027	2
7	Side retro reflectors (alternative)	Hella	IA 02 E13 3535	2
7	Side retro reflectors (alternative)	Hella	IA 02 E1 21353	2
7	Side retro reflectors (alternative)	Fabrilcar	IA 02 E9 5409	2
7	Side retro reflectors (alternative)	Cobo	IA 02 E2 3072	2
8	Side marker lamp	Cobo	SM1 00 E13 9027	2
8	Side marker lamp (alternative)	Olsa	SM1 00 E3 51742	2
8	Side marker lamp (alternative)	Olsa	SM1 IA 0002 E2 4012	2
8	Side marker lamp (alternative)	Fabrilcar	SM1 00 E9 5409	2
9	Rear end-outline marker lamp	Cobo	R1 02 E24 0056	2
9	Rear end-outline marker lamp (alt.)	Cobo	R 02 E13 0154	2
9	Rear end-outline marker lamp (alt.)	Olsa	R 02 E3 51743	2

(*): System

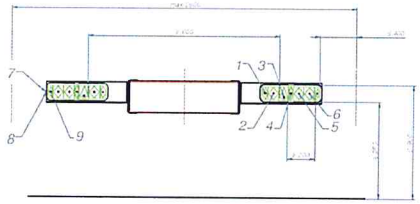

Nr.	Description	Make	Approval	Qty
1	Reversing lights	Olsa	AR00 E3 [illegible]	2
2	Rear fog lamps	Olsa	F00 E3 [illegible]	2
3	Rear position lamp	Olsa	R02 E3 [illegible]	2
4	Retro reflectors	Olsa	IA02 E3 [illegible]	2
5	Stop lamps	Olsa	S1 E3 [illegible]	2
6	Direction indicators	Olsa	2a 01 E3 [illegible]	2
7	Side marker lamp	Olsa	SM1 E3 [illegible]	2
8	Side retro reflectors	Olsa	IA 02 E3 [illegible]	2
9	Rear end-outline marker lamp	Olsa	R 02 E3 [illegible]	2

Pos.	Q.tà	Designazione, materiale, dimensione, ecc.					Codice	Modifiche
Materiale		Unificazione	Trattamento	Caratteristiche meccaniche	Massa kg	Unità di misura lineari: mm angoli:°sessagesimali	Codice grezzo	Formato disegno
.....		.....	.....	.....	.....		.....	A3 UNI 936
Disegnato da		Controllato da	Data	Scala	Quote senza indicazione di tolleranza secondo tabella UNI EN 22768/1, con grado di precisione			Codice fornitore
P. Toppano		P. M.	24.04.2015	1:40				.....

S.T. System Truck S.p.A.
via Paesa 28 - I 46048 Roverbella (MN)
tel. +39 0376 696809 - fax +39 0376 1760180

Disegno di proprietà della S.T. System Truck S.p.A. Vietata la riproduzione non autorizzata.
Property of S.T. System Truck S.p.A. Reproduction not permitted, all rights reserved.

TITOLO
IVECO ML160E/P or 160E - WB 3105, 3465 or 3690
TRACTOR CONVERSION ML160E/P T35 or 160E T35

N° DISEGNO	Modifica	Foglio
50.01.60.0057	.....	7/9

Disegno per omologazione
Drawing for type-approval

SPRAY SUPPRESSION SYSTEMS INSTALLATION

rear axle
with pneumatic suspension

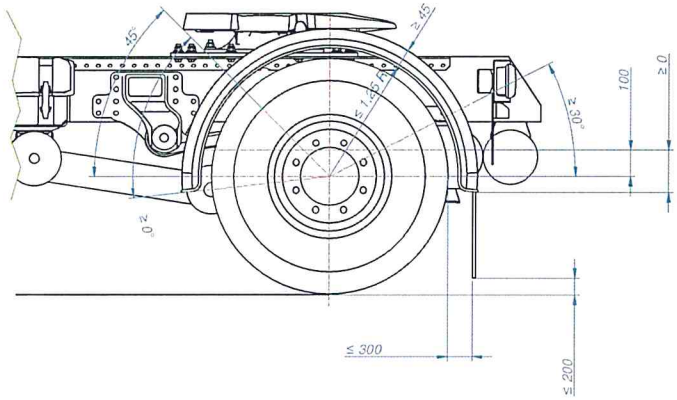

rear axle
with mechanical suspension

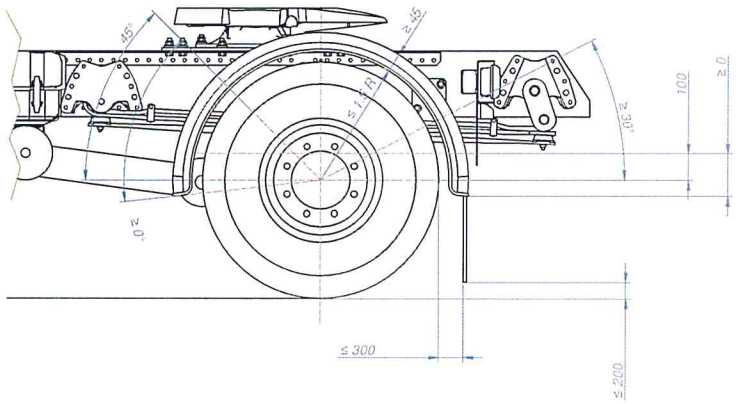

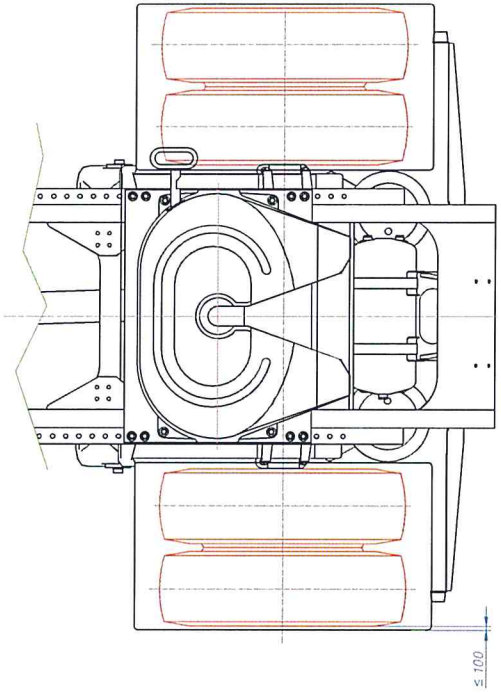

Tyres:	1,25 R:	1,5 R:
285/70 R19.5	544 mm	653 mm
305/70 R19.5	560 mm	672 mm

Paolo Toppano

S.T. SYSTEM TRUCK S.r.l.
Via Paesa 28 - 46048 ROVERBELLA (Mn) Italy
C.F. 02209770797 - P.IVA: 03117430235
Tel. +39 0376 696809
e-mail: info@stsystemtruck.com
PEC: stsystemtruck@legalmail.it

Pos.	Qtà	Designazione, materiale, dimensione, ecc.					Codice	Modifiche
Materiale		Unificazione	Trattamento	Caratteristiche meccaniche	Massa kg	Unità di misura lineari: mm angoli: °sessagesimali	Codice grezzo	Formato disegno A3 UNI 936
Disegnato da P. Toppano		Controllato da P. M.	Data 24.04.2015	Scala 1:40		Quote senza indicazione di tolleranza secondo tabella UNI EN 22768/1, con grado di precisione		Codice fornitore .....

S.T. System Truck S.p.A.
via Paesa 28 - I 46048 Roverbella (MN)
tel. +39 0376 696809 - fax +39 0376 1760180

Disegno di proprietà della S.T. System Truck S.p.A. Vietata la riproduzione non autorizzata.

Property of S.T. System Truck S.p.A. Reproduction not permitted, all rights reserved.

TITOLO
IVECO ML160E/P or 160E - WB 3105. 3465 or 3690
TRACTOR CONVERSION ML160E/P T35 or 160E T35

N° DISEGNO 50.01.60.0057 | Modifica ..... | Foglio 8/9

Disegno per omologazione
Drawing for type-approval

MOUNTING OF REAR REGISTRATION PLATE AND LIGHT (alternative)

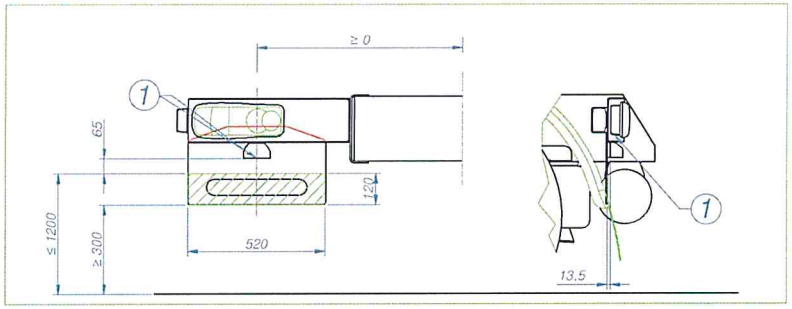

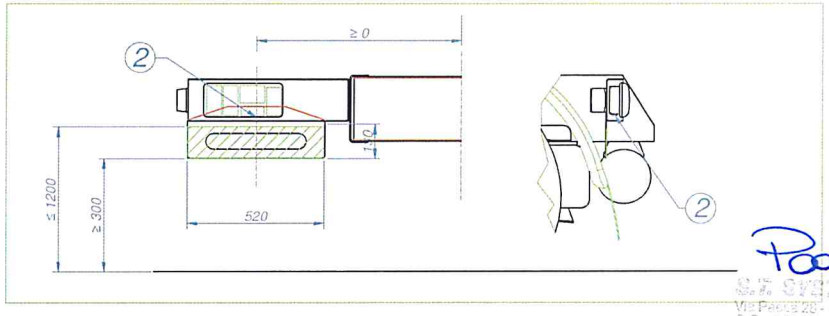

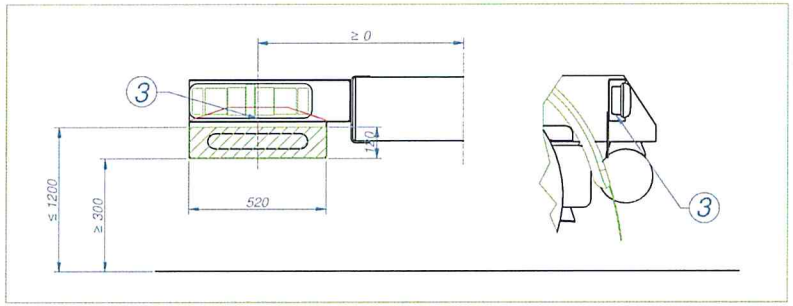

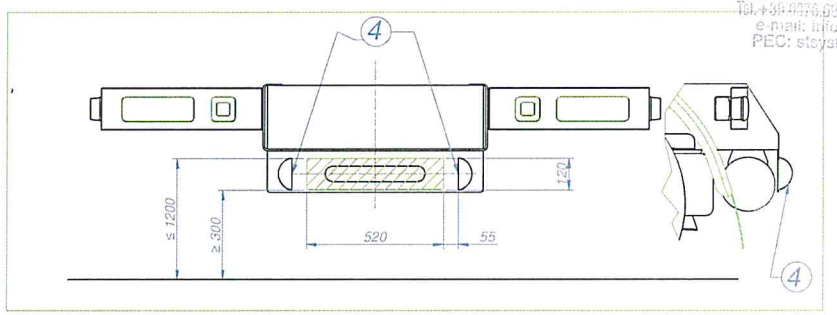

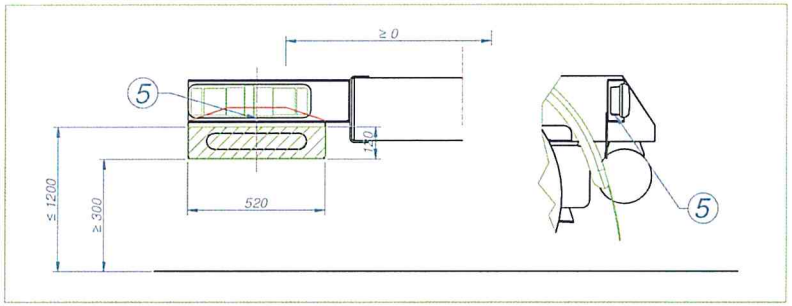

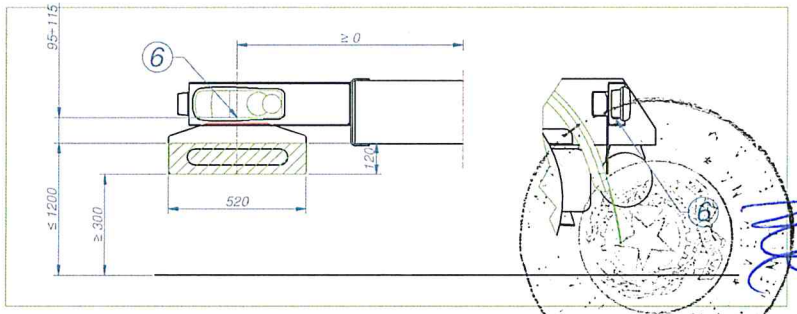

Nr.	Make	Approval	Qty	Colour	Signalling light on dashboard	
1	Fabrilcar	L00 E9 4127	1	white	yes	or
	Cobo	L00 E3 40153	1	white	yes	or
	Olsa	L00 E3 47104	1	white	yes	
2	Olsa	L00 E3 54571	1	white	yes	
3	Olsa	L00 E3 56221	1	white	yes	
4	Proplast	L00 E13 12731	2	white	yes	
5	Vignal (*)	L00 E2 5102	1	white	yes	(*): or Valeo.
6	Vignal (+)	L00 E2 8005	1	white	yes	(+): System.

The mounting plate light is fitted in accordance with the manufacturers instruction.

Pos.	Q.tà	Designazione, materiale, dimensione, ecc.					Codice	Modifiche
Materiale		Unificazione	Trattamento	Caratteristiche meccaniche	Massa kg	Unità di misura lineari: mm angoli:°sessagesimali	Codice grezzo	Formato disegno
.....		.....	.....	.....	.....		.....	A3 UNI 936
Disegnato da		Controllato da	Data	Scala		Quote senza indicazione di tolleranza secondo tabella UNI EN 22768/1, con grado di precisione		Codice fornitore
P. Toppano		P. M.	24.04.2015	1:40				.....

S.T. System Truck S.p.A.
via Paesa 28 - I 46048 Roverbella (MN)
tel. +39 0376 696809 - fax +39 0376 1760180

Disegno di proprietà della S.T. System Truck S.p.A. Vietata la riproduzione non autorizzata.
Property of S.T. System Truck S.p.A. Reproduction not permitted, all rights reserved.

TITOLO
IVECO ML160E/P or 160E - WB 3105, 3465 or 3690
TRACTOR CONVERSION ML160E/P T35 or 160E T35

N° DISEGNO 50.01.60.0057 | Modifica ..... | Foglio 9/9

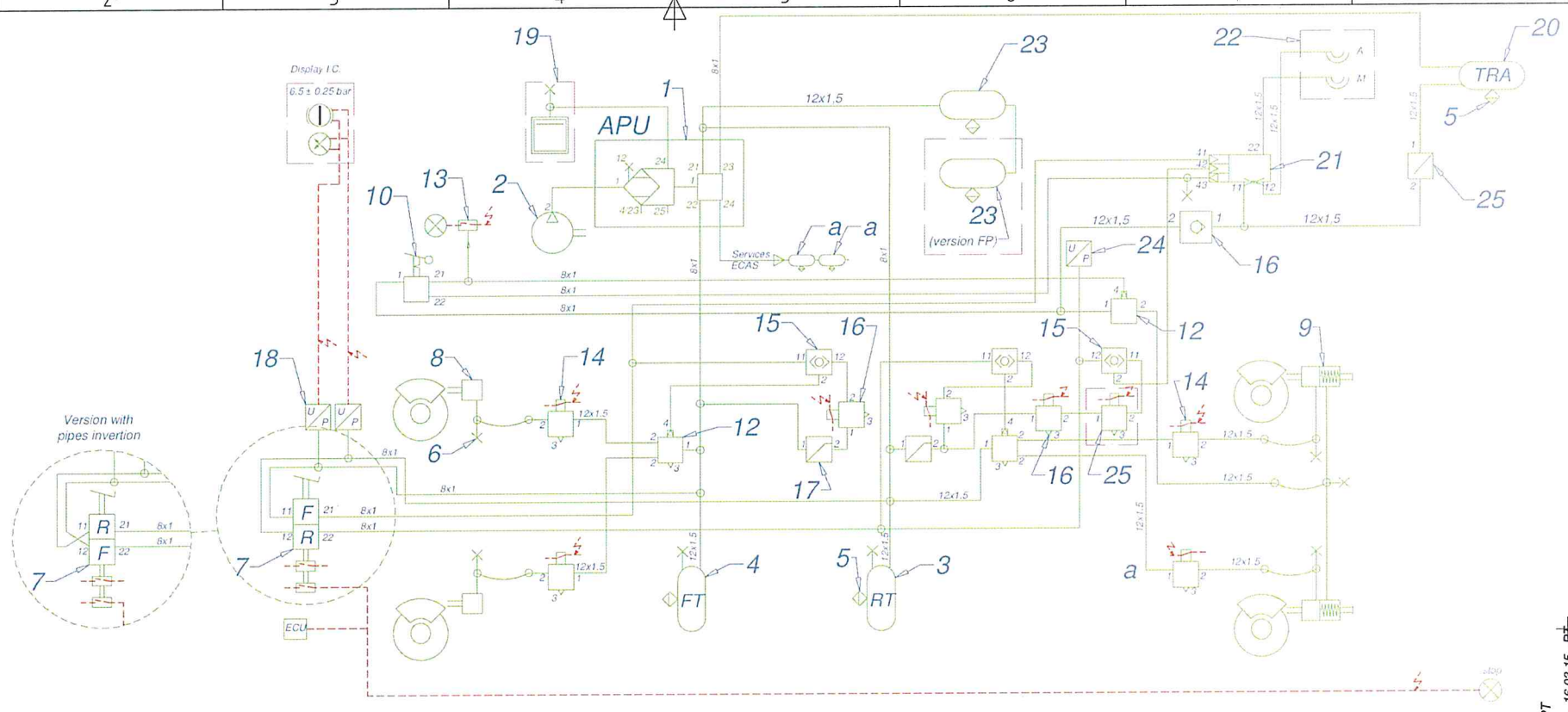

LEGEND

Original components:
1 - A.P.U. air dryer
cut-in pressure: 9,5 bar
cut-off pressure: 11,2 bar
opening pressure: ≤ 7,5 + 0,2 bar (port 21 and 22)
opening pressure: ≤ 8,0 (port 23)
static closing pressure: 6,5 ± 0,5 (port 21 and 22)
static closing pressure: ≥ 6,5 (port 23)
static closing pressure: ≥ 5,5 (port 24)
2 - Single cylinder compressor 225 cc (optional 360 cc).
3 - Air tank 20 l front axle - app. CE.
4 - Air tank 20 l rear axle - app. CE.
5 - Spurge valve.
6 - Pressure control take-off.
7 - Pedal - dual distribution brake command autolimit 7.6 bar ± 0.3 bar or 9.2 ± 0.5 bar.
8 - Front axle brake chambers.
9 - Drive axle brake chamber combined.
10 - Check valve.
11 - Hand distributor for brake command.
12 - Relay valve.
13 - Switch indicator low pressure - 6.6 ± 0.2 bar.
14 - A.B.S. modulator.
15 - Double stop valve.
16 - Valve for A.S.R. / E.S.P.
17 - Pressure relief valve (8.5 bar).
18 - Double pressure sensor.
19 - Safety valve (optional).
20 - Air tank 15 l trailer - app. CE.
21 - Trailer control valve (pred. 0,2 bar).
22 - Coupling heads with pipe coli (vers. ISO).
23 - Air tanks for suspension (PTT 120EL: 1x20 liters, PTT: 130 ÷ 180: 1x25 liters or 2x25 version FP).
24 - Pressure sensor.
25 - EVSC valve (optional).

LEGEND

Added components for tractor conversion:
a - Air tank (max 20 liters for PTT: 120EL) - optional
a - Air tank (max 30 liters for PTT: 130 ÷ 180) - optional

Rev. 2: schema specifico con ABS-ASR-ESP - 03.06.15 - PT
Rev. 1: aggiunta nota "max" per capienza serbatoi aggiunti - 16.03.15 - RT

S.T. SYSTEM TRUCK S.r.l.
Via Passa 28 - 46048 ROVERBELLA (MN) IT
C.F. 02208775797 - P.IVA: 03117430205
Tel.+39 0376 696809
e-mail: info@stsystemtruck.com
PEC: stsystemtruck@pec.it

Pos.	Q.tà	Designazione, materiale, dimensione, ecc.					Codice	Modifiche
Materiale		Unificazione	Trattamento	Caratteristiche meccaniche	Massa kg	Unità di misura lineari: mm angoli: °sessagesimali	Codice grezzo	Formato disegno
		.....	.....	.....	.....		.....	A3 UNI 936
Disegnato da		Controllato da	Data	Scala	Quote senza indicazione di tolleranza secondo tabella UNI EN 22768/1, con grado di precisione			Codice fornitore
P. Toppano		P. Martini	10.07.2014	.....				.....

S.T. System Truck S.p.A.
via Passa, 28 - I 46048 Roverbella (MN)
tel. +39 0376 696809 - fax +39 0376 1760180

Disegno di proprietà della S.T. System Truck S.p.A. - Vietata la riproduzione non autorizzata.
Property of S.T. System Truck S.p.A. Reproduction not permitted, all rights reserved.

TITOLO
BRAKING LAYOUT - IVECO EUROCARGO EURO 6.1 TRACTOR

N° DISEGNO	Modifica	Foglio
25.01.00.0001	2 del 03.06.15	1/1

S.T. SYSTEM TRUCK S.p.A.
Trasformazioni e Soluzioni per Veicoli Industriali

I - 46048 Roverbella (MN) - via Paesa, 28
Tel. +39 0376.696809
P.I. 03117430235 C.F. 02209770797
e-mail: info@stsystemtruck.com
web: www.stsystemtruck.com

COPIA CONFORME ALL'ORIGINALE
S.T. SYSTEM TRUCK S.p.A.
Via Paesa 28 - 46048 ROVERBELLA (MN) IT
C.F. 02209770797 - P.IVA: 03117430235
Tel. +39.0376.696809 -
e-mail: info@stsystemtruck.com
PEC: stsystemtruck@legalmail.it

Spett.le
Ministero delle Infrastrutture e dei Trasporti
Direzione Generale per la Motorizzazione
via G. Caraci, 36
I - 00157 Roma (RM)

Oggetto: nomine e deleghe - Deposito firme

Il sottoscritto **Roman Giannino** nato a Legnago (VR), il 10.05.1956, e residente a Legnago (VR), in piazza della Costituzione,
nella sua qualità di Legale Rappresentante della ditta **S.T. SYSTEM TRUCK S.p.A.** con sede legale e stabilimento produttivo in **via Paesa 28, Roverbella (MN)**

DICHIARA

che le persone:
- autorizzate a firmare le **dichiarazioni di conformità** ed i **certificati di origine** relativi ai veicoli trasformati dalla suddetta casa costruttrice,
- incaricate alla **trattazione delle pratiche di omologazione** presso il Ministero delle Infrastrutture e dei Trasporti,
- autorizzate a firmare le **dichiarazioni per l'immatricolazione** relativi ai veicoli trasformati dalla suddetta casa costruttrice,
- autorizzate a sottoscrivere le **richieste di trasposizione** delle omologazioni europee per il rilascio dei codici di immatricolazione presso il Ministero delle Infrastrutture e dei Trasporti,

sono indistintamente:

1. sig. **Bergamaschi Claudio** nato a Verona (VR), il 04.08.1961
   residente a Pescantina (VR), in via Giareta, 2/A
   codice fiscale BRGCLD61M04L781Q

2. ing. **Martini Paolo** nato a Verona (VR), il 10.03.1954
   residente a Verona, in strada del Casalino, 18
   codice fiscale MRTPLA54C10L781Y

3. sig. **Roman Giannino** nato a Legnago (VR), il 10.05.1956
   residente a Legnago (VR), in piazza della Costituzione
   codice fiscale RMNGNN56E10E512C

Il sottoscritto si impegna inoltre a comunicare tempestivamente qualsiasi variazione riguardante le deleghe conferite.

Si sottoscrive per adesione e deposito delle firme autografe e si allegano copie fotostatiche dei documenti di identità dei sottoscrittori (art. 21, comma 1 del D.P.R. n. 445/2000).

Roverbella (MN), 12.01.2015

Firma legale rappresentante
.....
(G. Roman)

S.T. SYSTEM TRUCK S.p.A.
Via Paesa 28 - 46048 ROVERBELLA (MN) IT
C.F. 02209770797 - P.IVA: 03117430235
Tel. +39.0376.696809 -
e-mail: info@stsystemtruck.com
PEC: stsystemtruck@legalmail.it

Per accettazione:

Firma 1	Firma 2	Firma 3
(C. Bergamaschi)	(P. Martini)	(G. Roman)

Sistema Qualità Certificato
ISO 9001:2008
N° certificato: 11 057 01

S:\MCTC\Doc. amm. ST\Doc. presentata a DIV2 ST SpA\Nomine e deleghe.doc

COPIA CONFORME ALL'ORIGINALE

S.T. SYSTEM TRUCK S.p.a.
Via Paesa 28 - 46048 ROVERBELLA (MN) IT
C.F. 02209770797 - P.IVA: 03117430265
Tel.+39.0376.698900
e-mail: info@stsystemtruck.com
PEC: stsystemtruck@legalmail.it

CERTIFICATO DI CONFORMITÀ CE
EC CERTIFICATE OF CONFORMITY
VEICOLI INCOMPLETI
INCOMPLETE VEHICLES

Il sottoscritto
The undersigned

certifica che il veicolo:
hereby certifies that the vehicle:

0.1. Marca (denominazione commerciale del costruttore):
Make (trade name of manufacturer):

0.2. Tipo:
Type:

Variante:
Variant:

Versione:
Version:

0.2.1. Nome commerciale:
Commercial name:

0.2.2. Per i veicoli omologati in più fasi, documentazione di omologazione del veicolo nella fase iniziale / precedente:
For multi-stage approved vehicles, type-approval information of the base / previous stages vehicle:

Tipo:
Type:

Variante:
Variant:

Versione:
Version:

Numero di omologazione e numero dell'estensione:
Type-approval number, extension number:

0.4. Categoria di appartenenza del veicolo:
Vehicle category:

0.5. Nome e indirizzo del costruttore:
Name and address of manufacturer:

S.T. System Truck S.p.A.
via Paesa, 28 - I 46048 Roverbella (MN)

0.5.1. Per i veicoli omologati in più fasi, ragione sociale e indirizzo del fabbricante del veicolo nella fase iniziale / precedente del veicolo:
For multi-stage approved vehicles, company name and address of the manufacturer of the base/previous stage(s) vehicle:

0.6. Collocazione e metodo di applicazione delle targhe regolamentari:
Location and method of attachment of the statutory plates:

Collocazione del numero di identificazione del veicolo:
Location of the vehicle identification number:

0.9. Nome e indirizzo dell'eventuale rappresentante del costruttore:
Name and address of the manufacturer's representative (if any):

0.10. Numero di identificazione del veicolo:
Vehicle identification number:

è conforme sotto tutti i profili al tipo descritto nell'omologazione
conforms in all respects to the type described in approval
rilasciata in data e non può per essere immatricolato in modo permanente senza omologazioni ulteriori.
issued on and cannot be permanently registered without further approvals.

Roverbella (MN),

(Firma): .....
(Signature):

Caratteristiche generali di costruzione
General construction characteristics

1. Numero degli assi: Numero delle ruote:
Number of axles: Number of wheels:
1.1. Numero e posizione degli assi a ruote gemellate:
Number and position of axles with twin wheels:
2. Assi sterzanti (numero, posizione):
Steered axles (number, position):
3. Assi motori (numero, posizione, interconnessione):
Powered axles (number, position, interconnection):

Dimensioni principali
Main dimensions

4. Passo:
Wheelbase:
4.1. Interasse:
Axle spacing:
5.1. Lunghezza massima ammissibile:
Maximum permissible length:
6.1. Larghezza massima ammissibile:
Maximum permissible width:
8. Avanzamento (max e min) della ralla dei veicoli trattori per semirimorchi:
Fifth wheel lead for semi-trailer towing vehicle (maximum and minimum):
12.1 Sbalzo posteriore massimo ammissibile:
Maximum permissible rear overhang:

Masse
Masses

14. Massa in ordine di marcia del veicolo incompleto:
Mass in running order of the incomplete vehicle:
14.1. Distribuzione di tale massa tra gli assi:
Distribution of this mass amongst the axles:
1. kg - 2. kg - 3. kg - 4. kg
14.2. Massa effettiva del veicolo incompleto:
Actual mass of the incomplete vehicle:
15. Massa minima del veicolo una volta completato:
Minimum mass of the vehicle when completed:
15.1. Distribuzione di tale massa tra gli assi:
Distribution of this mass amongst the axles:
1. kg - 2. kg - 3. kg - 4. kg
16. Masse massime tecnicamente ammissibili
Technically permissible maximum masses
16.1. Massa massima tecnicamente ammissibile a pieno carico:
Technically permissible maximum laden mass:
16.2. Massa tecnicamente ammissibile su ciascun asse:
Technically permissible mass on each axle:
16.3. Massa tecnicamente ammissibile su ciascun gruppo di assi:
Technically permissible mass on each axle group:
1. kg - 2. kg
16.4. Massa massima tecnicamente ammissibile del veicolo combinato:
Technically permissible maximum mass of the combination:
17. Masse massime ammissibili previste per l'immatricolazione / ammissione alla circolazione nel traffico nazionale / internazionale
Intended registration / in service maximum permissible masses in national / international traffic
17.1. Massa massima ammissibile a pieno carico prevista per l'immatricolazione / ammissione alla circolazione:
Intended registration / in service maximum permissible laden mass:
17.2. Massa massima ammissibile a pieno carico su ciascun asse prevista per l'immatricolazione / ammissione alla circolazione:
Intended registration / in service maximum permissible laden mass on each axle:
1. kg - 2. kg - 3. kg - 4. kg
17.3. Massa massima ammissibile a pieno carico su ciascun gruppo di assi prevista per l'immatricolazione / ammissione alla circolazione:
Intended registration / in service maximum permissible laden mass on each axle group:
1. kg - 2. kg
17.4. Massa massima ammissibile del veicolo combinato prevista per l'immatricolazione / ammissione alla circolazione:
Intended registration / in service maximum permissible mass of the combination:
18. Massa trainabile massima tecnicamente ammissibile in caso di:
Technically permissible maximum towable mass in case of:
18.1. Rimorchio a timone:
Drawbar trailer:
18.2. Semirimorchio:
Semi-trailer:
18.3. Rimorchio ad asse centrale:
Centre-axle trailer:
18.4. Rimorchio non frenato:
Unbraked trailer:
19. Massa statica massima tecnicamente ammissibile al punto di aggancio:
Technically permissible maximum static mass at the coupling point:

Apparato motore
Power plant

20. Costruttore del motore:
Manufacturer of the engine:
21. Codice motore, come indicato sul motore:
Engine code as marked on the engine:
22. Principio di funzionamento:
Working principle:
23. Esclusivamente elettrico:
Pure electric:
23.1. Veicolo ibrido [elettrico]:
Hybrid [electric] vehicle:
24. Numero e disposizione dei cilindri:
Number and arrangement of cylinders:
25. Cilindrata:
Engine capacity:
26. Carburante:
Fuel:
26.1. Monocarburante
Mono fuel
26.2. (Solo doppia alimentazione):
(Dual-fuel only):
27. Potenza massima netta:
Maximum net power:
o potenza nominale continua massima (mot. elettrico):
or maximum continuous rated power (electric motor):
28. Cambio (tipo):
Gearbox (type):

Velocità massima
Maximum speed

29. Velocità massima:
Maximum speed:

Assi e sospensione
Axles and suspension

31. Posizione dell'asse o degli assi sollevabili:
Position of retractable axle(s):
32. Posizione dell'asse o degli assi scaricabili:
Position of loadable axle(s):
33. Asse/i motore/i munito/i di sospensione pneumatica o equivalente:
Drive axle(s) fitted with air suspension or equivalent:
35. Insieme pneumatico / ruota:
Tyre / wheel combination:
1°:
2°:

Freni
Brakes

36. Freni del rimorchio a collegamento:
Trailer brake connections:
37. Pressione della condotta di alimentazione dei sistemi di frenatura dei rimorchi:
Pressure in feed line for trailer braking system:

Dispositivo di aggancio
Coupling device

44. Numero o marchio di omologazione del dispositivo di aggancio (se installato):
Approval number or approval mark of coupling device (if fitted):
45. Tipi o categorie dei dispositivi di aggancio che possono essere montati:
Types or classes of coupling devices which can be fitted:
45.1. Valori caratteristici:
Characteristics values:

Prestazioni ambientali
Environmental performances

46. Livello sonoro
Sound level
A veicolo fermo: al regime di:
Stationary: at engine speed:
A veicolo in marcia:
Drive-by:
47. Livello delle emissioni dei gas di scarico:
Exhaust emission level:
48. Emissioni allo scarico:
Exhaust emissions:
Numero dell'atto normativo di base applicabile e della sua più recente modifica:
Number of the base regulatory act and latest amending regulatory act applicable:
1.1. procedura di prova: ESC
1.1. test procedure: ESC
CO: ; HC: ; NOx: ; HC+NOx:
Particolato / *Particulates* :
Opacità del fumo / *Smoke opacity* (ELR):
1.2. procedura di prova: WHSC (Euro VI)
1.2. test procedure: WHSC (Euro VI)
CO: ; THC: ; NMHC: ; NOx:
THC+NOx: ; NH3:
Particolato (massa) / *Particulates (mass)* :
Particole (numero) / *Particles (number)* :
2.1. procedura di prova: ETC (eventualmente)
2.1. test procedure: ETC (if applicable)
CO: ; NOx: ; NMHC: ;THC: ;CH4:
Particolato / *Particulates* :
2.2. procedura di prova: WHTC (Euro VI)
2.2. test procedure: WHTC (Euro VI)
CO: ; NOx: ; NMHC: ; THC:
CH4: ; NH3:
Particolato (massa) / *Particulates (mass):*
Particole (numero) / *Particles (number):*
48.1. Valore corretto del coefficiente di assorbimento del fumo:
Smoke corrected absorption coefficient:

Varie
Miscellaneous

52. Osservazioni:
Remarks:

Codice di immatricolazione per l'Italia:

COPIA CONFORME ALL'ORIGINALE

S.T. SYSTEM TRUCK S.p.a.
Via Paesa 28 - 46048 ROVERBELLA (MN) IT
C.F. 02206775767 - P.IVA: 03117430263
Tel.+39.0376.696809 -
e-mail: info@stsystemtruck.com
PEC: stsystemtruck@legalmail.it

CERTIFICATO DI CONFORMITÀ CE
EC CERTIFICATE OF CONFORMITY
VEICOLI COMPLETATI
COMPLETED VEHICLES

Il sottoscritto
The undersigned

certifica che il veicolo:
hereby certifies that the vehicle:

0.1. Marca (denominazione commerciale del costruttore):
Make (trade name of manufacturer):

0.2. Tipo:
Type:

Variante:
Variant:

Versione:
Version:

0.2.1. Nome commerciale:
Commercial name:

0.2.2. Per i veicoli omologati in più fasi, documentazione di omologazione del veicolo nella fase iniziale / precedente:
For multi-stage approved vehicles, type-approval information of the base / previous stages vehicle:

Tipo:
Type:

Variante:
Variant:

Versione:
Version:

Numero di omologazione e numero dell'estensione:
Type-approval number, extension number:

0.4. Categoria di appartenenza del veicolo:
Vehicle category:

0.5. Nome e indirizzo del costruttore:
Name and address of manufacturer:

S.T. System Truck S.p.A.
via Paesa, 28 - I 46048 Roverbella (MN)

0.5.1. Per i veicoli omologati in più fasi, ragione sociale e indirizzo del fabbricante del veicolo nella fase iniziale / precedente del veicolo:
For multi-stage approved vehicles, company name and address of the manufacturer of the base/previous stage(s) vehicle:

0.6. Collocazione e metodo di applicazione delle targhe regolamentari:
Location and method of attachment of the statutory plates:

Collocazione del numero di identificazione del veicolo:
Location of the vehicle identification number:

0.9. Nome e indirizzo dell'eventuale rappresentante del costruttore:
Name and address of the manufacturer's representative (if any):

0.10. Numero di identificazione del veicolo:
Vehicle identification number:

è conforme sotto tutti i profili al tipo descritto nell'omologazione rilasciata in data e può per essere immatricolato in modo permanente negli Stati membri aventi circolazione a destra / sinistra e che usano unità metriche / britanniche per il tachimetro.
conforms in all respects to the type described in approval issued on and can be permanently registered on Member States having right / left hand traffic and using metric / imperial units for the speedometer.

Roverbella (MN),

(Firma): .....
(Signature):

Caratteristiche generali di costruzione
General construction characteristics

1. Numero degli assi: Numero delle ruote:
Number of axles: Number of wheels:
1.1. Numero e posizione degli assi a ruote gemellate:
Number and position of axles with twin wheels:
2. Assi sterzanti (numero, posizione):
Steered axles (number, position):
3. Assi motori (numero, posizione, interconnessione):
Powered axles (number, position, interconnection):

Dimensioni principali
Main dimensions

4. Passo:
Wheelbase:
4.1. Interasse:
Axle spacing:
1-2: ; 2-3:
5. Lunghezza:
Length:
6. Larghezza:
Width:
8. Avanzamento (max e min) della ralla dei veicoli trattori per semirimorchi:
Fifth wheel lead for semi-trailer towing vehicle (maximum and minimum):
9. Distanza tra l'estremità anteriore del veicolo e il centro del dispositivo di aggancio:
Distance between the front end of the vehicle and the centre of the coupling device:
11. Lunghezza della superficie di carico:
Length of the loading area:
12. Sbalzo posteriore:
Rear overhang:

Masse
Masses

13. Massa del veicolo in ordine di marcia:
Mass of the vehicle in running order:
13.1. Distribuzione di tale massa tra gli assi:
Distribution of this mass amongst the axles:
1. kg - 2. kg - 3. kg - 4. kg
16. Masse massime tecnicamente ammissibili
Technically permissible maximum masses
16.1. Massa massima tecnicamente ammissibile a pieno carico:
Technically permissible maximum laden mass:
16.2. Massa tecnicamente ammissibile su ciascun asse:
Technically permissible mass on each axle:
16.3. Massa tecnicamente ammissibile su ciascun gruppo di assi:
Technically permissible mass on each axle group:
1. kg - 2. kg
16.4. Massa massima tecnicamente ammissibile del veicolo combinato:
Technically permissible maximum mass of the combination:
17. Masse massime ammissibili previste per l'immatricolazione / ammissione alla circolazione nel traffico nazionale/internazionale
Intended registration / in service maximum permissible masses in national/international traffic
17.1. Massa massima ammissibile a pieno carico prevista per l'immatricolazione / ammissione alla circolazione:
Intended registration / in service maximum permissible laden mass:
17.2. Massa massima ammissibile a pieno carico su ciascun asse prevista per l'immatricolazione / ammissione alla circolazione:
Intended registration / in service maximum permissible laden mass on each axle:
1. kg - 2. kg
17.3. Massa massima ammissibile a pieno carico su ciascun gruppo di assi prevista per l'immatricolazione / ammissione alla circolazione:
Intended registration / in service maximum permissible laden mass on each axle group:
1. kg - 2. kg
17.4. Massa massima ammissibile del veicolo combinato prevista per l'immatricolazione / ammissione alla circolazione:
Intended registration/in service maximum permissible mass of the combination:
18. Massa trainabile massima tecnicamente ammissibile in caso di:
Technically permissible maximum towable mass in case of:
18.1. Rimorchio a timone:
Drawbar trailer:
18.2. Semirimorchio:
Semi-trailer:
18.3. Rimorchio ad asse centrale:
Centre-axle trailer:
18.4. Rimorchio non frenato:
Unbraked trailer:
19. Massa statica massima tecnicamente ammissibile al punto di aggancio:
Technically permissible max static mass at the coupling point:

Apparato motore
Power plant

20. Costruttore del motore:
Manufacturer of the engine:
21. Codice motore, come indicato sul motore:
Engine code as marked on the engine:
22. Principio di funzionamento:
Working principle:
23. Esclusivamente elettrico:
Pure electric:
23.1. Veicolo ibrido [elettrico]:
Hybrid [electric] vehicle:
24. Numero e disposizione dei cilindri:
Number and arrangement of cylinders:
25. Cilindrata:
Engine capacity:
26. Carburante:
Fuel:
26.1. Monocarburante
Mono fuel
26.2. (Solo doppia alimentazione):
(Dual-fuel only):
27. Potenza massima netta:
Maximum net power:
o potenza nominale continua max (mot. elettrico):
or maximum continuous rated power (electric motor):
28. Cambio (tipo):
Gearbox (type):

Velocità massima
Maximum speed

29. Velocità massima:
Maximum speed:

Assi e sospensione
Axles and suspension

31. Posizione dell'asse o degli assi sollevabili:
Position of retractable axle(s):
32. Posizione dell'asse o degli assi scaricabili:
Position of loadable axle(s):
33. Asse/i motore/i munito/i di sospensione pneumatica o equivalente:
Drive axle(s) fitted with air suspension or equivalent:
35. Insieme pneumatico / ruota:
Tyre / wheel combination:
1°:
2°:

Freni
Brakes

36. Freni del rimorchio a collegamento:
Trailer brake connections:
37. Pressione della condotta di alimentazione dei sistemi di frenatura dei rimorchi:
Pressure in feed line for trailer braking system:

Carrozzeria
Bodywork

38. Codice della carrozzeria:
Code for bodywork:
41. Numero e configurazione delle porte:

Number and configuration of doors:

42. Numero dei posti a sedere (compreso il conducente):
Number of seating positions (including the driver):

Dispositivo di aggancio
Coupling device

44. Numero o marchio di omologazione del dispositivo di aggancio (se installato):
Approval number or approval mark of coupling device (if fitted):
45.1. Valori caratteristici:
Characteristics values:
D: - V: - S: - U:

Prestazioni ambientali
Environmental performances

46. Livello sonoro
Sound level
A veicolo fermo: al regime di:
Stationary: at engine speed:
A veicolo in marcia:
Drive-by:
47. Livello delle emissioni dei gas di scarico:
Exhaust emission level:
48. Emissioni allo scarico:
Exhaust emissions:
Numero dell'atto normativo di base applicabile e della sua più recente modifica:
Number of the base regulatory act and latest amending regulatory act applicable:
1.1. procedura di prova: ESC
1.1. test procedure: ESC
CO: ; HC: ; NOx: ; HC+NOx:
Particolato / *Particulates:*
Opacità del fumo / *Smoke opacity* (ELR):
1.2. procedura di prova: WHSC (Euro VI)
1.2. test procedure: WHSC (Euro VI)
CO: ; THC: ; NMHC: ; NOx:
THC+NOx: ; NH_3:
Particolato (massa) / *Particulates (mass):*
Particole (numero) / *Particles (number):*
2.1. procedura di prova: ETC (eventualmente)
2.1. test procedure: ETC (if applicable)
CO: ; NOx: ; NMHC: ;THC: ;CH_4:
Particolato / *Particulates:*
2.2. procedura di prova: WHTC (Euro VI)
2.2. test procedure: WHTC (Euro VI)
CO: ; NOx: ; NMHC: ; THC:
CH_4: ; NH_3:
Particolato (massa) / *Particulates (mass):*
Particole (numero) / *Particles (number):*
48.1. Valore corretto del coefficiente di assorbimento del fumo:
Smoke corrected absorption coefficient:

Varie
Miscellaneous

50. Omologato per tipo conformemente ai requisiti di progettazione per il trasporto di merci pericolose:
classi:
Type-approved according to the design requirements for transporting dangerous goods:
classes:
51. Per veicoli speciali:
For special purpose vehicles:
52. Osservazioni:
Remarks:

Codice di immatricolazione per l'Italia: