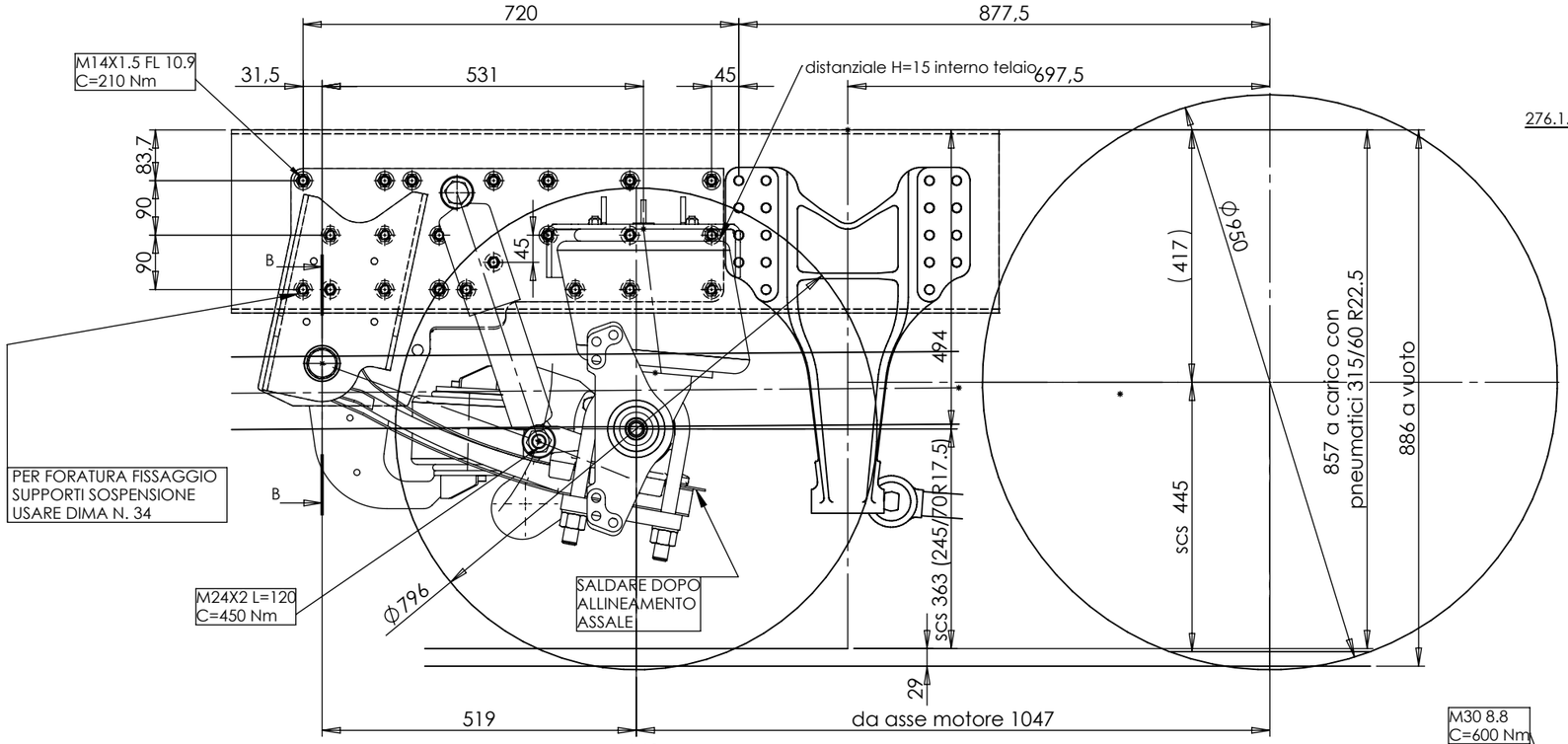

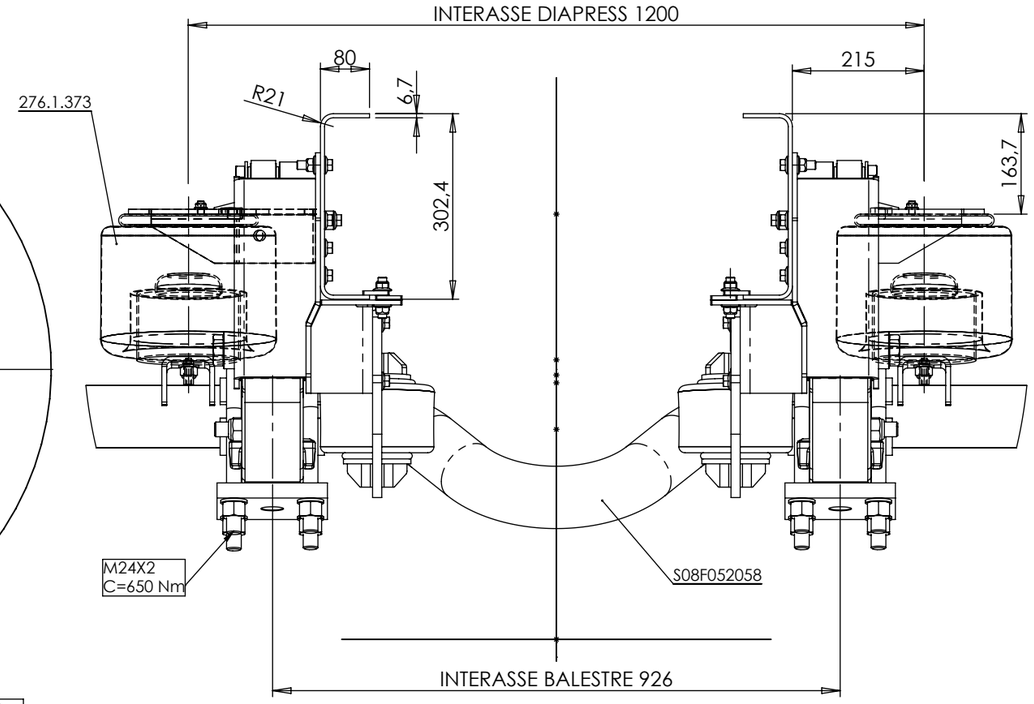

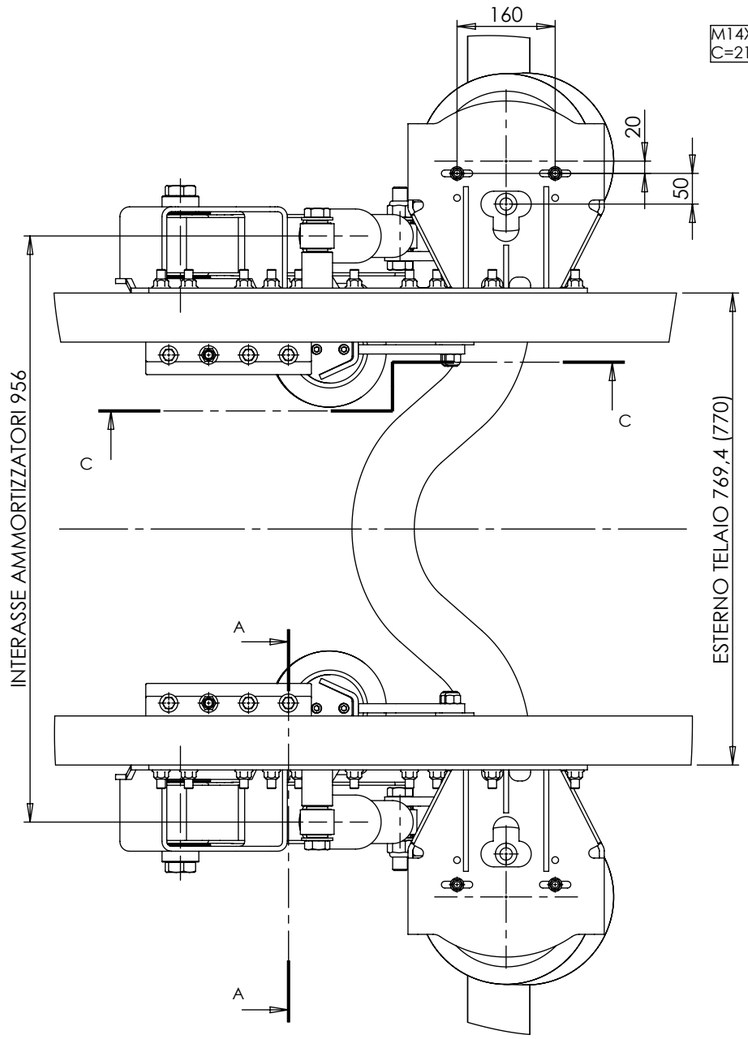

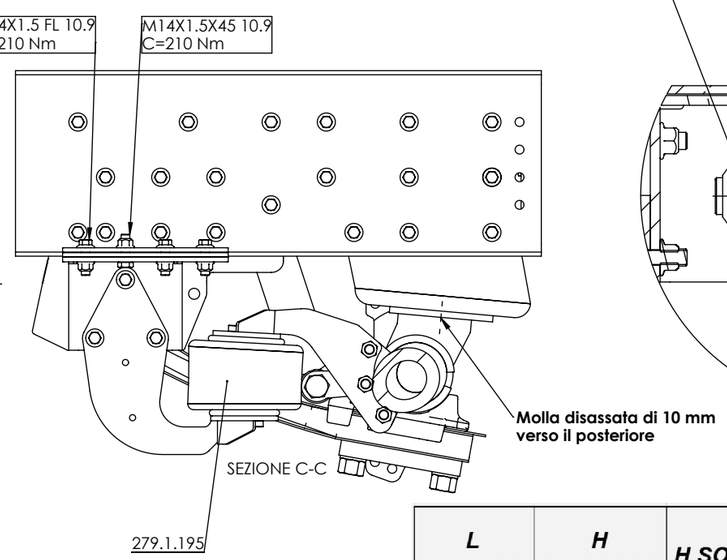

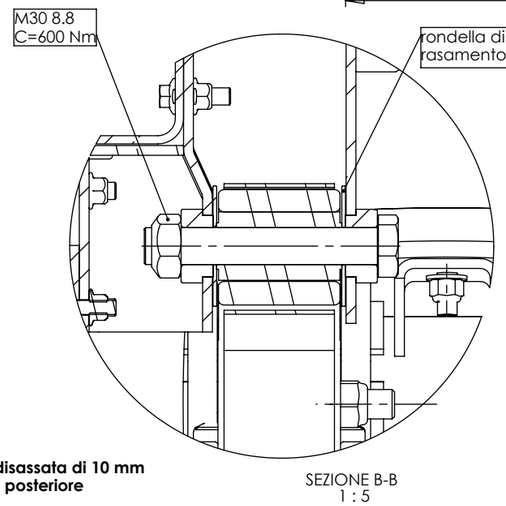

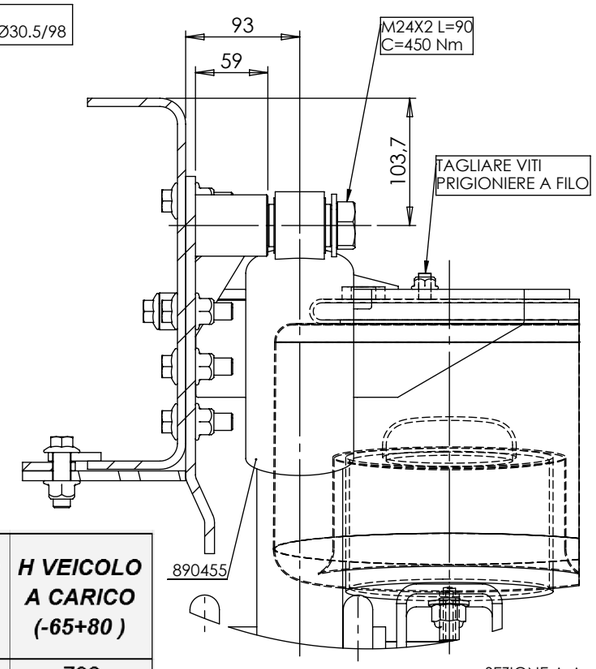

L AMMORT. (330-491)	H DIAPRESS (140-465)	H SOLLEV. (56-226)	CORSA MAX SOSP. AX AGGIUNTO	H VEICOLO A VUOTO (-65+80)	H VEICOLO A CARICO (-65+80)
377	140	173	-95	821	792
432,5	240	128		886	857
491	351	81	102	966	937

Rev.	Descrizione	Data	Mod.	App.	Stato
0	Prima approvazione	24/04/2015		L.Tognollo	A

Nota

Disegnato con : SolidWorks
Modificare solo con:
Drawing with:
Modify only with:

Quote senza indicazione di tolleranza secondo tabella UNI EN 22768/1, con grado di precisione MEDIO
Measures without tolerance according to indication according to UNI EN 22768/1, with a degree of precision MEDIUM

ISO 9001:2008

S.T. System Truck S.p.A.
via Paesa, 28 I 46048 Roverbella (MN)
tel. +39 0376 696809 - fax +39 0376 1760180
www.stsystemtruck.com --- info@stsystemtruck.com

Disegno di proprietà della S.T.System Truck S.p.A. Vietata la riproduzione non autorizzata.
Property of S.T.System Truck S.p.A. Reproduction not permitted, all rights reserved.

Formato disegno Format Drawing	Materiale Material	Trattamento termico Heat treatment	Finitura superficiale Surface finishing	Massa kg Weight kg
A3 UNI 936	--	--	--	--

Unità di misura Unit of measure	Disegnato da Drawing by	Controllato da Checked by	Data Date	Scala Scale
lineari - linear: mm angoli: gradi sessagesimali angles: sexagesimal degrees	P.MARTINI	P.Martini	18/04/2015	1:10

Descrizione / Description
SOSPENSIONE INT. PNEUM. ASSE FISSO R17,5"
PER IVECO 190S/FP-GV

Codice / Code	Disegno / Drawing	Foglio Sheet
10.03.15.0026	10.03.15.0026	1 / 2