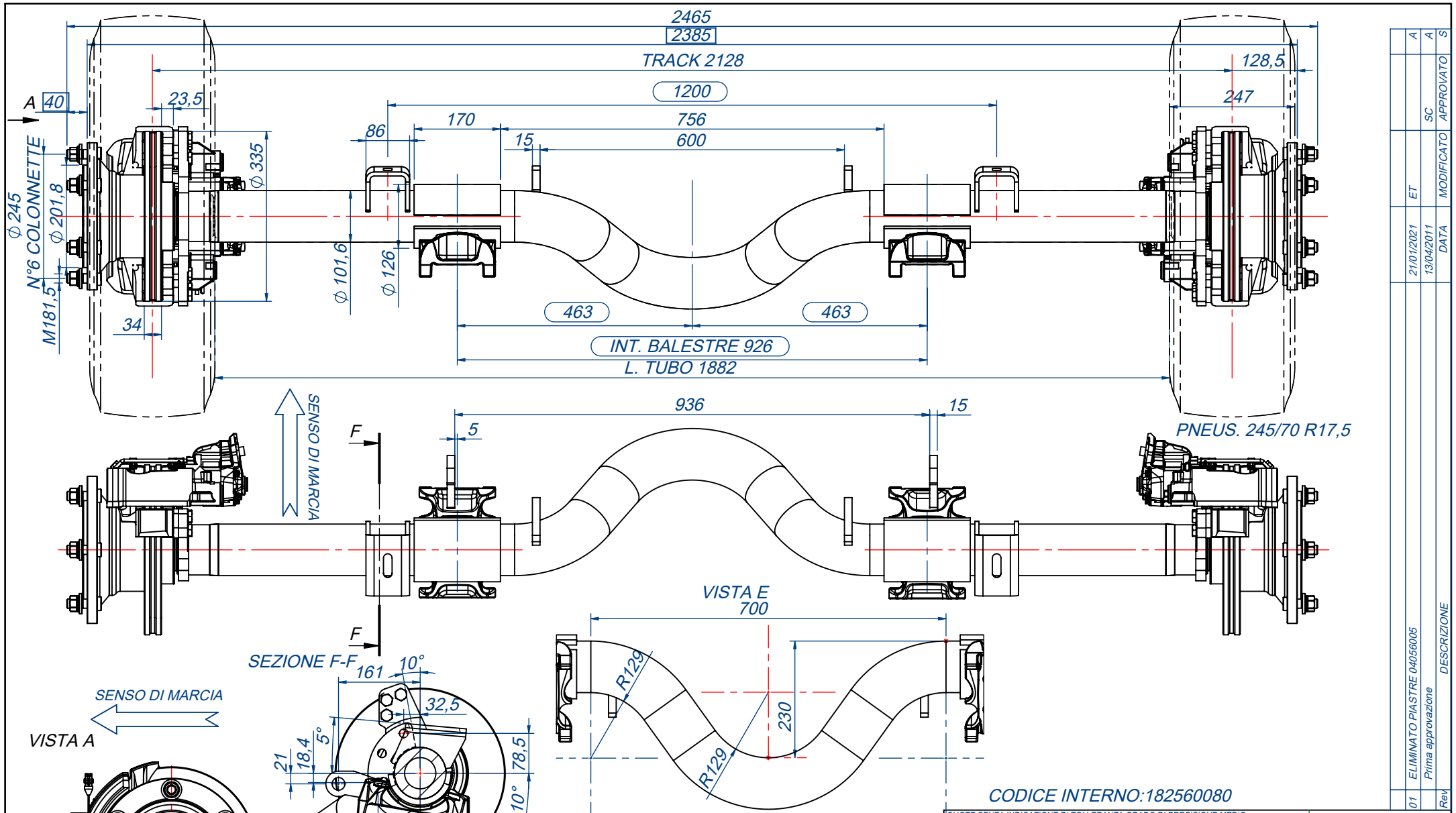
2465
2385
TRACK 2128
128,5
247
A
40
23,5
1200
170
756
86
15
600
Ø 335
Ø 245
N°6 COLONNETTE
Ø 201,8
M181,5
Ø 101,6
Ø 126
34
463
463
INT. BALESTRE 926
L. TUBO 1882
SENSO DI MARCIA
936
15
5
F
PNEUS. 245/70 R17,5
VISTA E
700
R129
230
R129
SEZIONE F-F
161
10°
32,5
5°
21
18,4
78,5
10°
83
SENSO DI MARCIA
VISTA A
55°
E
CODICE INTERNO:182560080
CICLO DI VERNICIATURA N°3
QUOTE DA CONTROLLARE NELLA FASE DELL'ASSALE NUDO.
QUOTE DA CONTROLLARE NELLA FASE DI CONTROLLO FINALE.
PERSONALIZZAZIONI
-DADI RUOTA: "M" M18X1.5
-LEVE FRENO: -
-BRAKE CHAMBER: -
-CIL. BLOCCAGGIO: -
-COPRIMOZZO: NEUTRO
Assali Tecma
VERONA ITALY
AXLE TYPE
BRAKE TYPE
MODEL S08F051567----
LOAD CAPACITY STAT. 5000 kg TECH. kg
MAX SPEED 105 km/h SERIE NUMBER
N°VERBALE DEL FRENO - N° TEST REPORT SECONDO DIRETT. 71/320/CEE - 98/12/CE
QUOTE SENZA INDICAZIONE DI TOLLERANZA GRADO DI PRECISIONE MEDIO
NORMA TECMA: NT001
MATERIALE --
STATO DI FORNITURA --
TRATTAMENTO --
DISEGNATO SC
CONTROLLATO SC
MASSA (Kg) 295,38
CODICE GREZZO --
DATA 08/04/2011
SCALA 1:10
FOGLIO A4
DESCRIZIONE: AFC 05T FR D WABCO/MB 17.5
Tecma
VERONA - ITALY
CODICE DISEGNO:
S08F051567----
01 ELIMINATO PIASTRE 04056005 21/01/2021 ET A
Prima approvazione 13/04/2011 SC A
Rev DESCRIZIONE DATA MODIFICATO APPROVATO S
REG.PERNO DEL FUSO - REGISTR. CONVERGENZA - ISTRUZIONE MONT.MOZZI IL032 TORNITURA FRENI - LUBRIFICAZIONE MOZZI IL006 REGISTRAZIONE GIOCO CUSCIN. IL003
PROPRIETA' DELLA DITTA TECMA S.R.L.-SENZA AUTORIZZAZIONE DELLA STESSA IL PRESENTE DISEGNO NON POTRA' ESSERE UTILIZZATO PER LA COSTRUZIONE DELL'OGGETTO/RAPPRESENTATO NE' VENIRE COMUNICATO A TERZI O RIPRODOTTO. LA SOCIETA' PROPRIETARIA TUTELA I PROPRI DIRITTI A NORMA DI LEGGE. ALL PROPRIETY RIGHTS RESERVED BY TECMA S.R.L. THIS DRAWINGS SHALL NOT BE REPRODUCED FOR MANUFACTURE OF THE COMPONENT OR UNIT HEREIN ILLUSTRATED AND MUST NO BE RELEASED TO OTHER WRITTEN CONSENT. ANY INFRANGEMENT WILL BE LEGALLY PURSUED.