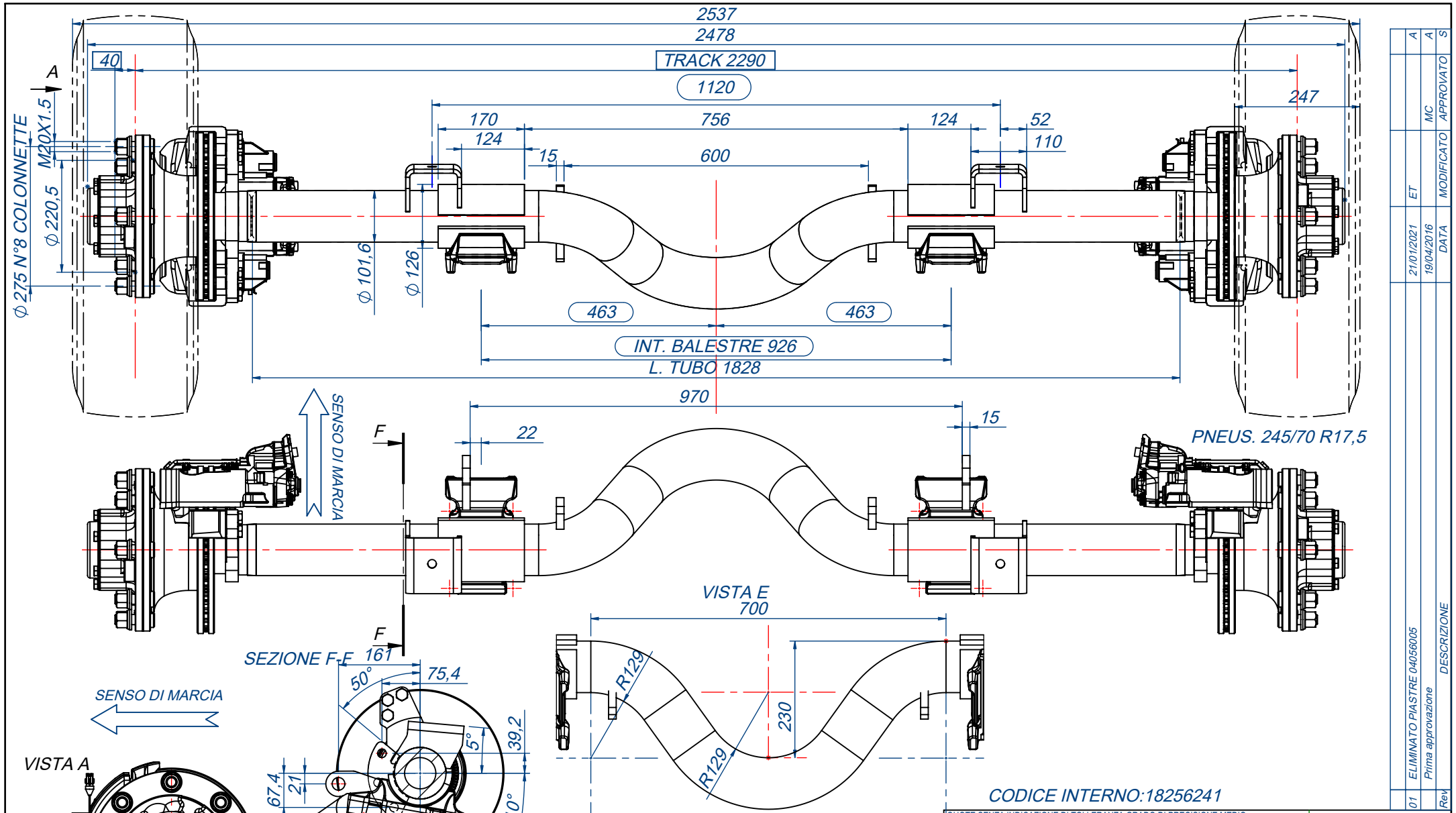

QUOTE DA CONTROLLARE NELLA FASE DELL'ASSALE NUDO.

QUOTE DA CONTROLLARE NELLA FASE DI CONTROLLO FINALE.

PERSONALIZZAZIONI

-DADI RUOTA: "M" M20X1.5
-LEVE FRENO: -
-BRAKE CHAMBER: -
-CIL. BLOCCAGGIO: -
-COPRIMOZZO: NEUTRO

Assali Tecma VERONA ITALY

AXLE TYPE | BRAKE TYPE
MODEL: S08F052231----
LOAD CAPACITY: STAT. 5000 kg | TECH. kg
MAX SPEED: 105 km/h | SERIE NUMBER
N°VERBALE DEL FRENO - N° TEST REPORT SECONDO DIRETT. 71/320/CEE - 98/12/CE

CODICE INTERNO:18256241

QUOTE SENZA INDICAZIONE DI TOLLERANZA GRADO DI PRECISIONE MEDIO
NORMA TECMA: NT001

MATERIALE		STATO DI FORNITURA	TRATTAMENTO
--		--	--
DISEGNATO	CONTROLLATO	MASSA (Kg)	CODICE GREZZO
MC	SC	305,41	--
DATA	SCALA	FOGLIO	
18/04/2016	1:10	A4	

DESCRIZIONE: AFC 05T FR D WABCO 17.5 CAMP 0

Tecma VERONA - ITALY

CODICE DISEGNO: S08F052231----

Rev	DESCRIZIONE	DATA	MODIFICATO	APPROVATO
01	ELIMINATO PIASTRE 04056005	21/01/2021	ET	MC
	Prima approvazione	19/04/2016		

A A S

REG.PERNO DEL FUSO	-	REGISTR. CONVERGENZA	-	ISTRUZIONE MONT.MOZZI	IL032	TORNITURA FRENI	-	LUBRIFICAZIONE MOZZI	IL006	REGISTRAZIONE GIOCO CUSCIN.	IL003

PROPRIETA' DELLA DITTA TECMA S.R.L.-SENZA AUTORIZZAZIONE DELLA STESSA IL PRESENTE DISEGNO NON POTRA' ESSERE UTILIZZATO PER LA COSTRUZIONE DELL'OGGETTO RAPPRESENTATO NE' VENIRE COMUNICATO A TERZI O RIPRODOTTO. LA SOCIETA' PROPRIETARIA TUTELA I PROPRI DIRITTI A NORMA DI LEGGE. ALL PROPRIETY RIGHTS RESERVED BY TECMA S.R.L. THIS DRAWINGS SHALL NOT BE REPRODUCED FOR MANUFACTURE OF THE COMPONENT OR UNIT HEREIN ILLUSTRATED AND MUST NO BE RELEASED TO OTHER WRITTEN CONSENT. ANY INFRANGEMENT WILL BE LEGALLY PURSUED.