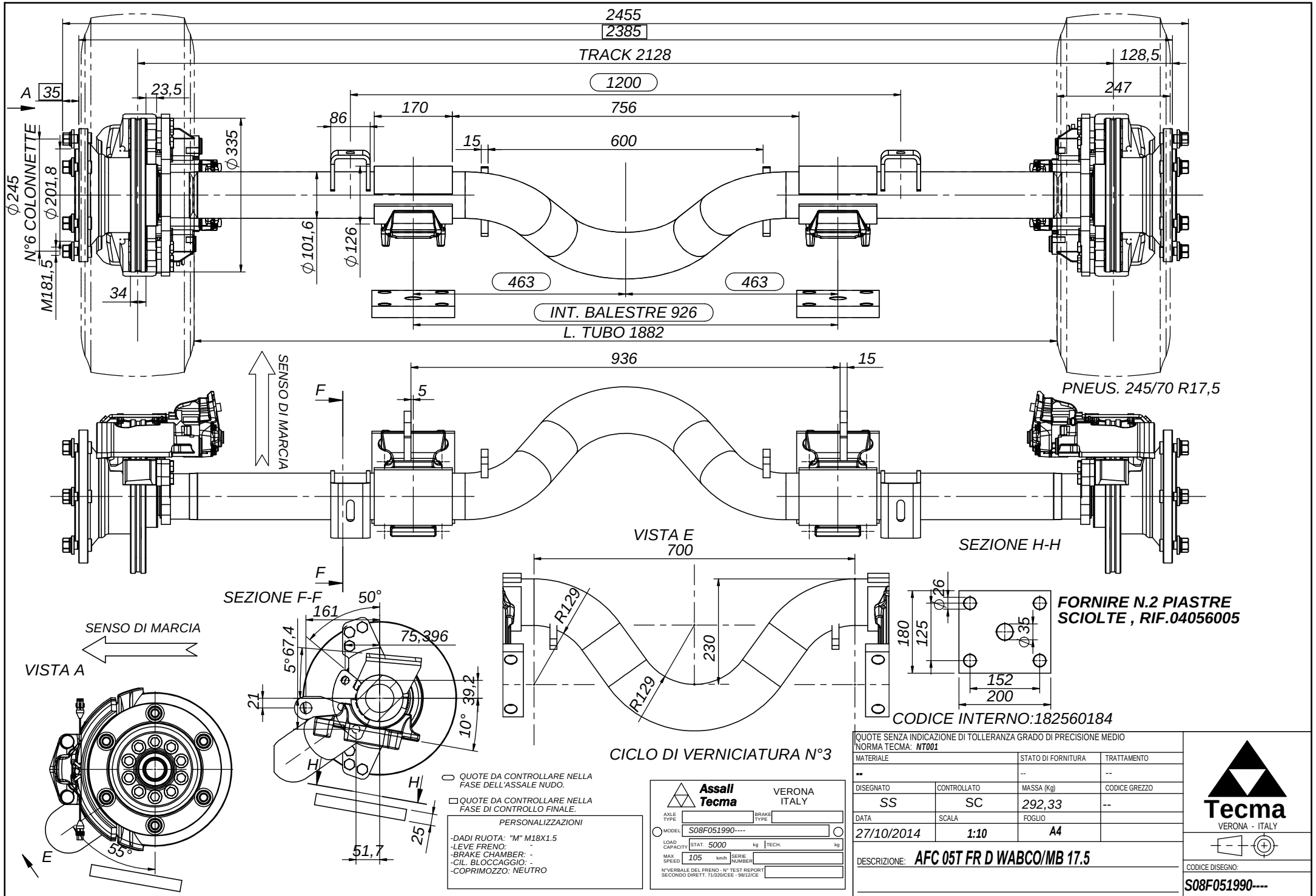
2455
2385
TRACK 2128
128,5
A
35
23,5
1200
247
170
756
86
15
600
ϕ335
ϕ245
ϕ201,8
N°6 COLONNETTE
ϕ101,6
ϕ126
M181,5
34
463
463
INT. BALESTRE 926
L. TUBO 1882
936
15
SENSO DI MARCIA
F
5
PNEUS. 245/70 R17,5
VISTA E
700
SEZIONE H-H
F
SEZIONE F-F
50°
161
SENSO DI MARCIA
VISTA A
75,396
5°67,4
21
39,2
10°
H
H
25
51,7
55°
E
R129
R129
230
ϕ26
180
125
ϕ35
152
200
FORNIRE N.2 PIASTRE
SCIOLTE , RIF.04056005
CODICE INTERNO:182560184
CICLO DI VERNICIATURA N°3
QUOTE DA CONTROLLARE NELLA FASE DELL'ASSALE NUDO.
QUOTE DA CONTROLLARE NELLA FASE DI CONTROLLO FINALE.
PERSONALIZZAZIONI
-DADI RUOTA: "M" M18X1.5
-LEVE FRENO: -
-BRAKE CHAMBER: -
-CIL. BLOCCAGGIO: -
-COPRIMOZZO: NEUTRO
Assali Tecma
VERONA ITALY
AXLE TYPE
BRAKE TYPE
MODEL S08F051990----
LOAD CAPACITY STAT. 5000 kg TECH. kg
MAX SPEED 105 km/h SERIE NUMBER
N°VERBALE DEL FRENO - N° TEST REPORT SECONDO DIRETT. 71/320/CEE - 98/12/CE
QUOTE SENZA INDICAZIONE DI TOLLERANZA GRADO DI PRECISIONE MEDIO
NORMA TECMA: NT001
MATERIALE --
STATO DI FORNITURA --
TRATTAMENTO --
DISEGNATO SS
CONTROLLATO SC
MASSA (Kg) 292,33
CODICE GREZZO --
DATA 27/10/2014
SCALA 1:10
FOGLIO A4
DESCRIZIONE: AFC 05T FR D WABCO/MB 17.5
Tecma
VERONA - ITALY
CODICE DISEGNO:
S08F051990----
REG.PERNO DEL FUSO
-
REGISTR. CONVERGENZA
-
ISTRUZIONE MONT.MOZZI
IL032
TORNITURA FRENI
-
LUBRIFICAZIONE MOZZI
IL006
REGISTRAZIONE GIOCO CUSCIN.
IL003
PROPRIETA' DELLA DITTA TECMA S.R.L.-SENZA AUTORIZZAZIONE DELLA STESSA IL PRESENTE DISEGNO NON POTRA' ESSERE UTILIZZATO PER LA COSTRUZIONE DELL'OGGETTO RAPPRESENTATO NE' VENIRE COMUNICATO A TERZI O RIPRODOTTO. LA SOCIETA' PROPRIETARIA TUTELA I PROPRI DIRITTI A NORMA DI LEGGE. ALL PROPRIETY RIGHTS RESERVED BY TECMA S.R.L. THIS DRAWINGS SHALL NOT BE REPRODUCED FOR MANUFACTURE OF THE COMPONENT OR UNIT HEREIN ILLUSTRATED AND MUST NO BE RELEASED TO OTHER WRITTEN CONSENT. ANY INFRANGEMENT WILL BE LEGALLY PURSUED.