Ministero delle Infrastrutture e dei Trasporti

Dipartimento per i trasporti, la navigazione, gli affari generali ed il personale

Direzione Generale per la Motorizzazione

DIVISIONE 3

SCHEDA DI OMOLOGAZIONE CE PER TIPO DI UN VEICOLO
EC VEHICLE TYPE-APPROVAL CERTIFICATE

Notifica concernente:
Communication concerning the:

- ~~l'omologazione CE per tipo~~
- ~~*EC type-approval*~~
- l'estensione dell'omologazione CE per tipo
- *extension of EC type-approval*
- ~~il rifiuto dell'omologazione CE per tipo~~
- ~~*refusal of EC type-approval*~~
- ~~la revoca dell'omologazione CE per tipo~~
- ~~*withdrawal of EC type-approval*~~

di un tipo di:
of a type of:

- ~~veicolo completo~~
- ~~*complete vehicle*~~
- ~~veicolo completato~~
- ~~*completed vehicle*~~
- ~~veicolo incompleto~~
- ~~*incomplete vehicle*~~
- veicolo con varianti complete e incomplete
- *vehicle with complete and incomplete variants*
- ~~veicolo con varianti completate e incomplete~~
- ~~*vehicle with completed and incomplete variants*~~

ai sensi della Direttiva n° 2007/46/CE, modificata da ultimo dal Regolamento n° 2018/1832 UE
with regard to Directive No. 2007/46/EC as last amended by Regulation No. 2018/1832 UE

Numero di omologazione CE per tipo: **e3*2007/46*0628*01**
EC type-approval number:

Motivo dell'estensione:
Reason for extension:

- nuove estensioni dell'omologazione europea del veicolo fase 1 (e3*2007/46*0135*16 e 17)
- aggiornamento possibili combinazioni
- eliminazione versioni EURO VI C
- introduzione di nuovo motore CNG
- nuovi rapporti di trasmissione
- aggiornati dispositivi di traino
- aggiornamento numeri di omologazione CE ed ECE
- *new extensions of european approval of the stage 1 vehicle (e3*2007/46*0135*16 and 17)*
- *update possible combinations*
- *elimination of EURO VI C versions*
- *introduction new CNG engine*
- *new gear ratios*
- *update towing devices*
- *update type approval number EC and ECE*

SEZIONE I
SECTION I

0.1.	Marca (denominazione commerciale del costruttore): *Make (trade name of manufacturer):*	Iveco / System Truck
0.2.	Tipo: *Type:*	ST 3CF BA3C
0.2.1.	Designazione/i commerciale/i: *Commercial name(s):*	AS440ST/P CNG, AS440ST/FP LT CNG
0.3.	Mezzi di identificazione del tipo, se marcati sul veicolo: *Means of identification of type, if marked on the vehicle:*	numero di omologazione del tipo su targhetta *type approval number on manufacturer's plate*
0.3.1.	Ubicazione della marcatura: *Location of the marking:*	su targhetta VIN *on VIN plate*
0.4.	Categoria del veicolo: *Category of vehicle:*	N3
0.5.	Nome ed indirizzo del costruttore del veicolo completo: *Name and address of manufacturer of the complete vehicle:*	non ricorre *not applicable*

Nome ed indirizzo del costruttore del veicolo di base: *Name and address of manufacturer of the base vehicle:*	Iveco Magirus AG D-89070 Ulm
Nome ed indirizzo del costruttore dell'ultima fase costruita del veicolo incompleto: *Name and address of manufacturer of the latest built stage of the incomplete vehicle:*	S.T. System Truck S.p.A. I-46048 Roverbella (MN) - Via Paesa, 28
Nome ed indirizzo del costruttore del veicolo completato: *Name and address of manufacturer of the completed vehicle:*	non ricorre *not applicable*
0.8. Denominazione/i e indirizzo/i dello/gli stabilimento/i di montaggio: *Name(s) and address(es) of assembly plant(s):*	S.T. System Truck S.p.A. I-46048 Roverbella (MN) - Via Paesa, 28
0.9 Eventualmente, nome ed indirizzo del rappresentante del costruttore: *Name and address of the manufacturer's representative (if any):*	non ricorre *not applicable*

SEZIONE II
SECTION II

Il sottoscritto certifica l'esattezza della descrizione del costruttore formulata nella scheda informativa allegata riguardante il/i veicolo/i sopra descritto/i (uno o più campioni del/i quale/i sono stati scelti dall'autorità che rilascia l'omologazione CE per tipo e presentato/i dal costruttore come prototipo/i del tipo da omologare) e che i risultati delle prove allegati alla scheda si riferiscono a tale tipo di veicolo.
The undersigned hereby certifies the accuracy of the manufacturer's description in the attached information document of the vehicle(s) described above ((a) sample(s) having been selected by the EC type-approval authority and submitted by the manufacturer as prototype(s) of the vehicle type) and that the attached test results are applicable to the vehicle type.

1 Per veicoli completi, completati e loro varianti: — ricorre
For complete and completed vehicles/variants: — *applicable*

Il tipo di veicolo soddisfa / ~~non soddisfa~~ le prescrizioni tecniche di tutti gli atti normativi applicabili, come stabilito dall'allegato IV e dall'allegato XI della direttiva 2007/46/CE.
The vehicle type meets / ~~does not meet~~ the technical requirements of all the relevant regulatory acts as prescribed in Annex IV and Annex XI to Directive 2007/46/EC.

2 Per veicoli incompleti/varianti: — ricorre
For incomplete vehicles/variants: — *applicable*

Il tipo di veicolo soddisfa / ~~non soddisfa~~ le prescrizioni tecniche degli atti normativi elencati nella tabella della pagina 2.
The vehicle type meets / ~~does not meet~~ the technical requirements of the regulatory acts listed in the table on side 2.

3. L'omologazione è rilasciata / ~~rifiutata~~ / ~~revocata~~.
The approval is granted / ~~refused~~ / ~~withdrawn~~.

4. L'omologazione è rilasciata ai sensi dell'articolo 20 e la sua validità è pertanto limitata al [giorno/mese/anno]. — non ricorre
The approval is granted in accordance with Article 20 and the validity of the approval is thus limited to dd/mm/yy. — *not applicable*

Luogo: Roma, Italia — Data: 16 Luglio 2020
Place: — *Date:*

Firma:
Signature:

Per il Direttore della Divisione 3
.....
(dott. ing. Alessandro CALCHETTI)

Allegati: Fascicolo di omologazione.
Attachments: *Information package.*

Nome/i e campione/i della firma della/e persona/e autorizzata/e a firmare i certificati di conformità e dichiarazione relativa alle sue/loro mansioni nell'azienda (allegato al fascicolo di omologazione).
Name(s) and specimen(s) of the signature) of the person(s) authorized to sign certificates of conformity and a statement of their position in the company (attachment to Information package).

SCHEDA DI OMOLOGAZIONE CE PER TIPO DI VEICOLO
EC VEHICLE TYPE-APPROVAL CERTIFICATE

Pagina 2
Side 2

La presente omologazione CE per tipo si basa, per varianti o versioni incomplete e completate di veicoli, sulla/e omologazione/i dei veicoli incompleti che seguono:
This EC type-approval is, where incomplete and completed vehicles, variants or versions are concerned, based on the approval(s) for incomplete vehicles listed below:

Fase 1: *Stage 1:*	Costruttore del veicolo di base: Manufacturer of the base vehicle:	Iveco Magirus AG D-89070 Ulm
	Numero di omologazione CE per tipo: *EC type-approval number:*	e3*2007/46*0135* con l'estensione indicata al punto 0.2.2. della scheda informativa *e3*2007/46*0135* with the extension specified at point 0.2.2. of the information document*
	Data: *Dated:*	vedere punto 0.2.2. della scheda informativa *see at point 0.2.2. of the information document*
	Applicabile alle varianti o versioni (a seconda dei casi): *Applicable to variants or versions (as appropriate):*	???? - ????????????????????
Fase 2: *Stage 2:*	Costruttore: Manufacturer:	S.T. System Truck S.p.A. I-46048 Roverbella (MN) - Via Paesa, 28
	Numero di omologazione CE per tipo: *EC type-approval number:*	e3*2007/46*0628*01
	Data: *Dated:*	16 Luglio 2020
	Applicabile alle varianti o versioni (a seconda dei casi): *Applicable to variants or versions (as appropriate):*	??? - ???????????????????????

Se l'omologazione comprende una o più varianti o versioni (a seconda dei casi) incomplete, elencare le varianti o versioni (a seconda dei casi) complete o quelle completate.
In the case where the approval includes one or more incomplete variants or versions (as appropriate), list those variants or versions (as appropriate) which are complete or completed.

Variante/i complete/completate: *Complete/completed variant(s):*	ricorre *applicable*

Elenco dei requisiti del tipo di veicolo, di variante o di versione incompleti omologati (tenendo conto eventualmente del campo d'applicazione e della più recente modifica per ciascuno degli atti normativi che seguono):
List of requirements applicable to the approved incomplete vehicle type, variant or version (as appropriate, taking account of the scope and latest amendment to each of the regulatory acts listed below):

Voce *Item*	Elemento *Subject*	Riferimento all'atto normativo *Regulatory act reference*	Ultima modifica *Last amended*	Applicabile alla variante o, se necessario, alla versione *Applicable to variant or, if need be, to version*
(*)	(*)	(*)	(*)	(*)

(*) vedere allegati
see enclosure

In caso di veicoli per uso speciale, di deroghe concesse o di particolari disposizioni applicate ai sensi dell'allegato XI e di deroghe concesse ai sensi dell'articolo 20:
In the case of special purpose vehicles, exemptions granted or special provisions applied pursuant to Annex XI and exemptions granted pursuant to Article 20:

Rif. all'atto normativo *Regulatory act reference*	Numero della voce *Item number*	Tipo di omologazione e natura della deroga *Kind of approval and nature of exemption*	Applicabile alla variante o, se necessario, alla versione *Applicable to variant or, if need be, to version*
(-)	(-)	(-)	(-)

(-) non ricorre
not applicable

Appendice dell'omologazione CE n° e3*2007/46*0628*01
Appendix of the EC type approval No. e3*2007/46*0628*01
Appendice
Appendix

Elenco degli atti normativi a cui il tipo di veicolo è conforme
List of regulatory acts to which the type of vehicle complies

(da compilare solo in caso di omologazione ai sensi dell'articolo 6, paragrafo 3).
(to be filled in only in the case of type-approval in accordance with Article 6(3))

Vedere parte III della scheda informativa n°	**ST_3CF_BA3C_01**	**del**	**16.12.2019**
See Part III of information document No.		***of***	

RISULTATI DELLE PROVE (ALLEGATO VIII)
dell'omologazione CE n° e3*2007/46*0628*01

TEST RESULTS (ANNEX VIII)
of the EC type approval No. e3*2007/46*0628*01

Vedere all. VIII della scheda informativa n°	**ST_3CF_BA3C_01**	**del**	**16.12.2019**
See annex VIII of information document No.		***of***	

INDICE DEL FASCICOLO DI OMOLOGAZIONE
INDEX TO THE INFORMATION PACKAGE

Numero di omologazione CE per tipo: *EC type-approval number:*	**e3*2007/46*0628***	estensione: **01** *extension:*	revisione: ---- *revision:*

Veicolo: *Vehicle:*		trattore per semirimorchio con ralla e autotelaio per trattore per semirimorchio *tractor for semitrailer with 5th wheel and chassis for tractor for semitrailer*
Categoria del veicolo: *Category of vehicle:*		N3
Nome e indirizzo del costruttore: *Name and address of manufacturer:*	(fase 1) *(stage 1)*	Iveco Magirus AG D-89070 Ulm
	(fase 2) *(stage 2)*	S.T. System Truck S.p.A. I-46048 Roverbella (MN) - Via Paesa, 28
Nome e indirizzo dell'eventuale rappresentante del costruttore: *Name and address of the manufacturer's representative (if any):*		non ricorre *not applicable*
Nome e indirizzo del trasformatore: *Name and address of converter:*		S.T. System Truck S.p.A. I-46048 Roverbella (MN) - Via Paesa, 28
Nome e indirizzo dell'allestitore: *Name and address of bodybuilder:*		non ricorre *not applicable*
Marca (denominazione commerciale del costruttore): *Make (trade name of manufacturer):*		Iveco / System Truck
Tipo: *Type:*		ST 3CF BA3C
Denominazione commerciale: *Commercial description:*		AS440ST/P CNG, AS440ST/FP LT CNG

Verbale con relativi allegati: *Test report with relative attachments:*	12604 / V	del *of*	16.01.2020
Elenco certificazioni CE o ECE depositate: *List of regulatory acts:*	vedere allegato 1 al verbale 12604 / V *see attachment No. 1 to the test report No .12604 / V*		

Scheda informativa: *Information document:*	ST_3CF_BA3C_01		del *of*	16.12.2019
Possibili combinazioni (tipo / varianti / versioni) *Permissible combinations (type / variants / versions)*	ST_3CF_BA3C_01	parte II *part II*	del *of*	16.12.2019
Numeri di omologazione (per omologazione mista) *Type-approval numbers (for mixed type-approval)*	ST_3CF_BA3C_01	parte III *part III*	del *of*	16.12.2019
Definizione tipo / varianti / versioni *Type / variants / versions definition*	ST_3CF_BA3C_01	allegato 0.0 *annex 0.0*	del *of*	16.12.2019
Dati generali *Generals*	ST_3CF_BA3C_01	allegato 1 *annex 1*	del *of*	16.12.2019
Masse e dimensioni *Masses and dimensions*	ST_3CF_BA3C_01	allegato 2 *annex 2*	del *of*	16.12.2019
Motopropulsore *Power plant*	ST_3CF_BA3C_01	allegato 3 *annex 3*	del *of*	16.12.2019
Trasmissione *Transmission*	ST_3CF_BA3C_01	allegato 4 *annex 4*	del *of*	16.12.2019

Sospensione *Suspension*	ST_3CF_BA3C_01	allegato 5 *annex 5*	del *of*	16.12.2019
Carrozzeria *Bodywork*	ST_3CF_BA3C_01	allegato 6 *annex 6*	del *of*	16.12.2019
Collegamenti tra veicolo e rimorchio *Connections between vehicle and trailer*	ST_3CF_BA3C_01	allegato 7 *annex 7*	del *of*	16.12.2019

Disegni allegati:
Attachment drawings:

disegno complessivo: *overall drawing:*	55.01.02.0094	**rev.1**	del *of*	**07.11.2019**
disegno telaio: *chassis drawing:*	55.02.00.0071	rev.0	del *of*	16.11.2018
disegno sospensione asse aggiunto: *suspension drawing of added axle:*	10.03.15.0039	rev.0	del *of*	04.05.2019
disegno sospensione asse aggiunto: *suspension drawing of added axle:*	10.03.15.0038	rev.0	del *of*	06.11.2018
disegno asse aggiunto: *added axle drawing:*	S08F052581	rev.0	del *of*	18.05.2019
disegno asse aggiunto: *added axle drawing:*	S08F052544	rev.0	del *of*	16.01.2019
schema impianto frenante: *brake system layout drawing:*	25.01.30.0023 pag. 1	rev.1	del *of*	08.05.2019
schema impianto sospensioni: *suspension system layout drawing:*	25.01.30.0023 pag. 2	rev.1	del *of*	08.05.2019

Documentazione allegata:
Attachment documentation:

Nomine e deleghe - deposito firme delle persone autorizzate a firmare i Certificati di Conformità
Power of attorney to sign the EC Certificate of Conformity

Certificato di Conformità per veicoli incompleti
EC Certificate of Conformity for incomplete vehicle

Certificato di Conformità per veicoli completati
EC Certificate of Conformity for completed vehicle

INDICE DELLA SCHEDA INFORMATIVA
INDEX TO THE INFORMATION DOCUMENT

		Pagina / *page* :
	MOTIVI DELL'ESTENSIONE - RIEPILOGO ***REASONS FOR EXTENSION - HISTORY***	2
	PARTE I ***PART I***	2
0.	**DATI GENERALI** ***GENERAL***	2
1.	**CARATTERISTICHE COSTRUTTIVE GENERALI DEL VEICOLO** ***GENERAL CONSTRUCTION CHARACTERISTICS OF THE VEHICLE***	3
2.	**MASSE E DIMENSIONI** ***MASSES AND DIMENSIONS***	4
3.	**CONVERTITORE DELL'ENERGIA DI PROPULSIONE** ***PROPULSION ENERGY CONVERTER***	7
4.	**TRASMISSIONE** ***TRANSMISSION***	14
5.	**ASSI** ***AXLES***	15
6.	**ORGANI DI SOSPENSIONE** ***SUSPENSION***	16
7.	**DISPOSITIVI DELLO STERZO** ***STEERING***	17
8.	**FRENI** ***BRAKES***	17
9.	**CARROZZERIA** ***BODYWORK***	18
10.	**DISPOSITIVI DI ILLUMINAZIONE E DI SEGNALAZIONE LUMINOSA** ***LIGHTING AND LIGHT SIGNALLING DEVICES***	23
11.	**COLLEGAMENTI TRA VEICOLI TRATTORI E RIMORCHI O SEMIRIMORCHI** ***CONNECTIONS BETWEEN TOWING VEHICLES AND TRAILERS AND SEMI-TRAILERS***	24
12.	**VARIE** ***MISCELLANEOUS***	25
13.	**NORME PARTICOLARI PER AUTOBUS DI LINEA O GRANTURISMO** ***SPECIAL PROVISIONS FOR BUSES AND COACHES***	25
16.	**ACCESSO ALL'INFORMAZIONE SULLA RIPARAZIONE E LA MANUTENZIONE DEL VEICOLO** ***ACCESS TO VEHICLE REPAIR AND MAINTENANCE INFORMATION***	27
	PARTE II ***PART II***	
	PARTE III ***PART III***	
	TABELLA MATRICI TIPO - VARIANTI - VERSIONI ***TABLE TYPE - VARIANTS - VERSIONS MATRIX***	
	ALLEGATO VIII ***ANNEX VIII***	

MINISTERO DELLE INFRASTRUTTURE E DEI TRASPORTI
DIPARTIMENTO PER I TRASPORTI, LA NAVIGAZIONE, GLI AFFARI GENERALI ED IL PERSONALE
DIREZIONE GENERALE PER LA MOTORIZZAZIONE – DIV 3
OMOLOGATO
Con atto n° e3*2007/46*0628*01
del 16 LUG. 2020

MOTIVI DELL'ESTENSIONE - RIEPILOGO
REASONS FOR EXTENSION - HISTORY

Sch. inf. *Inf. doc.*	Est. *Ext.*	Rev. *Rev.*	Data *Date*	Descrizione *Descripton*	Parte I *Part I*	Parte II *Part II*	Parte III *Part III*
ST_3CF_BA3C_00	00	00	23.07.2019	Nuova omologazione *New Approval*	X	X	X
ST_3CF_BA3C_01	**01**	**00**	**16.12.2019**	**nuove estensioni dell'omologazione europea del veicolo fase 1 (e3*2007/46*0135*16 e 17)** ***new extensions of european approval of the stage 1 vehicle (e3*2007/46*0135*16 and 17)***	X		
				aggiornamento possibili combinazioni ***update possible combinations***		X	
				eliminazione versioni EURO VI C ***elimination of EURO VI C versions***	X	X	
				introduzione di nuovo motore CNG ***introduction new CNG engine***	X		
				nuovi rapporti di trasmissione ***new gear ratios***	X		
				aggiornati dispositivi di traino ***update towing devices***	X		
				aggiornamento numeri di omologazione CE ed ECE ***update type approval number EC and ECE***			X

PARTE I
PART I

0. **DATI GENERALI**
GENERAL

0.1. Marca (denominazione commerciale del costruttore): Iveco / System Truck
Make (trade name of manufacturer):

0.2. Tipo: ST 3CF BA3C
Type:

Varianti: **vedere allegato n° 0.0**
Variants: ***see annex Nr. 0.0***

Versioni: **vedere allegato n° 0.0**
Versions: ***see annex Nr. 0.0***

0.2.1. Eventuale/i designazione/i commerciale/i: AS440ST/P CNG, AS440ST/FP LT CNG
Commercial name(s) (if available):

0.2.2.1. Valori consentiti dei parametri per l'omologazione in più fasi per utilizzare i valori delle emissioni dei veicoli di base (inserire un intervallo se del caso): non ricorre
Allowed Parameter Values for multistage type approval to use the base vehicle emission values (insert range if applicable): *not applicable*

Massa del veicolo finale (in kg): non ricorre
Final Vehicle mass (in kg): *not applicable*

Zona anteriore per il veicolo finale (in cm^2): non ricorre
Frontal area for final vehicle (in cm^2): *not applicable*

Resistenza al rotolamento (kg/t): non ricorre
Rolling resistance (kg/t): *not applicable*

Sezione trasversale dell'ingresso di aria della calandra anteriore (in cm^2): non ricorre
Cross-sectional area of air entrance of the front grille (in cm^2): *not applicable*

0.2.2. Per i veicoli omologati in più fasi, documentazione di omologazione del veicolo nella fase iniziale / precedente (elencare le informazioni per ciascuna fase; si può usare una matrice):
For multi-stage approved vehicles, type-approval information of the base/previous stage vehicle (list the information for each stage. This can be done with a matrix):

Tipo: *Type:*	BA3C
Variante/i: *Variant(s):*	????
Versione/i: *Version(s):*	???????????????????
Numero di omologazione e numero dell'estensione: *Type-approval number, including extension number:*	**e3*2007/46*0135*16** del / *of* **31.07.2019** **e3*2007/46*0135*17** del / *of* **03.12.2019**
0.3. Mezzi di identificazione del tipo, se marcati sul veicolo: *Means of identification of type, if marked on the vehicle:*	numero di omologazione del tipo su targhetta *type approval number on manufacturer's plate*
0.3.1. Posizione della marcatura: *Location of that marking:*	su targhetta VIN *on VIN plate*
0.4. Categoria del veicolo: *Category of vehicle:*	N3
0.4.1. Classificazione/i in base alle merci pericolose che il veicolo deve trasportare: *Classification(s) according to the dangerous goods which the vehicle is intended to transport:*	vedere allegato n° 1 *see annex Nr. 1*
0.5. Nome della società e indirizzo del costruttore: *Company name and address of manufacturer:*	S.T. System Truck S.p.A. I-46048 Roverbella (MN) - Via Paesa, 28
0.5.1. Per i veicoli omologati in più fasi, ragione sociale e indirizzo del fabbricante del veicolo nella fase iniziale / precedente: *For multi-stage approved vehicles, company name and address of the manufacturer of the base / previous stage(s) vehicle:*	Iveco Magirus AG D-89070 Ulm
0.8. Denominazione/i e indirizzo/i dello/gli stabilimento/i di montaggio: *Name(s) and address(es) of assembly plant(s):*	S.T. System Truck S.p.A. I-46048 Roverbella (MN) - Via Paesa, 28
0.9. Denominazione e indirizzo dell'(eventuale) rappresentante del costruttore: *Name and address of the manufacturer's representative (if any):*	non ricorre *not applicable*

1. **CARATTERISTICHE COSTRUTTIVE GENERALI DEL VEICOLO**
GENERAL CONSTRUCTION CHARACTERISTICS OF THE VEHICLE

1.1. Fotografie e/o disegni di un veicolo rappresentativo: *Photographs and/or drawings of a representative vehicle:* 55.01.02.0094 **rev.1** del / *of* **07.11.2019**

Fotografia ¾ anteriore
Photo ¾ front

Fotografia ¾ posteriore
Photo ¾ rear

varianti - versioni: *variants - versions:* ??? - ??????????????????????

1.3.	Numero di assi e di ruote: *Number of axles and wheels:*	3	assi, *axles,*	6	ruote *wheels*	
1.3.1.	Numero e posizione degli assi a ruote gemellate: *Number and position of axles with twin wheels:*	1	asse, *axle,*	3° *3rd*	asse *axle*	
1.3.2.	Numero e posizione degli assi sterzanti: *Number and position of steered axles:*	1	asse, *axle,*	1° *1st*	asse *axle*	
1.3.3.	Assi motore (numero, posizione, interconnessione): *Powered axles (number, position, interconnection):*	1	asse, *axle,*	3° *3rd*	asse *axle*	albero di trasm. *propeller shaft*
1.4.	Telaio (se esiste) (disegno complessivo): *Chassis (if any) (overall drawing):*	55.02.00.0071	rev.0	del *of*	16.11.2018	
1.6.	Posizione e disposizione del motore: *Position and arrangement of the engine:*	in prossimità dell'asse anteriore, longitudinale *at the front, lengthwise*				
1.8.	Lato di guida: *Hand of drive:*	a sinistra *left*	oppure *or*	a destra *right*		
1.8.1.	Il veicolo è predisposto per la circolazione stradale: *Vehicle is equipped to be driven in:*	a destra *right hand traffic*	oppure *or*	a sinistra *left hand traffic*		
1.9.	Specificare se il veicolo a motore è destinato a trainare un semirimorchio o altri rimorchi e, se il rimorchio è un semirimorchio, un rimorchio a timone, un rimorchio ad asse centrale o un rimorchio a timone rigido: *Specify if the towing vehicle is intended to tow semi-trailers or other trailers and, if the trailer is a semi-, drawbar-, centre-axle- or rigid drawbar trailer:*					
1.10.	Specificare se il veicolo è adibito al trasporto di merci a temperatura controllata: *Specify if the vehicle is specially designed for the controlled-temperature carriage of goods:*	non ricorre *not applicable*				
2.	**MASSE E DIMENSIONI** (in kg e mm) ***MASSES AND DIMENSIONS*** *(in kg and mm)* (eventualmente con riferimento ai disegni) *(refer to drawing where applicable)*					
2.1.	Interasse o interassi (a pieno carico) *Wheelbase(s) (fully loaded)*					
2.1.1.	Veicoli a 2 assi: *Two axle vehicles:*	non ricorre *not applicable*				
2.1.2.	Veicoli a 3 o più assi: *Vehicles with three or more axles:*	ricorre *applicable*				
2.1.2.1.	Distanza tra assi consecutivi, da quello in posizione più avanzata a quello in posizione più arretrata: *Axle spacing between consecutive axles going from the foremost to the rearmost axle:*	1° ÷ 2°: 2° ÷ 3°:	3055 1045			
2.1.2.2.	Distanza totale tra gli assi: *Total axle spacing:*	4100				
2.2.	Ralla *Fifth wheel*					
2.2.2.	Veicoli trattori di semirimorchi *In the case of semi-trailer towing vehicles*					
2.2.2.1.	Avanzamento della ralla (massimo e minimo; indicare i valori ammissibili per un veicolo incompleto): *Fifth wheel lead (maximum and minimum; indicate the permissible values in the case of an incomplete vehicle):*	600 ÷ 900				

2.3.1.	Carreggiata di ciascun asse sterzante: *Track of each steered axle:*	**2040 ÷ 2140**
2.3.2.	Carreggiata di tutti gli altri assi: *Track of all other axles:*	2°: 2128 3°: 1818 ÷ 1892
2.4.	Dimensioni (fuori tutto) del veicolo *Range of vehicle dimensions (overall)*	
2.4.1.	Telai non carrozzati *For chassis without bodywork*	
2.4.1.1	Lunghezza: *Length:*	6561,5 ÷ 6591,5 con paraurti in metallo (opzionale) *with metal bumper (optional)*
2.4.1.1.1	Lunghezza massima ammissibile: *Maximum permissible length:*	6561,5 ÷ 6591,5 con paraurti in metallo (opzionale) *with metal bumper (optional)*
2.4.1.1.2	Lunghezza minima ammissibile: *Minimum permissible length:*	6561,5 ÷ 6591,5 con paraurti in metallo (opzionale) *with metal bumper (optional)*
2.4.1.2	Larghezza: *Width:*	
2.4.1.2.1	Larghezza massima ammissibile: *Maximum permissible width:*	2550
2.4.1.2.2	Larghezza minima ammissibile: *Minimum permissible width:*	2500
2.4.1.3	Altezza (in ordine di marcia) (per sospensioni regolabili in altezza, indicare la posizione normale di marcia): *Height (in running order) (for suspensions adjustable for height, indicate normal running position):*	**vedere allegato n° 2** ***see annex Nr. 2***
2.4.2.	Telai carrozzati *For chassis with bodywork*	
2.4.2.1.	Lunghezza: *Length:*	6561,5 ÷ 6591,5 con paraurti in metallo (opzionale) *with metal bumper (optional)*
2.4.2.1.1.	Lunghezza della superficie di carico: *Length of the loading area:*	non ricorre *not applicable*
2.4.2.2.	Larghezza: *Width:*	2550
2.4.2.2.1.	Spessore delle pareti (in caso di veicoli destinati al trasporto di merci a temperatura controllata): *Thickness of the walls (in the case of vehicles designed for controlled-temperature transport of goods):*	non ricorre *not applicable*
2.4.2.3.	Altezza (in ordine di marcia) (per sospensioni regolabili in altezza, indicare la posizione normale di marcia): *Height (in running order) (for suspensions adjustable for height, indicate normal running position):*	**vedere allegato n° 2** ***see annex Nr. 2***
2.5.	Massa minima sugli assi sterzanti dei veicoli incompleti: *Minimum mass on the steering axle(s) for incomplete vehicles:*	**vedere allegato n° 2** ***see annex Nr. 2***
2.6.	Massa in ordine di marcia *Mass in running order*	
	a) massima e minima per ogni variante: *a) maximum and minimum for each variant:*	**vedere allegato n° 2** ***see annex Nr. 2***
	b) massa di ciascuna versione (deve essere fornita una matrice): *b) mass of each version (a matrix must be provided):*	**vedere allegato n° 2** ***see annex Nr. 2***

2.6.1.	Distribuzione di tale massa tra gli assi e, nel caso di un semirimorchio o di un rimorchio ad asse centrale o a timone rigido, massa gravante sul punto di aggancio: *Distribution of this mass among the axles and, in the case of a semi-trailer, a rigid drawbar trailer or a centre-axle trailer, the mass on the coupling:*	
	a) massima e minima per ogni variante: *a) maximum and minimum for each variant:*	**vedere allegato n° 2** ***see annex Nr. 2***
	b) massa di ciascuna versione (deve essere fornita una matrice): *b) mass of each version (a matrix must be provided):*	**vedere allegato n° 2** ***see annex Nr. 2***
2.6.2.	Massa dei dispositivi opzionali [come definito all'articolo 2, punto 5, del regolamento (UE) n. 1230/2012]: *Mass of the optional equipment (as defined in point (5) of Article 2 of Regulation (EU) No 1230/2012:*	non ricorre *not applicable*
2.7.	Massa minima del veicolo completo dichiarata dal costruttore, nel caso di un veicolo incompleto: *Minimum mass of the completed vehicle as stated by the manufacturer, in the case of an incomplete vehicle:*	**vedere allegato n° 2** ***see annex Nr. 2***
2.8.	Massa massima a pieno carico tecnicamente ammissibile dichiarata dal costruttore: *Technically permissible maximum laden mass stated by the manufacturer:*	**vedere allegato n° 2** ***see annex Nr. 2***
2.8.1.	Distribuzione di tale massa tra gli assi e, per semirimorchi o rimorchi ad asse centrale, carico gravante sul punto di traino: *Distribution of this mass among the axles and, in the case of a semi-trailer or centre-axle trailer, load on the coupling point:*	**vedere allegato n° 2** ***see annex Nr. 2***
2.9.	Carico/massa massima tecnicamente ammissibile su ciascun asse: *Technically permissible maximum mass on each axle:*	**vedere allegato n° 2** ***see annex Nr. 2***
2.10.	Massa tecnicamente ammissibile su ciascun gruppo di assi: *Technically permissible mass on each group of axles:*	**vedere allegato n° 2** ***see annex Nr. 2***
2.11.	Massa massima rimorchiabile tecnicamente ammissibile del veicolo trainante in caso di *Technically permissible maximum towable mass of the towing vehicle in case of*	
2.11.1.	Rimorchio a timone: *Drawbar trailer:*	non ricorre *not applicable*
2.11.2.	Semirimorchio: *Semi-trailer:*	vedere allegato n° 2 *see annex Nr. 2*
2.11.3.	Rimorchio ad asse centrale: *Centre-axle trailer:*	non ricorre *not applicable*
2.11.4.	Rimorchio a timone rigido: *Rigid drawbar trailer:*	non ricorre *not applicable*
2.11.5.	Massa massima tecnicamente ammissibile a pieno carico del veicolo combinato: *Technically permissible maximum laden mass of the combination:*	vedere allegato n° 2 *see annex Nr. 2*
2.11.6.	Massa massima del rimorchio non frenato: *Maximum mass of unbraked trailer:*	750
2.12.	Massa massima tecnicamente ammissibile sul punto di aggancio	

Technically permissible maximum mass at the coupling point

2.12.1.	- di un veicolo trainante: *- of a towing vehicle:*	13500
2.12.2.	- di un semirimorchio, un rimorchio ad asse centrale o un rimorchio a timone rigido: *- of a semi-trailer, a centre-axle trailer or a rigid drawbar trailer:*	non ricorre *not applicable*
2.16.	Masse massime ammissibili per l'immatricolazione / ammissione alla circolazione (facoltativo) *Registration / in service maximum permissible masses (optional)*	non ricorre *not applicable*
2.16.1.	Massa massima ammissibile a pieno carico per l'immatricolazione / ammissione alla circolazione: *Registration / in service maximum permissible laden mass:*	non ricorre *not applicable*
2.16.2.	Massa massima ammissibile su ogni asse per l'immatricolazione / ammissione alla circolazione e, in caso di semirimorchio o rimorchio ad asse centrale, carico previsto sul punto di aggancio dichiarato dal costruttore se inferiore alla massa massima tecnicamente ammissibile sul punto di aggancio: *Registration / in service maximum permissible mass on each axle and, in the case of a semi-trailer or centre-axle trailer, intended load on the coupling point stated by the manufacturer if lower than the technically permissible maximum mass on the coupling point:*	non ricorre *not applicable*
2.16.3.	Massa massima ammissibile su ogni gruppo di assi per l'immatricolazione / ammissione alla circolazione: *Registration / in service maximum permissible mass on each group of axles:*	non ricorre *not applicable*
2.16.4.	Massa massima rimorchiabile ammissibile per l'immatricolazione / ammissione alla circolazione: *Registration / in service maximum permissible towable mass:*	non ricorre *not applicable*
2.16.5.	Massa massima ammissibile del veicolo combinato per l'immatricolazione / ammissione alla circolazione: *Registration / in service maximum permissible mass of the combination:*	non ricorre *not applicable*
2.17.	Veicoli oggetto di omologazione in più fasi [solo nel caso di veicoli incompleti o completati appartenenti alla categoria N1 che rientrano nel campo di applicazione del regolamento (CE) n. 715/2007]: *Vehicle submitted to multi-stage type-approval (only in the case of incomplete or completed vehicles of category N1 within the scope of Regulation (EC) No 715/2007:*	non ricorre *not applicable*
2.17.1.	Massa del veicolo di base in ordine di marcia: *Mass of the base vehicle in running order:*	non ricorre *not applicable*
2.17.2.	Massa aggiunta standard (DAM), calcolata in conformità alla sezione 5 dell'allegato XII del regolamento (CE) n. 692/2008: *Default added mass (DAM), calculated in accordance with Section 5 of Annex XII to Regulation (EC) No 692/2008:*	non ricorre *not applicable*
3.	**CONVERTITORE DELL'ENERGIA DI PROPULSIONE** ***PROPULSION ENERGY CONVERTER***	
3.1.	Costruttore del convertitore o dei convertitori dell'energia di propulsione: *Manufacturer of the propulsion energy converter(s):*	FPT Industrial S.p.A.

3.1.1	Codice del costruttore (apposto sul convertitore dell'energia di propulsione, o altri mezzi di identificazione): *Manufacturer's code (as marked on the propulsion energy converter or other means of identification):*	**vedere allegato n° 3** ***see annex Nr. 3***
3.1.2.	Eventuale numero di omologazione comprendente il marchio di identificazione del carburante (solo per veicoli pesanti): *Approval number (if appropriate) including fuel identification marking: (heavy-duty vehicles only):*	**vedere allegato n° 3** ***see annex Nr. 3***
3.2.	Motore a combustione interna *Internal combustion engine*	
3.2.1.1.	Principio di funzionamento: *Working principle:*	accensione comandata *positive ignition*
	Ciclo: *Cycle:*	quattro tempi *four stroke*
3.2.1.1.1.	Tipo di motore a doppia alimentazione: *Type of dual-fuel engine:*	non ricorre *not applicable*
3.2.1.1.2.	Indice energetico medio del gas calcolato durante il ciclo di prova WHTC: *Gas Energy Ratio over the hot part of the WHTC test-cycle:*	non ricorre *not applicable*
3.2.1.2.	Numero e disposizione dei cilindri: *Number and arrangement of cylinders:*	6 in linea *6 in line*
3.2.1.3.	Cilindrata: *Engine capacity:*	vedere allegato n° 3 *see annex Nr. 3*
3.2.1.6.	Regime minimo normale: *Normal engine idling speed:*	600 ± 100 min^{-1}
3.2.1.6.2.	Minimo in modalità diesel: *Idle on diesel:*	no *no*
3.2.1.8.	Potenza massima netta (kW) a (giri/min) (dichiarata dal costruttore): *Rated engine power (kW) at min^{-1} (manufacturer's declared value):*	vedere allegato n° 3 *see annex Nr. 3*
3.2.1.11.	(solo Euro VI) Riferimenti del fabbricante al fascicolo di documentazione richiesto dagli articoli 5, 7 e 9 del regolamento (UE) n. 582/2011, che consentono all'autorità di omologazione di valutare le strategie di controllo delle emissioni e i sistemi presenti sul motore in modo da garantire il corretto funzionamento delle misure di controllo sugli NOx: *(Euro VI only) Manufacturer references of the Documentation package required by Articles 5, 7 and 9 of Regulation (EU) No 582/2011 enabling the approval authority to evaluate the emission control strategies and the systems on-board the engine to ensure the correct operation of NOx control measures:*	vedere fascicolo di omologazione del veicolo fase I *see type approval documentation of 1st stage vehicle*
3.2.2.1.	Diesel / benzina / GPL / GN o biometano / etanolo (E 85) / biodiesel / idrogeno *Diesel / Petrol / LPG / NG or Biomethane / Ethanol (E 85) / Biodiesel / Hydrogen:*	non ricorre *not applicable*
3.2.2.2.	Veicoli commerciali pesanti alimentati a gasolio / benzina / GPL / GN- H / GN-L / GN-HL / etanolo (ED95) / etanolo (E85) / GNL / GNL_{20} *Heavy duty vehicles Diesel / Petrol / LPG / NG-H / NG-L / NG-HL / Ethanol (ED95) / Ethanol (E85) / LNG / LNG_{20}*	GN-HL / NG-HL
3.2.2.2.1.	(solo Euro VI) Carburanti compatibili con l'uso del motore, dichiarati dal fabbricante in conformità al regolamento (UE) n. 582/2011, allegato I, punto 1.1.3, (ove applicabile):	non ricorre

	(Euro VI only) Fuels compatible with use by the engine declared by the manufacturer in accordance with Section 1.1.3 of Annex I to Regulation (EU) No 582/2011 (as applicable):	*not applicable*
3.2.2.4.	Tipo di combustibile del veicolo: *Vehicle fuel type:*	Monocarburante *Mono fuel*
3.2.2.5.	Tenore massimo di biocarburante accettabile nel carburante (dichiarato dal costruttore): *Maximum amount of biofuel acceptable in fuel (manufacturer's declared value):*	7 %
3.2.3.	Serbatoio/i del carburante *Fuel tank(s)*	
3.2.3.1.	Serbatoio/i di servizio *Service fuel tank(s)*	
3.2.3.1.1.	Numero e capacità di ciascun serbatoio: *Number and capacity of each tank:*	Numero: 2 *Number:*
	Bombole CNG [litri]: *CNG bottle [liters]:*	1 x 70 (lato destro) + 1 x 70 (lato sinistro) *1 x 70 (right side) + 1 x 70 (left side)*
3.2.3.2.	Serbatoio/i ausiliario/i *Reserve fuel tank(s)*	
3.2.3.2.1.	Numero e capacità di ciascun serbatoio: *Number and capacity of each tank:*	non ricorre *not applicable*
3.2.4.	Alimentazione *Fuel feed*	
3.2.4.1.	Mediante carburatore/i: *By carburettor(s):*	no *no*
3.2.4.2.	A iniezione (solo motori ad accensione spontanea o a doppia alimentazione): *By fuel injection (compression ignition only or dual-fuel only):*	sì *yes*
3.2.4.2.2.	Principio di funzionamento: *Working principle:*	iniezione diretta *direct injection*
3.2.4.3.	A iniezione (solo motori ad accensione comandata): *By fuel injection (positive ignition only):*	sì / yes
3.2.7.	Sistema di raffreddamento: *Cooling system:*	a liquido *liquid*
3.2.8.	Sistema di aspirazione *Intake system*	
3.2.8.1.	Compressore: *Pressure charger:*	sì *yes*
3.2.8.2.	Scambiatore di calore intermedio: *Intercooler:*	sì *yes*
3.2.8.3.3.	(solo Euro VI) Depressione effettiva del sistema di aspirazione al regime nominale di rotazione e al 100% del carico sul veicolo: *(Euro VI only) Actual Intake system depression at rated engine speed and at 100% load on the vehicle:*	5,5 kPa
3.2.9.	Sistema di scarico *Exhaust system*	
3.2.9.2.1.	(solo Euro VI) Descrizione e/o disegno degli elementi del sistema di scarico che non sono parte del sistema di motore:	vedere fascicolo di omologazione del veicolo fase I

	(Euro VI only) Description and/or drawing of the elements of the exhaust system that are not part of the engine system:	*see type approval documentation of 1st stage vehicle*
3.2.9.3.1.	(solo Euro VI) Contropressione effettiva allo scarico al regime di rotazione nominale e con il 100% di carico sul veicolo (solo per motori ad accensione spontanea):	non ricorre
	(Euro VI only) Actual exhaust back pressure at rated engine speed and at 100% load on the vehicle (compression-ignition engines only):	*not applicable*
3.2.9.4.	Tipo, marcatura del/i silenziatore/i dello scarico:	vedere allegato n° 3
	Type, marking of exhaust silencer(s):	*see annex Nr. 3*
	Se influiscono sulla rumorosità esterna, interventi nel vano motore e sul motore atti a ridurla:	non ricorre
	Where relevant for exterior noise, reducing measures in the engine compartment and on the engine:	*not applicable*
3.2.9.5.	Ubicazione dell'uscita dello scarico:	vedere allegato n° 3
	Location of the exhaust outlet:	*see annex Nr. 3*
3.2.9.7.1.	(solo Euro VI) Volume accettabile del sistema di scarico:	vedere allegato n° 3
	(Euro VI only) Acceptable exhaust system volume:	see annex Nr. 3
3.2.12.	Misure contro l'inquinamento atmosferico	
	Measures taken against air pollution	
3.2.12.1.1.	(solo Euro VI) Dispositivo per il riciclaggio dei gas del basamento: In caso positivo, descrizione e disegni: In caso negativo, è necessaria la conformità al regolamento (UE) n. 582/2011, allegato V:	vedere fascicolo di omologazione del veicolo fase I
	(Euro VI only) Device for recycling crankcase gases: *If yes, description and drawings:* *If no, compliance with Annex V to Regulation (EU) No 582/2011 required:*	*see type approval documentation of 1st stage vehicle*
3.2.12.2	Dispositivi di controllo dell'inquinamento (se non compresi in altre voci)	
	Pollution control devices (if not covered by another heading)	
3.2.12.2.1.	Convertitori catalitici:	sì
	Catalytic converter:	*yes*
3.2.12.2.2.1.	Sensore dell'ossigeno:	sì
	Oxygen sensor:	*yes*
3.2.12.2.3.	Iniezione di aria:	no
	Air injection:	*no*
3.2.12.2.4.	Ricircolo dei gas di scarico:	no
	Exhaust gas recirculation:	*no*
3.2.12.2.5.	Sistema di controllo delle emissioni per evaporazione (solo per i motori a benzina e ad etanolo):	no
	Evaporative emissions control system (petrol and ethanol engines only):	*no*
3.2.12.2.6.	Filtro antiparticolato:	no
	Particulate trap:	*no*
3.2.12.2.6.9.	Altri sistemi:	no
	Other systems:	*no*
3.2.12.2.6.9.1.	Decrizione e funzionamento:	non ricorre
	Description and operation:	*not applicable*
3.2.12.2.7.	Sistemi diagnostici di bordo (OBD):	sì
	On-board-diagnostic (OBD) system:	*yes*

3.2.12.2.7.0.1.	(solo Euro VI) numero di famiglie di motori OBD nell'ambito della famiglia di motori: *(Euro VI only) Number of OBD engine families within the engine family:*	1
3.2.12.2.7.0.2.	(solo Euro VI) Elenco delle famiglie di motori OBD (ove applicabile): *List of the OBD engine families (when applicable):*	CNG/C-EU6C
3.2.12.2.7.0.3.	(solo Euro VI) Numero della famiglia di motori OBD cui appartiene il motore capostipite / componente della famiglia: *Number of the OBD engine family the parent engine / the engine member belongs to:*	1
3.2.12.2.7.0.4.	(solo Euro VI) Riferimenti del fabbricante relativi alla documentazione OBD richiesta dall'articolo 5, sezione paragrafo 4, lettera c) e dall'articolo 9, paragrafo 4 del regolamento (UE) n. 582/2011 e specificata dall'allegato X di tale regolamento, al fine di omologare il sistema OBD: *Manufacturer references of the OBD-Documentation required by Article 5(4)(c) and Article 9(4) of Regulation (EU) No 582/2011 and specified in Annex X to that Regulation for the purpose of approving the OBD system:*	vedere fascicolo di omologazione del veicolo fase I *see type approval documentation of 1st stage vehicle*
3.2.12.2.7.0.5.	(solo Euro VI) Se del caso, il fabbricante deve indicare il riferimento della documentazione relativa all'installazione su un veicolo di un sistema motore munito di OBD: *(Euro VI only) When appropriate, manufacturer reference of the Documentation for installing in a vehicle an OBD equipped engine system*	vedere fascicolo di omologazione del veicolo fase I *see type approval documentation of 1st stage vehicle*
3.2.12.2.7.0.6.	(solo Euro VI) Se del caso, il fabbricante deve indicare il riferimento della documentazione relativa all'installazione sul veicolo del sistema OBD di un motore omologato: *(Euro VI only) When appropriate, manufacturer reference of the documentation package related to the installation on the vehicle of the OBD system of an approved engine*	vedere fascicolo di omologazione del veicolo fase I *see type approval documentation of 1st stage vehicle*
3.2.12.2.7.6.5.	(solo Euro VI) Norma di protocollo di comunicazione OBD: *(Euro VI only) OBD Communication protocol standard:*	vedere fascicolo di omologazione del veicolo fase I *see type approval documentation of 1st stage vehicle*
3.2.12.2.7.7.	(solo Euro VI) Riferimento del fabbricante alla documentazione OBD di cui all'articolo 5, paragrafo 4, lettera d) e all' articolo 9, paragrafo 4 del regolamento (UE) n. 582/2011, al fine di soddisfare le disposizioni sull'accesso all'OBD del veicolo e alle informazioni sulla riparazione e la manutenzione del veicolo, oppure *(Euro VI only) Manufacturer reference of the OBD related information by of Article 5(4)(d) and Article 9(4) of Regulation (EU) No 582/2011 for the purpose of complying with the provisions on access to vehicle OBD and vehicle Repair and Maintenance Information, or*	vedere fascicolo di omologazione del veicolo fase I *see type approval documentation of 1st stage vehicle*
3.2.12.2.7.7.1.	In alternativa al riferimento del fabbricante di cui al punto 3.2.12.2.7.7, un riferimento al documento accluso alla scheda informativa di cui all'appendice 4 dell'allegato I del regolamento (UE) n. 582/2011 contenente la seguente tabella da compilare secondo l'esempio fornito: componente - codice di guasto - strategia di controllo - criteri di individuazione dei guasti - criteri di attivazione della spia MI - parametri secondari - precondizionamento - prova dimostrativa catalizzatore - P0420 - segnali dei sensori di ossigeno 1 e 2 - differenza tra i segnali dei sensori 1 e 2 - 3° ciclo - regime del motore, carico del motore, modo A/F, temperatura del catalizzatore - due cicli di tipo 1 - tipo 1:	non ricorre

	As an alternative to a manufacturer reference provided in Section 3.2.12.2.7.7 reference of the attachment to the information document set out in Appendix 4 of Annex III to Regulation (EU) No 582/2011 that contains the following table, once completed according to the given example: *Component - Fault code - Monitoring strategy - Fault detection criteria - MI activation criteria - Secondary parameters - Preconditioning - Demonstration test Catalyst - P0420 - Oxygen sensor 1 and 2 signals - Difference between sensor 1 and sensor 2 signals - 3rd cycle - Engine speed, engine load, A/F mode, catalyst temperature - Two Type 1 cycles - Type 1:*	*not applicable*
3.2.12.2.7.8.	(solo Euro VI) Componenti del sistema OBD montati sul veicolo *(EURO VI only) OBD components on-board the vehicle*	
3.2.12.2.7.8.1.	Elenco delle componenti del sistema OBD montate sul veicolo: *List of OBD components on-board the vehicle:*	non ricorre *not applicable*
3.2.12.2.7.8.2.	Descrizione e/o disegno della spia MI: *Written description and/or drawing of the MI:*	vedere fascicolo di omologazione del veicolo fase I *see type approval documentation of 1st stage vehicle*
3.2.12.2.7.8.3.	Descrizione e/o disegno dell'interfaccia OBD per la comunicazione esterna: *Written description and/or drawing of the OBD off-board communication interface:*	vedere fascicolo di omologazione del veicolo fase I *see type approval documentation of 1st stage vehicle*
3.2.12.2.8.	Altro sistema *Other system*	
3.2.12.2.8.1.	(solo Euro VI) Sistemi atti a garantire il corretto funzionamento delle misure di controllo degli NOx: *(Euro VI only) Systems to ensure the correct operation of NOx control measures:*	vedere fascicolo di omologazione del veicolo fase I *see type approval documentation of 1st stage vehicle*
3.2.12.2.8.2.	Sistema di persuasione del conducente *Driver inducement system*	
3.2.12.2.8.2.1.	(solo Euro VI) Motore con disattivazione permanente del sistema di persuasione del conducente, destinato a essere usato da servizi di soccorso o sui veicoli di cui all' articolo 2, paragrafo 3, lettera b) della presente direttiva: *(Euro VI only) Engine with permanent deactivation of the driver inducement, for use by the rescue services or in vehicles specified in point (b) of Article 2(3) of this Directive:*	no *no*
3.2.12.2.8.2.2.	Attivazione della marcia lenta (creep mode)«disattiva dopo il riavvio»/«disattiva dopo il rifornimento di carburante» / «disattiva dopo l'arresto» *Activation of the creep mode 'disable after restart' / 'disable after fuelling'/'disable after parking'*	non ricorre *not applicable*
3.2.12.2.8.3.	(solo Euro VI) Numero di famiglie di motori OBD nell'ambito della famiglia di motori considerata quando si tratta di garantire il corretto funzionamento delle misure di controllo degli NOx: *(Euro VI only) Number of OBD engine families within the engine family considered when ensuring the correct operation of NOx control measures:*	non ricorre *not applicable*
3.2.12.2.8.4.	(solo Euro VI) Elenco delle famiglie di motori OBD (ove applicabile): *(Euro VI only) List of the OBD engine families (when applicable):*	non ricorre *not applicable*
3.2.12.2.8.5.	(solo Euro VI) Numero della famiglia di motori OBD cui appartiene il motore capostipite / componente:	1

	(Euro VI only) Number of the OBD engine family the parent engine / the engine member belongs to:	*1*
3.2.12.2.8.6.	Concentrazione minima dell'ingrediente attivo presente nel reagente che non attiva il sistema di allarme (CD_{min}): *(Euro VI only) Lowest concentration of the active ingredient present in the reagent that does not activate the warning system (CD_{min}):*	non ricorre *not applicable*
3.2.12.2.8.7.	(solo Euro VI) Eventualmente, riferimento del fabbricante alla documentazione relativa all'installazione su un veicolo dei sistemi atti a garantire il funzionamento corretto delle misure di controllo degli NOx: *(Euro VI only) When appropriate, manufacturer reference of the Documentation for installing in a vehicle the systems to ensure the correct operation of NOx control measures:*	non ricorre *not applicable*
3.2.12.2.8.8.	Componenti presenti sul veicolo dei sistemi atti a garantire il funzionamento corretto delle misure di controllo degli NOx: *Components on-board the vehicle of the systems ensuring the correct operation of NOx control measures:*	vedere fascicolo di omologazione del veicolo fase I *see type approval documentation of 1st stage vehicle*
3.2.12.2.8.8.1.	Elenco delle componenti dei sistemi presenti sul veicolo che garantiscono il corretto funzionamento delle misure di controllo degli NOx: *List of components on-board the vehicle of the systems ensuring the correct operation of NOx control measures*	non ricorre *not applicable*
3.2.12.2.8.8.2.	Eventualmente, riferimento del fabbricante alla documentazione relativa all'installazione sul veicolo del sistema atto a garantire il funzionamento corretto delle misure di controllo degli NOx di un motore omologato: *When appropriate, manufacturer reference of the documentation package related to the installation on the vehicle of the system ensuring the correct operation of NOx control measures of an approved engine:*	vedere fascicolo di omologazione del veicolo fase I *see type approval documentation of 1st stage vehicle*
3.2.12.2.8.8.3.	Descrizione e/o disegno del segnale di allerta: *Written description and/or drawing of the warning signal:*	vedere fascicolo di omologazione del veicolo fase I *see type approval documentation of 1st stage vehicle*
3.2.12.2.9.	Limitatore di coppia: *Torque limiter:*	sì (no per veicolo antincendio) *yes (no for vehicle fire fighting)* no secondo il punto 6.5.5.8 della direttiva 2006/51/CE, il limitatore di coppia non si applica ai veicoli per l'uso da parte di forze armate, servizi di soccorso, pompieri e ambulanze *no according to the point 6.5.5.8 of Directive 2006/51/EC, torque limiter shall not apply to vehicles for use by armed services, by rescue services and by fire-services and ambulances*
3.2.12.2.10.	Sistema di rigenerazione periodica: (fornire le informazioni richieste di seguito per ciascuna unità separata) *Periodically regenerating system: (provide the information below for each separate unit)*	non ricorre *not applicable*
3.2.12.2.10.1.	Metodo o sistema di rigenerazione, descrizione e/o disegno: *Method or system of regeneration, description and/or drawing:*	non ricorre *not applicable*
3.2.12.2.11.1.	Tipo e concentrazione del reagente necessario: *Type and concentration of reagent needed:*	non ricorre *not applicable*
3.2.13.1.	Ubicazione del simbolo del coefficiente di assorbimento (solo per motori ad accensione spontanea):	su targhetta riassuntiva del veicolo

	Location of the absorption coefficient symbol (compression ignition engines only):	*on manufacturer plate*
3.2.15.	Sistema di alimentazione a GPL: *LPG fuelling system:*	no *no*
3.2.16.	Sistema di alimentazione a GN: *NG fuelling system:*	sì *yes*
3.2.17.8.1.0.1.	(solo Euro VI) Presenza del dispositivo di adeguamento automatico: *(Euro VI only) Self adaptive feature?*	no *no*
3.2.17.8.1.0.2.	(solo Euro VI) Taratura per una specifica composizione di gas GN-H / GN-L / GN-HL: Trasformazione per una specifica composizione di gas GN-Ht / GN-Lt / GN-HLt: *(Euro VI only) Calibration for a specific gas composition NG-H / NG-L / NG-HL:* *Transformation for a specific gas composition NG-Ht / NG-Lt / NG-HLt:*	non ricorre non ricorre *not applicable* *not applicable*
3.3.	Macchina elettrica *Electric machine*	
3.3.1.	Tipo (avvolgimento, eccitazione): *Type (winding, excitation):*	non ricorre *not applicable*
3.3.1.1.	Potenza oraria massima: *Maximum hourly output:*	non ricorre *not applicable*
3.3.1.1.1.	Potenza massima netta (dichiarata dal costruttore): *Maximum net power (manufacturer's declared value):*	non ricorre *not applicable*
3.3.1.1.2.	Potenza massima su 30 minuti (dichiarata dal costruttore): *Maximum 30 minutes power (manufacturer's declared value):*	non ricorre *not applicable*
3.3.1.2.	Tensione di esercizio: *Operating voltage:*	non ricorre *not applicable*
3.3.2.	REESS *REESS*	
3.3.2.4.	Ubicazione: *Position:*	non ricorre *not applicable*
3.4.	Combinazioni di convertitori dell'energia di propulsione *Combinations of propulsion energy converters*	
3.4.1.	Veicolo elettrico ibrido: *Hybrid electric vehicle:*	no *no*
3.4.2.	Categoria di veicolo elettrico ibrido: *Category of hybrid electric vehicle:*	non ricorre *not applicable*
3.5.4.	(solo Euro VI) Emissioni di CO_2 dei motori destinati a veicoli pesanti *(Euro VI only) CO_2 emissions for heavy duty engines*	
3.5.4.1.	(solo Euro VI) prova WHSC delle emissioni massiche di CO_2: *(Euro VI only) CO_2 mass emissions WHSC test:*	non ricorre *not applicable*
3.5.4.2.	(solo Euro VI) prova WHTC delle emissioni massiche di CO_2: *(Euro VI only) CO_2 mass emissions WHTC test:*	**vedere allegato n° 3** ***see annex Nr. 3***
3.5.5.	(solo Euro VI) Consumo di carburante dei motori destinati a veicoli pesanti	

(Euro VI only) Fuel consumption for heavy duty engines:

3.5.5.1. (solo Euro VI) prova WHSC del consumo di carburante: non ricorre
(Euro VI only) Fuel consumption WHSC test: *not applicable*

3.5.5.2. (solo Euro VI) prova WHTC del consumo di carburante: **vedere allegato n° 3**
(Euro VI only) Fuel consumption WHTC test: ***see annex Nr. 3***

3.5.7. Certificazione delle emissioni di CO_2 e del consumo di carburante (per i veicoli pesanti, come specificato all' articolo 6 del Regolamento (UE) 2017/2400 della Commissione):
CO_2 emissions and fuel consumption certification (for heavy vehicles, as specified in Article 6 of the (Commission) Regulation (EU) 2017/2400):

3.5.7.1. Numero della licenza rilasciata per lo strumento di simulazione: **e3*2017/2400*2019/318*0001*01**
Simulation tool licence number:
(Articolo 2: Nel caso di omologazioni in più fasi, il Reg. UE 2017/2400 si applica unicamente ai veicoli di fase 1)
(Article 2: In case of multi-stage type-approvals, the Regulation UE 2017/2400 shall apply only to stage 1 vehicles)

3.6.5. Temperatura del lubrificante **vedere allegato n° 3**
Lubricant temperature ***see annex Nr. 3***

4. **TRASMISSIONE**
TRANSMISSION

4.2. Tipo (meccanica, idraulica, elettrica, ecc.): 3° asse interconnessione meccanica oppure 1° asse idraulica e 3° asse meccanica
Type (mechanical, idraulic, electric,...): *3rd axle mechanical interconnection or 1st axle hydraulic and 3rd axle mechanical*

4.5 Cambio
Gearbox

4.5.1. Tipo: **vedere allegato n° 4**
Type: ***see annex Nr. 4***

4.6. Rapporti di trasmissione: **vedere allegato n° 4**
Gear ratios: ***see annex Nr. 4***

Marcia *Gear*	Rapporti del cambio (rapporti tra il numero di giri dell'albero motore e quelli dell'albero secondario del cambio) *Internal gearbox ratios (ratios of engine to gearbox output shaft revolutions)*	Rapporto(i) finale/i (rapporto tra il numero di giri dell'albero secondario e quelli delle ruote motrici) *Final drive ratio(s) (ratio of gearbox output shaft to driven wheel revolutions)*	Rapporti totali di trasmissione *Total gear ratios*
Massimo per cambio continuo *Maximum for CVT*			
1			
2			
3			
...			
Minimo per cambio continuo *Minimum for CVT*			
Retromarcia *Reverse*			

4.7. Velocità massima di progetto del veicolo: max 90 km/h con limitatore di velocità
Maximum vehicle design speed: *with speed limiting device*

4.9. Tachigrafo: sì
Tachograph: *yes*

4.9.1.	Marchio di omologazione: *Approval mark:*	e1 84
4.11.	Indicatore di cambio di marcia (gear shift indicator - GSI): *Gear shift indicator (GSI):*	no *no*
4.11.1.	Presenza di un segnale acustico: In caso affermativo, descriverne suono e livello sonoro all'orecchio del conducente in dB(A) (un segnale acustico deve sempre poter essere inserito o escluso): *Acoustic indication available:* *If yes, description of sound and sound level at the driver's ear in dB(A) (acoustic indication always switchable on / off):*	no non ricorre *no* *not applicable*
4.11.2.	Informazioni ai sensi del Reg. UE 65/2012 allegato I, paragrafo 4.6 (stabilite nell'omologazione): *Information according to point 4.6 of Annex I to Regulation EU No. 65/2012 (determined at type-approval):*	non ricorre *not applicable*
5.	**ASSI** ***AXLES***	
5.1.	Descrizione di ciascun asse: *Description of each axle:*	1°: assale anteriore sterzante *front steering axle* 2°: assale fisso aggiunto *fixed added axle* 3°: asse motore *drive axle*
5.2.	Marca: *Make:*	1°: Iveco o/*or* FPT Industrial S.p.A. 2°: Tecma 3°: Meritor
5.3.	Tipo: *Type:*	1°: 5876/4, 5876/5, 5890/D, 5886 2°: S08F052581 rev.0 del / *of* 18.05.2019 oppure / *or* S08F052544 rev.0 del / *of* 16.01.2019 3°: MS13-17X, MS17X, MS 17X-EVO
5.4.	Posizione dello/gli asse/i sollevabile/i: *Position of retractable axle(s):*	2° asse *2nd axle*
5.5.	Posizione dello/gli asse/i scaricabile/i: *Position of loadable axle(s):*	2° asse (optional) *2nd axle (optional)*
6.	**ORGANI DI SOSPENSIONE** ***SUSPENSION***	
6.2.	Tipo e modello della sospensione di ciascun asse o ruota: *Type and design of the suspension of each axle or wheel:*	1°: sospensione meccanica o pneumatica, ammortizzatori idraulici *mechanical suspension or air suspension, hydraulic shock absorbers* 2°: sospensione pneumatica, ammortizzatori idraulici: dis. n° 10.03.15.0039 rev.0 del 04.05.2019 con interasse balestre 926 mm oppure 10.03.15.0038 rev.0 del 06.11.2018 con interasse balestre 1064 mm

air suspension, hydraulic shock absorbers
drawing No. 10.03.15.0039 rev.0 of 04.05.2019
with leaf spring interaxis 926 mm
or 10.03.15.0038 rev.0 of 06.11.2018
with leaf spring interaxis 1064 mm

3°: sospensione pneumatica, ammortizzatori idraulici
air suspension, hydraulic shock absorbers

6.2.1. Regolazione del livello: sì
Level adjustment: yes

6.2.3. Sospensione pneumatica dello/gli asse/i motore/i: sì
Air-suspension for driving axle(s): yes

6.2.3.1. Sospensione dell'asse motore equivalente alla sospensione pneumatica: no
Suspension of driving axle equivalent to air-suspension: no

6.2.4. Sospensione pneumatica dello/gli asse/i non motore/i:
Air-suspension for non-driving axle(s):

1°: sì (optional)
yes

2°: sì
yes

6.2.4.1. Sospensione dello/gli asse/i non motore/i equivalente alla sospensione pneumatica: no
Suspension of driving axle(s) equivalent to air-suspension: no

6.6.1. Combinazione/i pneumatico/cerchione:
Tyre / wheel combination(s):

a) per gli pneumatici indicare la designazione della misura, l'indice della capacità di carico, il simbolo della categoria di velocità ed eventualmente la resistenza al rotolamento ai sensi della norma ISO 28580
a) for tyres indicate size designation, load-capacity index, speed category symbol, rolling resistance in accordance with ISO 28580 (where applicable)

b) per le ruote, indicare dimensioni del cerchione e dati della campanatura
b) for wheels indicate rim size(s) and off-set(s)

6.6.1.1. Assi
Axels

6.6.1.1.1. Asse 1: **vedere allegato n° 5**
Axle 1: ***see annex Nr. 5***

6.6.1.1.2. Asse 2: vedere allegato n° 5
Axle 2: *see annex Nr. 5*

6.6.1.1.3. Asse 3: **vedere allegato n° 5**
Axle 3: ***see annex Nr. 5***

6.6.1.2. Ruota di scorta (se disponibile): vedere punto 6.6.1.1.
Spare wheel, if any: *see point 6.6.1.1.*

6.6.2. Limiti superiori e inferiori del raggio di rotolamento:
Upper and lower limits of rolling radii:

6.6.2.1. Asse 1: vedere allegato n° 5
Axle 1: *see annex Nr. 5*

6.6.2.2. Asse 2: vedere punto 6.6.2.1.
Axle 2: *see point 6.6.2.1.*

6.6.2.3.	Asse 3: *Axle 3:*	vedere punto 6.6.2.1. *see point 6.6.2.1.*
7.	**DISPOSITIVI DELLO STERZO** ***STEERING***	
7.2.	Trasmissione e comando *Transmission and control*	
7.2.1.	Tipo di trasmissione dello sterzo (precisare se anteriore o posteriore): *Type of steering transmission (specify for front and rear, if applicable):*	volante collegato mediante un albero alla scatola dello sterzo che trasmette la forza dello sterzo alle ruote anteriori (1° asse) mediante leveraggi e giunti a snodo *steering wheel connected by a universal joint shaft to the steering gear-box which transmits the steering force to the front wheels (1st axle) through leverages and articulated joints*
7.2.2.	Trasmissione alle ruote (compresi sistemi diversi da quelli meccanici; eventualmente, specificare se anteriore o posteriore): *Linkage to wheels (including other than mechanical means; specify for front and rear, if applicable):*	vedere punto 7.2.1. *see item 7.2.1.*
7.2.3.	Tipo degli eventuali servocomandi: *Method of assistance, if any:*	idroguida a circolazione di sfere (ZF opp. Bosch 8098) *balls circulation hydraulic steering (ZF or Bosch 8098)*
8.	**FRENI** ***BRAKES***	
8.1.	Tipo e caratteristiche dei freni, conformemente al punto 2.6 del Regolamento UNECE 13) con uno schema dimensionale inclusi dati e disegni dei tamburi, dei dischi, dei tubi, marca e tipo delle ganasce/pastiglie e/o guarnizioni, superfici frenanti effettive, raggio dei tamburi, delle ganasce o dei dischi, massa dei tamburi, dei dispositivi di regolazione, delle parti interessate dello/gli asse/i e della sospensione): *Type and characteristics of the brakes as defined in point 2.6 of Regulation UNECE 13 including details and drawings of the drums, discs, hoses make and type of shoe/pad assemblies and/or linings, effective braking areas, radius of drums, shoes or discs, mass of drums, adjustment devices, relevant parts of the axle(s) and suspension:*	vedere dis n° 25.01.30.0023 pag. 1 rev.1 del 08.05.2019 *see drawing No. 25.01.30.0023 pag. 1 rev.1 of 08.05.2019*

1° asse: invariato rispetto al veicolo base
1st axle: - brake chamber: 24"
- guarnizioni freni: Ferodo 4550
unchanged, respect to stage I vehicle
- brake chamber: 24"
- brake linings: Ferodo 4550

2° asse: - brake chamber: 12"
2nd axle: - guarnizioni freni: Ferodo 4523
- brake chamber: 12"
- brake linings: Ferodo 4523

3° asse: invariato rispetto al veicolo base
3rd axle: - brake chamber combinato con molla: 20/24"
- guarnizioni freni: Ferodo 4550
unchanged, respect to stage I vehicle
- brake chamber combined with spring: 20/24"
- brake linings: Ferodo 4550

8.5.	Impianto frenante antibloccaggio: *Anti-lock braking system:*	sì categoria 1 *yes category 1*
8.9.	Breve descrizione dell'impianto frenante ai sensi del punto 1.6 dell'addendum all'appendice 1 del'allegato IX della direttiva 71/320/CEE):	

Brief description of the braking systems (according to item 1.6 of the Addendum to Appendix 1 of Annex IX to Directive 71/320/EEC):

Sistema di frenatura di servizio: vedere dis. n° 25.01.30.0023 pag. 1 rev.1 del 08.05.2019
Service braking system: see drawing No. of

Sistema di frenatura di soccorso: conglobato con il freno di servizio, per sdoppiamento di sezioni
Secondary braking system: included with service braking system, for splitting of sections

Sistema di frenatura di stazionamento: meccanico con cilindri a molla agente sulle ruote del 3° asse con comando pneumatico a mano
Parking braking system: mechanical with cylinder spring acting on 3rd axle wheels with pneumatic hand control

8.11. Descrizione dettagliata del/i tipo/i di impianto/i frenante/i a controllo elettonico (EBS):
Particulars of the type(s) of endurance braking system(s):

Freno motore: con comando indipendente a pedale o a mano, tramite l'apertura delle valvole di scarico del motore.
Exhaust brake: with separate control, pedal or hand control, by opening the valve of the engine exhaust.

Eventuali sistyemi di frenatura supplementari: opzionali: rallentatore idraulico
Sistema ACC (Adaptive Cruise Control)
Any additional braking system: optional: hydraulic retarder
ACC System (Adaptive Cruise Control)

9. **CARROZZERIA**
BODYWORK

9.1. Tipo di carrozzeria, secondo i codici di cui all'allegato II, parte C, della direttiva 2007/46/CE: **vedere allegato n° 6**
*Type of bodywork using the codes defined in Part C of Annex II of Directive 2007/46/EC: **see annex Nr. 6***

9.3. Porte di accesso, serrature e cerniere
Occupant doors, latches and hinges

9.3.1. Configurazione e numero delle porte: 2 porte laterali girevoli, a sinistra: 1; a destra: 1
Door configuration and number of doors: 2 swivelling side doors, left: 1; right: 1

9.9. Dispositivi per la visione indiretta
Devices for indirect vision

9.9.1 Specchi retrovisori; indicare per ogni singolo specchio retrovisore
Rear-view mirrors, stating, for each rear-view mirror

9.9.1.1 Marca: Fico Mirrors S.A. oppure / *or* SPJ
Make:

		Lato guida *Driver's seat*	Lato passeggero *Passenger side*
9.9.1.2. Marchio d'omologazione: *Type-approval mark:*	specchi esterni principali: *main mirrors:*	II e3 03*1034 opp / or II E3 02 1052 opp / or **II E9 04 11854**	II e3 03*1035 opp / or II E3 02 1053 opp / or **II E9 04 11854**
	specchi esterni grandangolari: *wide angle mirrors:*	IV e3 03*1036 opp / or IV E3 02 1048 opp / or **IV E9 04 11853**	IV e3 03*1037 opp / or IV E3 02 1049 opp / or **IV E9 04 11854**
	specchio esterno di accostamento: *close proximity exterior mirror:*	--	V e3 03*1031 opp / or V E3 04 1051 opp / or **V E9 04 11687**
	specchio anteriore: *front mirror:*	--	VI e3 03*1042 opp / or VI E3 02 1058 opp / or **VI E3 04 11688** opp / or **VI E9 04 11688**

		Regolabili manualmente *Manual adjustable*	Regolabili elettricamente *Electrically adjustable*	Riscaldabili elettricamente *Electrically heated*	Regolabili e riscaldabili elettricamente *Electrically adjustable and heated*
9.9.1.3.	Variante: *Variant:* specchi esterni principali: *main mirrors:*	X	X	X	--
	specchi esterni grandangolari: *wide angle mirrors:*	X	X	--	--
	specchio esterno di accostamento: *close proximity exterior mirror:*	X	--	--	--
	specchio anteriore: *front mirror:*	X	--	--	--

9.9.1.6.	Dispositivi facoltativi che possono influire sul campo di visibilità posteriore: *Optional equipment which may affect the rearward field of vision:*	non ricorre *not applicable*
9.9.2.	Dispositivi di visione indiretta, diversi dagli specchi *Devices for indirect vision other than mirrors*	
9.9.2.1.	Tipo e descrizione del dispositivo: *Type and description of the device:*	non ricorre *not applicable*
9.10.	Finiture interne *Interior arrangement*	
9.10.3.	Sedili *Seats*	
9.10.3.1.	Numero di posti a sedere: *Number of seating positions:*	vedere allegato n° 6 *see annex Nr. 6*
9.10.3.1.1.	Ubicazione e soluzioni: *Location and arrangement:*	vedere allegato n° 6 *see annex Nr. 6*
9.10.3.2.	Posti a sedere da usare solo a veicolo fermo: *Seat(s) designated for use only when the vehicle is stationary:*	non ricorre *not applicable*
9.10.4.1.	Tipo/i di poggiatesta: *Type(s) of head restraints:*	integrato *integrated*
9.10.4.2.	Eventuale/i numero/i di omologazione: *Type-approval number(s), if available:*	non ricorre *not applicable*
9.10.8.	Gas utilizzato come refrigerante nel sistema di condizionamento dell'aria: *Gas used as refrigerant in the air-conditioning system:*	R134a
9.10.8.1.	Il sistema di condizionamento dell'aria è progettato per contenere gas fluorurati a effetto serra con potenziale di riscaldamento globale superiore a 150: *The air-conditioning system is designed to contain fluorinated greenhouse gases with a global warming potential higher than 150:*	sì *yes*
9.12.2.	Natura e ubicazione di sistemi supplementari di ritenuta (indicare sì / no / facoltativo): *Nature and position of supplementary restraint systems (indicate yes / no / optional):*	non ricorre *not applicable*

		Airbag anteriore *Front airbag*	Airbag laterale *Side airbag*	Pretensionatore della cintura *Belt preloading device*
Prima fila di sedili *First line of seats*	S	optional	NO	NO
	C	NO	NO	NO
	D	NO	NO	NO

Seconda fila di sedili *Second line of seats*	S	----	----	----
	C	----	----	----
	D	----	----	----

(S = lato sinistro, D = lato destro, C = centrale)
(S = left side, D = right side, C = central)

9.16. Parafanghi delle ruote
Wheel guards

9.16.1. Breve descrizione del tipo di veicolo riguardo ai parafanghi: per i parafanghi si fa riferimento alla parziale Iveco: e3*109/2011*166/2015*0030*01 del 12.10.2017
*Brief description of the vehicle with regard to its wheel guards: for the wheel guards a reference can be made to the Iveco approval e3*109/2011*166/2015*0030*01 of 12.10.2017*

9.16.2. Disegni dettagliati dei parafanghi e loro posizione sul veicolo, indicanti le dimensioni di cui alla figura 1 dell'allegato I della direttiva 78/549/CEE, tenendo conto dei punti estremi delle combinazioni pneumatico/ruota: vedere punto 9.16.1
Detailed drawings of the wheel guards and their position on the vehicle showing the dimensions specified in Figure 1 of Annex I to Directive 78/549/EEC and taking account of the extremes of tyre/wheel combinations: see point 9.16.1

9.17. Targhette regolamentari
Statutory plates

9.17.1. Fotografie e/o disegni della posizione delle targhette e delle iscrizioni regolamentari e del numero di identificazione del veicolo:
Photographs and/or drawings of the locations of the statutory plates and inscriptions and of the vehicle identification number:

Fase 1
Stage 1

Targhetta fase 1
Statutory plate stage 1

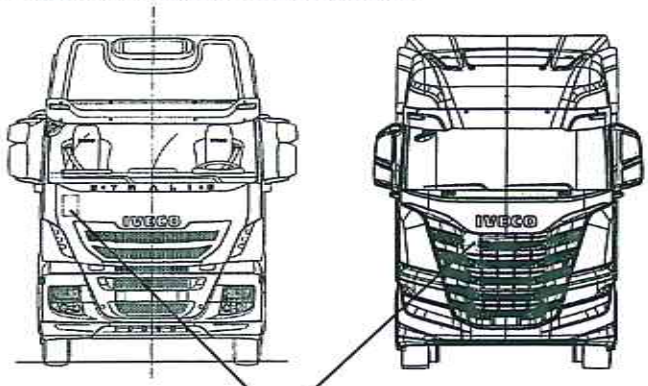

Posizione della targhetta: **dietro griglia radiatore posizione a destra**
*Location of the statutory plates: **behind the radiator grid, on right side***

Numero di identificazione del veicolo
Vehicle identification number

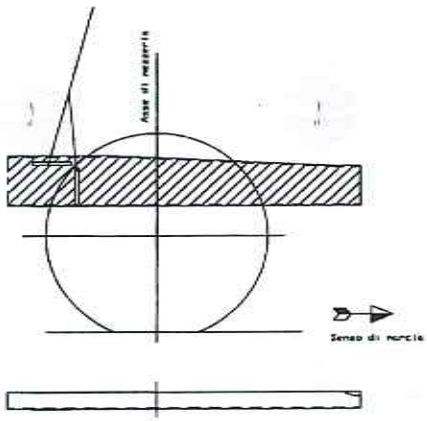

Posizione del numero di identificazione del veicolo: sull'esterno del longherone destro, nella parte anteriore
Location of the vehicle identification number: on the outside of the right chassis, at the front

Fase 2
Stage 2

Targhetta fase 2
Statutory plate stage 2

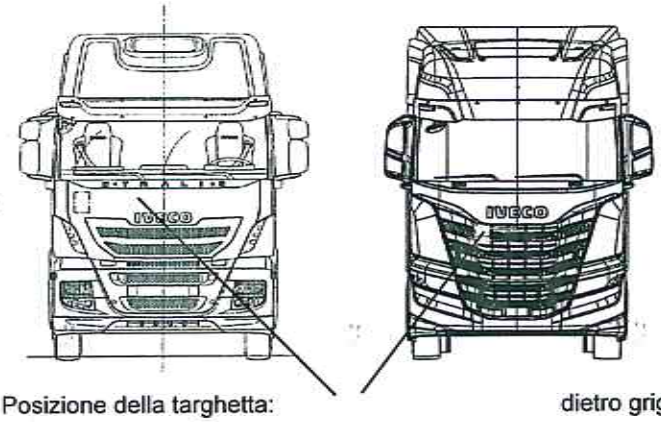

Posizione della targhetta:
Location of the statutory plates:

dietro griglia radiatore posizione a sinistra oppure a destra
behind the radiator grid, on left or right side

9.17.2. Fotografie e/o disegni delle targhette e delle scritte regolamentari (esempio, completo di dimensioni):
Photographs and/or drawings of the statutory plate and inscriptions (completed example with dimensions):

Fase 1
Stage 1

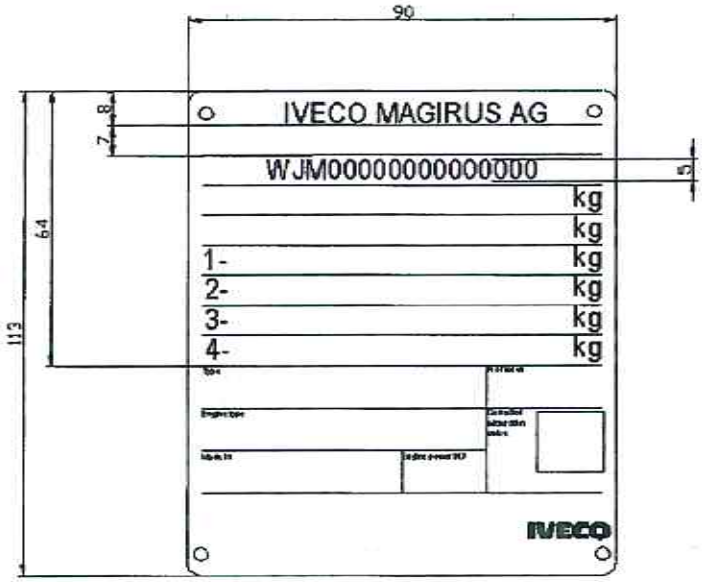

Fase 2
Stage 2

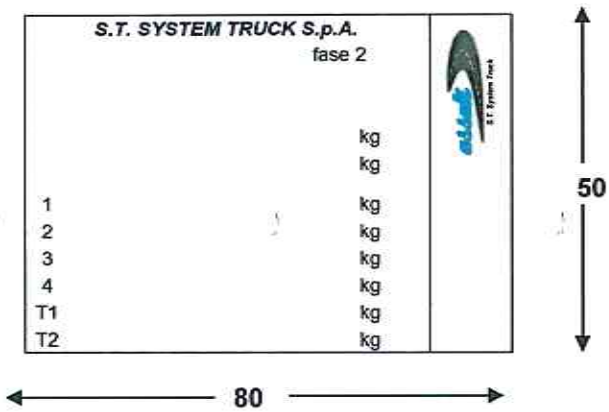

9.17.3. Fotografie e/o disegni del numero di identificazione del veicolo (esempio, completo di dimensioni):
Photographs and/or drawings of the vehicle identification number (completed example with dimensions):

Fase 1 / *Stage 1* ★WJM0000000000000★ 10

Fase 2 / *Stage 2* — non ricorre / *not applicable*

9.17.4.1. Precisare il significato dei caratteri usati nella seconda parte, ed eventualmente, nella terza, per conformarsi alle prescrizioni della norma ISO 3779:1983, sezione 5.3:
The meaning of characters in the second section and, if applicable, in the third section used to comply with the requirements of section 5.3 of ISO Standard 3779-1983 shall be explained:

	Posizione *Position*	Significato *Meaning*
1° parte *1st section*	1 + 2 + 3	costruttore *manufacturer*
2° parte *2nd section*	4	cabina avanzata *forward control cab*
	5	classe (massa complessiva) del veicolo *class (mass) of vehicle*
	6+7	classe (potenza) del motore *class (power) of engine*
	8	veicolo per impiego stradale *on road vehicle*
	9	motore raffreddato ad acqua *water colled engine*
3° parte *3rd section*	10	codice non utilizzato *unused code*
	11	stabilimento di costruzione *assembly plant*
	12 ÷ 17	progressivo di produzione *progressive of production*

9.17.4.2. Caratteri eventualmente utilizzati nella seconda parte per conformarsi alle prescrizioni della sezione 5.4 della norma ISO 3779:1983:
If characters in the second section are used to comply with the requirements of section 5.4 of ISO Standard 3779-1983, these characters shall be indicated:

vedere punto 9.17.4.1.
see point 9.17.4.1.

9.19. Protezione laterale
Lateral protection

9.19.0. Presenza:
Presence:

no

9.20. Dispositivo antispruzzo
Spray-suppression system

9.20.0. Presenza:
Presence:

sì
yes

9.20.1. Breve descrizione del veicolo riguardo al dispositivo antispruzzo e ai suoi elementi costitutivi:
Brief description of the vehicle with regard to its spraysuppression system and the constituent components:

per i dispositivi antispruzzi si fa riferimento alla parziale Ivec e3*109/2011*166/2015*0030*01 del 12.10.2017 e **e3*109/2011*2015/166*0034*00 del 16.05.2019**

*for spray suppression system a reference can be made to the Iveco approval: e3*109/2011*166/2015*0030*01 of 12.10.2017 and* ***e3*109/2011*2015/166*0034*00 of 16.05.2019***

9.20.2. Disegni dettagliati del dispositivo antispruzzo e della sua posizione sul veicolo, con indicazione delle dimensioni di cui alle figure dell'allegato III della direttiva 91/226/CEE, tenendo conto dei punti estremi delle combinazioni pneumatico/ruota: vedere punto 9.20.1.
Detailed drawings of the spray-suppression system and its position on the vehicle showing the dimensions specified in the figures in Annex III to Directive 91/226/EEC and taking account of the extremes of tyre/wheel combinations: *see point 9.20.1.*

9.20.3. Numero/i di omologazione CE dello/gli eventuale/i dispositivo/i antispruzzo: A e18 00 0001
Type-approval number(s) of spray-suppression device(s), if available:

9.22. Protezione antincastro anteriore
Front under-run protection

9.22.0. Presenza: sì
Presence: *yes*

9.23. Protezione dei pedoni
Pedestrian protection

9.23.1 Descrizione dettagliata del veicolo, in base a fotografie e/o disegni, riguardo alla struttura, le dimensioni, le linee di riferimento pertinenti e i materiali costitutivi della parte frontale del veicolo (interna ed esterna), con indicazione dei sistemi di protezione attiva installati: non ricorre
A detailed description, including photographs and/or drawings, of the vehicle with respect to the structure, the dimensions, the relevant reference lines and the constituent materials of the frontal part of the vehicle (interior and exterior), including detail of any active protection system installed: *not applicable*

9.24. Sistemi di protezione frontale
Frontal protection systems

9.24.1. Piani generali (disegni o fotografie) indicanti la posizione e il fissaggio dei sistemi di protezione frontali: no
General arrangement (drawings or photographs) indicating the position and attachment of the frontal protection systems: *no*

9.24.3. Informazioni complete e dettagliate degli elementi di fissaggio necessari e istruzioni complete, comprendenti le coppie da rispettare per il montaggio: non ricorre
Complete details of fittings required and full instructions, including torque requirements, for fitting: *not applicable*

10. **DISPOSITIVI DI ILLUMINAZIONE E DI SEGNALAZIONE LUMINOSA**
LIGHTING AND LIGHT SIGNALLING DEVICES

10.1. Tabella di tutti i dispositivi: numero, marca, modello, marchio di omologazione, intensità massima dei proiettori abbaglianti, colore, spia: per i dispositivi di illuminazione e segnalazione luminosa si fa riferimento alla parziale Iveco: E3*48R03/05*3608*07 del 05.06.2018 e **E3*48R06/12*7518*01 del 04.11.2019**
Table of all devices: number, make, model, type-approval mark, maximum intensity of main-beam headlamps, colour, tell-tale:
*for the lighting and light signalling devices a reference can be made to the Iveco approval: E3*48R03/05*3608*07 of 05.06.2018 and* ***E3*48R06/12*7518*01 of 04.11.2019***

10.2. Disegno della posizione dei dispositivi di illuminazione e di segnalazione luminosa: vedere punto 10.1.

	Drawing of the position of lighting and light signallingdevices:	*see point 10.1.*
10.3.	Per ogni luce e catadiottro di cui alla direttiva 76/756/CEE (GU L 262 del 27.9.1976, pag. 1), fornire le seguenti informazioni (per iscritto e/o mediante schema): *For every lamp and reflector specified in Council Directive 76/756/EEC (OJ L 262, 27.9.1976, p. 1) supply the following information (in writing and/or by diagram)*	vedere punto 10.1. *see point 10.1.*
10.3.1.	Disegno che indichi l'estensione della superficie illuminante: *Drawing showing the extent of the illuminating surface:*	vedere punto 10.1. *see point 10.1.*
10.3.2.	Metodo usato per definire la superficie apparente ai sensi del paragrafo 2.10 del regolamento UNECE n. 48 (GU L 137 del 30.5.2007, pag. 1): *Method used for the definition of the apparent surface in accordance with paragraph 2.10 of UNECE Regulation No 48 (OJ L 137, 30.5.2007, p. 1):*	vedere punto 10.1. *see point 10.1.*
10.3.3.	Asse di riferimento e centro di riferimento: *Axis of reference and centre of reference:*	vedere punto 10.1. *see point 10.1.*
10.3.4.	Modo di funzionamento dei proiettori occultabili: *Method of operation of concealable lamps:*	vedere punto 10.1. *see point 10.1.*
10.3.5.	Disposizioni specifiche per il montaggio e il collegamento: *Any specific mounting and wiring provisions:*	vedere punto 10.1. *see point 10.1.*
10.4.	Proiettori anabbaglianti: orientamento normale ai sensi del paragrafo 6.2.6.1 del regolamento UNECE n. 48: *Dipped beam lamps: normal orientation in accordance to paragraph 6.2.6.1 of UNECE Regulation No 48:*	vedere punto 10.1. *see point 10.1.*
10.4.1.	Valori della regolazione iniziale: *Value of initial adjustment:*	vedere punto 10.1. *see point 10.1.*
10.4.2.	Posizione dell'indicazione: *Location of indication:*	vedere punto 10.1. *see point 10.1.*
10.4.3.	Descrizione/disegno e tipo di dispositivo di regolazione dei proiettori (ad esempio: automatico, manuale a scatti, a regolazione manuale continua): *Description/drawing and type of headlamp levelling device (e.g. automatic, stepwise manually adjustable, continuously manually adjustable):*	vedere punto 10.1. *see point 10.1.*
10.4.4.	Dispositivo di comando: *Control device:*	vedere punto 10.1. *see point 10.1.*
10.4.5.	Segni di riferimento: *Reference marks:*	vedere punto 10.1. *see point 10.1.*
10.4.6.	Segni assegnati alle condizioni di carico: *Marks assigned for loading conditions:*	vedere punto 10.1. *see point 10.1.*
10.5.	Breve descrizione degli eventuali componenti elettrici/elettronici diversi dalle lampade: *A brief description of electrical/electronic components other than lamps (if any):*	vedere punto 10.1. *see point 10.1.*
11.	**COLLEGAMENTI TRA VEICOLI TRATTORI E RIMORCHI O SEMIRIMORCHI** ***CONNECTIONS BETWEEN TOWING VEHICLES AND TRAILERS AND SEMI-TRAILERS***	
11.1.	Classe e tipo del/i dispositivo/i di traino installati o da installare: *Class and type of the coupling device(s) fitted or to be fitted:*	**vedere allegato n° 7** ***see annex Nr. 7***

11.2	Caratteristiche D, U, S e V del/i dispositivo/i di traino o caratteristiche minime D, U, S e V del/i dispositivo/i di traino da installare: *Characteristics D, U, S and V of the coupling device(s) fitted or minimal characteristics D, U, S and V of the coupling device(s) to be fitted:*	**vedere punto 11.1.** ***see point 11.1.***
11.3.	Istruzioni per il montaggio del tipo di traino al veicolo con fotografie o disegni dei punti di fissaggio sul veicolo forniti dal costruttore; altre informazioni da cui risulti se il tipo di traino sia usato solo per alcune varianti o versioni del tipo di veicolo: *Instructions for attachment of the coupling type to the vehicle and photographs or drawings of the fixing points at the vehicle as stated by the manufacturer; additional information, if the use of the coupling type is restricted to certain variants or versions of the vehicle type:*	vedere le istruzioni per l'installazione fornite dal costruttore del dispositivo di attacco meccanico *see installation instructions of the coupling manufacturer*
11.4.	Informazioni sul montaggio di supporti speciali di traino o piastre di montaggio: *Information of the fitting of special towing brackets or mounting plates:*	La ralla deve essere fissata sulla struttura di appoggio ralla con 12 viti M16 classe 10.9, dadi autobloccanti classe 8G, rondelle a norma. Coppia di serragggio 225 Nm. Dopo il montaggio assicurare i supporti con degli arresti saldati sulla struttura di appoggio ralla, che hanno lo scopo di assorbire le spinte. La piastra ralla deve essere fissata con 12 viti flangiate M16 classe 10.9, dado flangiato 10K. Coppia di serragggio 210 Nm. *The fifth wheel must be fixed on the fifth wheel support structure with 12 screws M16 class 10.9, self-locking nuts class 8G, and washers.* *Torque 225 Nm.* *After mounting, ensure the supports with welded arrests on the fifth wheel support structure, which have the purpose of absorbing the strength.* *The fifth wheel support structure must be fixed with 12 flanged screws M16 class 10.9, flanged nuts class 10K.* *Torque 210 Nm.*
11.5.	Numero/i dell'omologazione CE: *Type-approval number(s):*	**vedere punto 11.1.** ***see point 11.1.***
12.	**VARIE** ***MISCELLANEOUS***	
12.3.	Dispositivo/i di traino *Towing device(s)*	
12.3.1.	Anteriore: *Front:*	occhione smontabile (invariato rispetto al veicolo base) *eye removable (unchanged from the original vehicle)*
12.3.2.	Posteriore: *Rear:*	nessuno *none*
12.3.3.	Disegno o fotografia del telaio, o della parte della carrozzeria del veicolo, che mostri posizione, costruzione e montaggio del/i dispositivo/i di traino: *Drawing or photograph of the chassis/area of the vehicle body showing the position, construction and mounting of the towing device(s):*	per il dispositivo di traino anteriore si fa riferimento alla parziale Iveco: **e3*1005/2010*1005/2010*0045*01 del 28.06.2019** *for the front towing device a reference can be made to the Iveco approval:* ***e3*1005/2010*1005/2010*0045*01*** *of* ***28.06.2019***
12.7.1.	Veicolo munito di apparecchiatura radar a corto raggio nella banda da 24 GHz: *Vehicle equipped with a 24 GHz short-range radar equipment:*	no *no*

12.8.	Sistema eCall *eCall system*	
12.8.1.	Presenza: *Presence:*	no *no*
13.	**NORME PARTICOLARI PER AUTOBUS DI LINEA O GRANTURISMO** ***SPECIAL PROVISIONS FOR BUSES AND COACHES***	
13.1.	Classe del veicolo (classe I, classe II, classe III, classe A, classe B): *Class of vehicle (Class I, Class II, Class III, Class A, Class B):*	non ricorre *not applicable*
13.1.2	Tipi di telaio su cui può essere installata la carrozzeria omologata CE (costruttore/i e tipi di veicoli): *Chassis type where the type-approved bodywork can be installed (manufacturer(s), and veichle(s) types):*	non ricorre *not applicable*
13.3.	Numero di passeggeri (seduti e in piedi) *Number of passengers (seated and standing)*	
13.3.1.	Totale (N): *Total (N):*	non ricorre *not applicable*
13.3.2.	Piano superiore (N_a): *Upper deck (N_a):*	non ricorre *not applicable*
13.3.3.	Piano inferiore (N_b): *Lower deck (N_b):*	non ricorre *not applicable*
13.4.	Numero di passeggeri seduti: *Number of passengers (seated):*	non ricorre *not applicable*
13.4.1.	Totale (A): *Total (A):*	non ricorre *not applicable*
13.4.2.	Piano superiore (A_a): *Upper deck (A_a):*	non ricorre *not applicable*
13.4.3.	Piano inferiore (A_b): *Lower deck (A_b):*	non ricorre *not applicable*
13.4.4.	Numero di posti per sedie a rotelle per le categorie di veicoli M2 ed M3: *Number of wheelchair positions for category M2 and M3 vehicles:*	non ricorre *not applicable*
16.	**ACCESSO ALL'INFORMAZIONE SULLA RIPARAZIONE E LA MANUTENZIONE DEL VEICOLO** ***ACCESS TO VEHICLE REPAIR AND MAINTENANCE INFORMATION***	
16.1.	Indirizzo del sito web principale per accedere all'informazione sulla riparazione e la manutenzione del veicolo: *Address of principal website for access to vehicle repair and maintenance information:*	
	Fase 1 *Stage 1*	www.techinformation.iveco.com
	Fase 2 *Stage 2*	www.stsystemtruck.com

Revisione / *Revision* 00 del / *of* 16.12.2019

x La Ditta

(ing. Paolo MARTINI)

S.T. SYSTEM TRUCK S.p.a.
Via Paesa 28 - 46048 ROVERBELLA (MN) IT
C.F. 02209770797 - P.IVA: 03117430235
Tel.+39.0376.696809-
e-mail: info@stsystemtruck.com
PEC: stsystemtruck@legalmail.it

PARTE II
PART II

Possibili combinazioni (tipo / varianti / versioni)

Permissible combinations (type / variants / versions)

Varianti *Variants*	Versioni *Versions*																
C A C	G	3	BA	D	S	C	S	75	12	Z	00	H	S	M	X	S	D
			BD			E		80	A2				V			N	
									13				C			T	
I A C	G	3	BA	D	S	C	S	75	12	Z	00	X	S	M	X	S	D
			BD			E		80	A2				V			N	
									13				C			T	
1 A C	G	9	BA	D	S	V	S	75	A2	Z	00	H	S	M	X	S	D
			BD						13				V			N	
													C			T	
1 A C	G	9	BA	D	S	V	S	80	13	Z	00	H	S	M	X	S	D
			BD					86					V			N	
								90					C			T	
2 A C	G	9	BA	D	S	V	S	75	A2	Z	00	X	S	M	X	S	D
			BD						13				V			N	
													C			T	
2 A C	G	9	BA	D	S	V	S	80	13	Z	00	X	S	M	X	S	D
			BD					86					V			N	
								90					C			T	
1 A C	G	3	BA	D	S	C	S	75	12	Z	00	H	S	M	X	S	D
			BD			E		80	A2				V			N	
									13				C			T	
1 A C	G	3	BA	D	S	C	S	86	13	Z	00	H	S	M	X	S	D
			BD			E		90					V			N	
													C			T	
2 A C	G	3	BA	D	S	C	S	75	12	Z	00	X	S	M	X	S	D
			BD			E		80	A2				V			N	
									13				C			T	
2 A C	G	3	BA	D	S	C	S	86	13	Z	00	X	S	M	X	S	D
			BD			E		90					V			N	
													C			T	

	SCHEDA INFORMATIVA ***INFORMATION DOCUMENT***	N° *Nr*	**ST_3CF_BA3C_01**
		del *of*	**16.12.2019**

PARTE III
PART III

N° *Item*	Elemento *Subject*	Numero di omologazione o numero del verbale di prova *Type-approval number or test report number*	Atto normativo *Regulatory act*	Stato membro che rilascia l'omologazione o il verbale di prova *Member State issuing the type-approval or test report*	Data di estensione *Extension date*	Varianti *Variants*	Versioni *Versions*
1A	Livello sonoro ammissibile *Permissible sound level*	E3*51R03/02*7019*02	Reg. CE 661/2009 Reg. UNECE 51	Italia / *Italy*	08.11.2018	CAC IAC	G3???????????????????
		E3*51R03/04*7427*00		**Italia / *Italy***	**16.05.2019**	**1AC 2AC**	**G3???????????????????**
		E3*51R03/04*7426*00		**Italia / *Italy***	**16.05.2019**	**1AC 2AC**	**G9???????????????????**
4A	Alloggiamento e montaggio delle targhe posteriori d'immatricolazione *Space for mounting and fixing rear registration plates*	**e3*1003/2010*2015/166*0037*02**	Reg. CE 661/2009 Reg. UE 2015/166	Italia / *Italy*	**26.06.2019**	???	???????????????????
5A	Sterzo *Steering equipment*	(/)	Reg. CE 661/2009 Reg. UNECE 79	Italia / *Italy*	(/)	???	???????????????????
6A	Accesso e manovrabilità del veicolo *Vehicle access and manoeuvrability*	e3*130/2012*130/2012*0003*03	Reg. CE 661/2009 Reg. UE 130/2012	Italia / *Italy*	17.11.2017	CAC IAC	???????????????????
		e3*130/2012*130/2012*0034*00		**Italia / *Italy***	**16.05.2019**	**1AC 2AC**	**???????????????????**
7A	Segnalatori e segnali acustici *Audible warning devices and signals*	E3 28R-00 4153 02	Reg. CE 661/2009 Reg. UNECE 28	Italia / *Italy*	12.10.2017	CAC IAC	???????????????????
		E3*28R00/05*7517*00		**Italia / *Italy***	**26.06.2019**	**1AC 2AC**	**???????????????????**
8A	Dispositivi per la visione indiretta e loro installazione *Devices for indirect vision and their installation*	E3 46R-04 4199 02	Reg. CE 661/2009 Reg. UNECE 46	Italia / *Italy*	16.02.2018	CAC IAC	???????????????????
		E3*46R04/05*7515*00		**Italia / *Italy***	**26.06.2019**	**1AC 2AC**	**???????????????????**
9A	Frenatura dei veicoli e dei rimorchi *Braking of vehicles and trailers*	**E3 13R-11 1828 12**	Reg. CE 661/2009 Reg. UNECE 13	Italia / *Italy*	**15.11.2019**	???	???????????????????
10A	Compatibilità elettromagnetica *Electromagnetic compatibility*	**E3*10R04/03*2012*17**	Reg. CE 661/2009 Reg. UNECE 10	Italia / *Italy*	**15.11.2019**	CAC IAC	???????????????????
		E3*10R05/01*7541*00		**Italia / *Italy***	**11.07.2019**	**1AC 2AC**	**???????????????????**

N° *Item*	Elemento *Subject*	Numero di omologazione o numero del verbale di prova *Type-approval number or test report number*	Atto normativo *Regulatory act*	Stato membro che rilascia l'omologazione o il verbale di prova *Member State issuing the type-approval or test report*	Data di estensione *Extension date*	Varianti *Variants*	Versioni *Versions*
13B	Protezione dei veicoli a motore dall'impiego non autorizzato *Protection of motor vehicles against unauthorised use*	E3 116RLI-00 4832 00	Reg. CE 661/2009 Reg. UNECE 116	Italia / *Italy*	24.07.2013	CAC IAC	??????????????????????
		E3*116RLI00/05*7521*00		**Italia / *Italy***	**26.06.2019**	**1AC 2AC**	**??????????????????????**
15A	Sedili, loro ancoraggi e poggiatesta *Seats, their anchorages and any head restraints*	E3 17R-08 5381 00	Reg. CE 661/2009 Reg. UNECE 17	Italia / *Italy*	02.10.2014	CAC IAC	??????????????????????
		E3*17RA08/04*7387*00		**Italia / *Italy***	**18.12.2018**	**1AC 2AC**	**??????????????????????**
17B	Tachimetro e sua installazione *Speedometer equipment including its installation*	**E3*39R01/01*4152*05**	Reg. CE 661/2009 Reg. UNECE 39	**Italia / *Italy***	**26.06.2019**	**???**	**??????????????????????**
18A	Targhetta regolamentare del costruttore e numero di identificazione del veicolo *Manufacturer's statutory plate and vehicle identification number*	(/)	Reg. CE 661/2009 Reg. UE 249/2012	Italia / *Italy*	(/)	???	??????????????????????
19A	Ancoraggi delle cinture di sicurezza, sistemi di ancoraggi Isofix e ancoraggi di fissaggio superiore Isofix *Safety-belt anchorages, Isofix anchorages systems and Isofix top tether anchorages*	E3 14R-07 5220 00	Reg. CE 661/2009 Reg. UNECE 14	Italia / *Italy*	09.06.2014	CAC IAC	?????S???????????????
		E3*14R08/00*7386*00		**Italia / *Italy***	**18.12.2018**	**1AC 2AC**	**?????S???????????????**
20A	Installazione di dispositivi di illuminazione e di segnalazione luminosa sui veicoli *Installation of lighting and light-signalling devices on vehicles*	E3 48R-03 3608 07	Reg. CE 661/2009 Reg. UNECE 48	Italia / *Italy*	05.06.2018	CAC IAC	??????????????????????
		E3*48R06/12*7518*01		**Italia / *Italy***	**04.11.2019**	**1AC 2AC**	**??????????????????????**
27A	Dispositivo di traino *Towing device*	(/)	Reg. CE 661/2009 Reg. UE 1005/2010	Italia / *Italy*	(/)	???	??????????????????????
31A	Cinture di sicurezza, sistemi di ritenuta, sistemi di ritenuta per bambini e sistemi di ritenuta ISOFIX per bambini *Safety-belts, restraint systems, child restraint systems and Isofix child restraint systems*	E3 16R-06 5380 00	Reg. CE 661/2009 Reg. UNECE 16	Italia / *Italy*	02.10.2014	CAC IAC	?????S???????????????
		E3*16R07/02*7388*00		**Italia / *Italy***	**18.12.2018**	**1AC 2AC**	**?????S???????????????**
33A	Collocazione e identificazione dei comandi manuali, delle spie e degli indicatori *Location and identification of hand controls, tell-tales and indicators*	E3 121R-00 4151 05	Reg. CE 661/2009 Reg. UNECE 121	Italia / *Italy*	12.10.2017	CAC IAC	??????????????????????
		E3*121R01/03*7519*00		**Italia / *Italy***	**17.07.2019**	**1AC 2AC**	**??????????????????????**

N° *Item*	Elemento *Subject*	Numero di omologazione o numero del verbale di prova *Type-approval number or test report number*	Atto normativo *Regulatory act*	Stato membro che rilascia l'omologazione o il verbale di prova *Member State issuing the type-approval or test report*	Data di estensione *Extension date*	Varianti *Variants*	Versioni *Versions*
36A	Sistema di riscaldamento *Heating systems*	E3 122R-00 4198 03	Reg. CE 661/2009 Reg. UNECE 122	Italia / *Italy*	12.10.2017	CAC IAC	????????????????????
		E3*122R00/04*7516*00		**Italia / *Italy***	**26.06.2019**	**1AC 2AC**	**????????????????????**
41A	Emissioni (euro VI) veicoli pesanti/accesso alle informazioni *Emissions (Euro VI) heavy duty vehicles/access to information*	**e3*595/2009*2018/932D*0029*01**	Reg. CE 595/2009	Italia / *Italy*	**14.02.2019**	?AC ?AC	**G3??D?C?????????????? G3??D?E??????????????**
		e3*595/2009*2018/932D*1028*02		Italia / *Italy*	**09.11.2018**		
		e3*595/2009*2018/932D*0025*01		Italia / *Italy*	**14.02.2019**	**?AC ?AC**	**G9??D?V??????????????**
		e3*595/2009*2018/932D*1024*02		Italia / *Italy*	**21.11.2018**		
42A	Licenza rilasciata per lo strumento di simulazione delle emissioni di CO_2 (veicoli pesanti) *License issued for the CO_2 emissions simulation tools (heavy vehicles)*	**e3*2017/2400*2019/318*0001*01**	Reg. UE 2017/2400	Italia / *Italy*	**15.11.2019**	???	????????????????????
43	Dispositivi antispruzzi *Spray suppression systems*	e3*109/2011*166/2015*0030*01	Reg. CE 166/2015	Italia / *Italy*	12.10.2017	CAC IAC	????????????????????
		e3*109/2011*2015/166*0034*00		**Italia / *Italy***	**16.05.2019**	**1AC 2AC**	**????????????????????**
45A	Materiali per vetrature di sicurezza e la loro installazione sui veicoli *Safety glazing materials and their installation on vehicles*	E3 43R-01 4534 02	Reg. CE 661/2009 Reg. UNECE 43	Italia / *Italy*	25.05.2017	CAC IAC	????????????????????
		E3*43R01/07*7429*00		**Italia / *Italy***	**16.05.2019**	**1AC 2AC**	**????????????????????**
46A	Montaggio di pneumatici *Installation of tyres*	(/)	Reg. CE 661/2009 Reg. UE 458/2011	Italia / *Italy*	(/)	???	????????????????????
47A	Limitazione della velocità dei veicoli *Speed limitation of vehicles*	**E3*89R00/03*2127*14**	Reg. CE 661/2009 Reg. UNECE 89	Italia / *Italy*	**26.06.2019**	???	????????????????????
48A	Masse e dimensioni *Masses and dimensions*	(/)	Reg. CE 661/2009 Reg. UE 1230/2012	Italia / *Italy*	(/)	CAC IAC	????????????????????
		verbale 1a ***test report 1a***		Italia / *Italy*	**16.01.2020**	**1AC 2AC**	????????????????????
49A	Veicoli commerciali per quanto riguarda le sporgenze esterne poste anteriormente al pannello posteriore della cabina *Commercial vehicles with regard to their external projections forward of the cab's rear panel*	E3 61R-00 4154 04	Reg. CE 661/2009 Reg. UNECE 61	Italia / *Italy*	16.05.2018	CAC IAC	????????????????????
		E3*61R00/03*7522*00		**Italia / *Italy***	**28.06.2019**	**1AC 2AC**	**????????????????????**

N° *Item*	Elemento *Subject*	Numero di omologazione o numero del verbale di prova *Type-approval number or test report number*	Atto normativo *Regulatory act*	Stato membro che rilascia l'omologazione o il verbale di prova *Member State issuing the type-approval or test report*	Data di estensione *Extension date*	Varianti *Variants*	Versioni *Versions*
50A	Componenti di attacco meccanico di insiemi di veicoli *Mechanical coupling components of combinations of vehicles*	**verbale 1b** ***test report 1b***	Reg. CE 661/2009 Reg. UNECE 55	Italia / *Italy*	**16.01.2020**	???	??????????????????????
56A	Veicoli destinati al trasporto di merci pericolose *Vehicles for the carriage of dangerous goods*	**E3*105R06/01*2111*13**	Reg. CE 661/2009 Reg. UNECE 105	Italia / *Italy*	**18.07.2019**	???	?????????????????????S? ?????????????????????T?
57A	Dispositivi di protezione antincastro anteriore (FUPD) e loro installazione; protezione antincastro anteriore (FUP) *Front underrun protective devices (FUPDs) and their installation; front underrun protection (FUP)*	(/)	Reg. CE 661/2009 Reg. UNECE 93	Italia / *Italy*	(/)	CAC IAC	??????????????????????
		verbale 1c ***test report 1c***		**Italia / *Italy***	**16.01.2020**	**1AC 2AC**	**??????????????????????**
65	Dispositivo avanzato di frenata d'emergenza (AEBS) *Advanced emergency braking system*	(/)	Reg. CE 661/2009 Reg. UE 347/2012 Reg. UNECE 131	Italia / *Italy*	(/)	???	??????????????????????
66	Sistema di avviso di deviazione dalla corsia (LDWS) *Lane departure warning system*	(/)	Reg. CE 661/2009 Reg. UE 351/2012	Italia / *Italy*	(/)	???	??????????????????????
70	Componenti specifici per GNC e la loro installazione sui veicoli a motore *Specific components for CNG and their installation on motor vehicles*	**E9 110R-02 1006 13**	Reg. CE 661/2009 Reg. UNECE 110	Spagna / *Spain*	**10.06.2019**	CAC IAC **1AC 2AC**	G3?????????????????? G9??????????????????
71	Robustezza della cabina *Cab strength*	**E3*29R03/03*7520*00**	Reg. CE 661/2009 Reg. UNECE 29	**Italia / *Italy***	**26.06.2019**	**1AC 2AC**	??????????????????????

(/) **Vedere omologazione europea n°: e3*2007/46*0628*00 del 30.10.2019**
(/) ***See european approval No.: e3*2007/46*0628*00 of 30.10.2019***

RISULTATI DELLE PROVE (ALLEGATO VIII)
TEST RESULTS (ANNEX VIII)

1. **Risultati delle prove sul livello sonoro**
Results of the sound level tests

Numero dell'atto normativo di base e del più recente atto normativo di modifica applicabile all'omologazione.
Quando un atto normativo prevede due o più fasi di applicazione, indicare anche la fase di applicazione:
Number of the base regulatory act and latest amending regulatory act applicable to the approval.
In case of a regulatory act with two or more implementation stages, indicate also the implementation stage:

Varianti fase 1: *Stage 1 Variants:*	Versioni fase 1: *Stage 1 versions:*	Varianti fase 2: *Stage 2 Variants:*	Versioni fase 2: *Stage 2 versions:*	In marcia [dB(A)/E]: *Moving [dB(A)/E]:*	Fermo [dB(A)/E]: *Stationary [dB(A)/E]:*	a giri/min: *at rpm:*	Ultimo atto normativo: *Last amending Regulatory:*
CAG3	??D?C??????????????	CAC	G3??D?C??????????????	78	81 (*)	1425	ECE 51R-03
IAG3	??D?E??????????????	IAC	G3??D?E??????????????	78	81 (*)	1425	ECE 51R-03
1AG3	**??D?C?????????????**	**1AC**	**G3??D?C?????????????**	**81**	**81 (*)**	**1425**	**ECE 51R-03**
2AG3	**??D?E?????????????**	**2AC**	**G3??D?E?????????????**	**81**	**81 (*)**	**1425**	**ECE 51R-03**
1AG9 / **2AG9**	**??D?V?????????????**	**1AC** / **2AC**	**G9??D?V?????????????**	**80**	**85 (*)**	**1500**	**ECE 51R-03**

(*) Valori riferiti al caso più sfavorevole.
(*) Values referred to the worst case.

2. **Risultati delle prove sulle emissioni di gas di scarico**
Results of the exhaust emission tests

2.1. Emissioni dei veicoli a motore sottoposti a prova nel quadro della procedura di prova per i veicoli leggeri
Emissions from motor vehicles tested under the test procedure for light-duty vehicles

2.1.1. Prova di tipo 1 (emissioni del veicolo durante il ciclo di prova dopo un avviamento a freddo): non ricorre
Type 1 test (vehicle emissions in the test cycle after a cold start): *not applicable*

2.1.2. Prova di tipo 2 (dati sulle emissioni da utilizzare in sede di omologazione a fini di controllo tecnico):
Type 2 test (emissions data required at type-approval for roadworthiness purposes):

Tipo 2, prova a regime minimo inferiore: non ricorre
Type 2, low idle test: *not applicable*

Tipo 2, prova a regime minimo accelerato: non ricorre
Type 2, high idle test: *not applicable*

2.1.3. Prova di tipo 3 (emissioni di das dal basamento): non ricorre
Type 3 test (emissions of crankcase gases): *not applicable*

2.1.4. Prova di tipo 4 (emissioni per evaporazione): non ricorre
Type 4 test (evaporative test): *not applicable*

2.1.5. Prova di tipo 5 (durata dei dispositivi di controllo dell'inquinamento): non ricorre
Type 5 test (durability of anti-pollution control devices): *not applicable*

Distanza percorsa: ~~80000 km~~ / ~~100000 km~~ / non applicabile
Ageing distance covered: *~~80000 km~~ / ~~100000 km~~ / not applicable*

Fattore di deterioramento FD: ~~calcolato~~ / ~~assegnato~~
Deterioration facto: *~~calculated~~ / ~~fixed~~*

Valori:
Values:

CO: --
THC: --
NMHC: --
NOx: --
THC + NOx: --
Massa di particolato / *Mass of particulate matter* (PM): --
Numero di particelle / *Number of particles* (P): --

2.1.6. Prova di tipo 6 (emissioni medie a bassa temperatura ambiente): non ricorre
Type 6 test (average emissions at low ambient temperature): *not applicable*

2.1.7 OBD: sì
OBD: *yes*

2.2. Emissioni provenienti da motori sottoposti a prova nel quadro della procedura di prova per i veicoli pesanti
Emissions from engines tested under the test procedure for heavy-duty vehicles

Indicare il più recente atto normativo di modifica applicabile all'omologazione. Quando l'atto normativo prevede due o più fasi di applicazione, indicare anche la fase di applicazione:
Indicate the latest amending regulatory act applicable to the approval. In case the regulatory act has two or more implementation stages, indicate also the implementation stage:

Varianti fase 1: *Stage 1 Variants:*	Versioni fase 1: *Stage 1 versions:*	Varianti fase 2: *Stage 2 Variants:*	Versioni fase 2: *Stage 2 versions:*	Ultimo atto normativo: *Last amending Regulatory:*	Carattere: *Character:*	Carburante/i: *Fuel/s:*
CAG3	??D?C??????????????	CAC	G3??D?C??????????????	2018/932/UE	D	CNG
IAG3	??D?E??????????????	IAC	G3??D?E??????????????	2018/932/UE	D	CNG
1AG3	**??D?C?????????????**	**1AC**	**G3??D?C?????????????**	**2018/932/UE**	**D**	**CNG**
2AG3	**??D?E?????????????**	**2AC**	**G3??D?E?????????????**	**2018/932/UE**	**D**	**CNG**
1AG9 / **2AG9**	**??D?V?????????????**	**1AC** / **2AC**	**G9??D?V?????????????**	**2018/932/UE**	**D**	**CNG**

2.2.1. Risultati della prova WHSC:
Results of the WHSC test:

Varianti fase 1: *Stage 1 Variants:*	Versioni fase 1: *Stage 1 versions:*	Varianti fase 2: *Stage 2 Variants:*	Versioni fase 2: *Stage 2 versions:*	CO [mg/kWh]	THC [mg/kWh]	NOx [mg/kWh]	NH_3 [ppm]	PT [mg/kWh]	N° particelle [#/kWh] *PM numbers [#/kWh]*
?AG3	??D?C??????????????	?AC	G3??D?C??????????????	--	--	--	--	--	--
?AG3	??D?E??????????????	?AC	G3??D?E??????????????	--	--	--	--	--	--
?AG9	**??D?V?????????????**	**?AC**	**G9??D?V?????????????**	--	--	--	--	--	--

2.2.2. Risultati della prova ELR: non ricorre
Result of the ELR test: *not applicable*

2.2.3. Risultati della prova WHTC:
Results of the WHTC test:

Varianti fase 1: *Stage 1 Variants:*	Versioni fase 1: *Stage 1 versions:*	Varianti fase 2: *Stage 2 Variants:*	Versioni fase 2: *Stage 2 versions:*	CO [mg/kWh]	THC [mg/kWh]	NMHC [mg/kWh]	CH_4 [mg/kWh]	NOx [mg/kWh]	NH_3 [ppm]	PT [mg/kWh]	N° particelle [#/kWh] *PM numbers [#/kWh]*
CAG3	??D?C??????????????	CAC	G3??D?C??????????????	903	--	5,00	157	223	3,5	0,1	1,59E+11
IAG3	??D?E??????????????	IAC	G3??D?E??????????????	903	--	5,00	157	223	3,5	0,1	1,59E+11
1AG3	**??D?C?????????????**	**1AC**	**G3??D?C?????????????**	**903**	**--**	**5,00**	**157**	**223**	**3,5**	**0,1**	**1,59E+11**
2AG3	**??D?E?????????????**	**2AC**	**G3??D?E?????????????**	**903**	**--**	**5,00**	**157**	**223**	**3,5**	**0,1**	**1,59E+11**
1AG9 2AG9	**??D?V?????????????**	**1AC 2AC**	**G9??D?V?????????????**	**1093**	**--**	**5,00**	**165**	**218**	**2,62**	**0,03**	**0,39E+11**

2.2.4. Prova al minimo:
Idle test:
non ricorre
not applicable

2.3. **Fumi dei motori Diesel**
Diesel smoke
non ricorre
not applicable

Indicare il più recente atto normativo di modifica applicabile all'omologazione. Quando l'atto normativo prevede due o più fasi di applicazione, indicare anche la fase di applicazione:
Indicate the latest amending regulatory act applicable to the approval. In case the regulatory act has two or more implementation stages, indicate also the implementation stage:

2.3.1. Risultati della prova in accelerazione libera:
Results of the test under free acceleration:

Varianti fase 1: *Stage 1 Variants:*	Versioni fase 1: *Stage 1 versions:*	Varianti fase 2: *Stage 2 Variants:*	Versioni fase 2: *Stage 2 versions:*	Valore corretto del coeff. d'ass. [m^{-1}]: *Corrected value of the absorption coeff. [m^{-1}]:*	Regime minimo normale [min^{-1}]: *Normal engine idling speed [min^{-1}]:*	Regime massimo motore [min^{-1}]: *Maximum engine speed [min^{-1}]:*	Temperatura dell'olio (min/max) [K]: *Oil temperature (min/max) [K]:*
CAG3	??D?C??????????????	CAC	G3??D?C??????????????	--	550 ± 50	2300 ± 50	358 / 413
IAG3	??D?E??????????????	IAC	G3??D?E??????????????	--	550 ± 50	2300 ± 50	358 / 413
1AG3	**??D?C?????????????**	**1AC**	**G3??D?C?????????????**	**--**	**550 ± 50**	**2300 ± 50**	**358 / 413**
2AG3	**??D?E?????????????**	**2AC**	**G3??D?E?????????????**	**--**	**550 ± 50**	**2300 ± 50**	**358 / 413**
1AG9 2AG9	**??D?V?????????????**	**1AC 2AC**	**G9??D?V?????????????**	**--**	**550 ± 50**	**2320 ± 50**	**358 / 413**

3. **Risultati delle prove sulle emissioni di CO_2, consumo di carburante / energia elettrica e di autonomia elettrica**
Results of the CO_2 emission, fuel / electric energy consumption, and electric range tests

Numero dell'atto normativo di base e dell'atto normativo di modifica più recente applicabile all'omologazione:
Number of the base regulatory act and the latest amending regulatory act applicable to the approval:

3.1. Veicoli con motore a combustione interna, compresi i veicoli elettrici ibridi non a ricarica esterna (NOVC):
Internal combustion engines, including not externally chargeable hybrid electric vehicles (NOVC):
non ricorre
not applicable

3.2. Veicoli elettrici ibridi a ricarica esterna:
Externally chargeable hybrid electric vehicles:
non ricorre
not applicable

3.3. Veicoli esclusivamente elettrici:
Pure electric vehicles:
non ricorre
not applicable

3.4. Veicoli a idrogeno con pile a combustibile:
Hydrogen fuel cell vehicles:
non ricorre
not applicable

4. Risultati delle prove sui veicoli attrezzati con innovazione/i ecocompatibile/i:
Results of the tests for vehicles fitted with eco-innovation(s):
non ricorre
not applicable

SCHEDA INFORMATIVA
INFORMATION DOCUMENT

All n° / *Annex Nr* 0.0
del / *of* 16.12.2019

Caratteristiche *Characteristics*	Descrizione *Description*	Tipo *Type*	Varianti *Variants*	Versioni *Versions*
Nome costruttore *Manufacturer's company name*	Iveco / S.T. System Truck S.p.A.	ST		
Tipo di veicolo della fase I, progettazione e costruzione del telaio, categoria, numero di assi *Type of stage I, design and construction, category, number of axles*	AS440, trattore, cat. N3, 3 assi *AS440, tractor, cat. N3, 3 axles*	3CF BA3C		
Fase di completamento *Extent of build*	completo Stralis: trattore per semirimorchio con ralla *complete Stralis: tractor for semitrailer with 5th wheel*		C	
	incompleto Stralis: autotelaio per trattore per semirimorchio *incomplete Stralis: chassis for tractor for semitrailer*		I	
	completo S-Way MY 2019: trattore per semirimorchio con ralla ***complete S-Way MY 2019: tractor for semitrailer with 5th wheel***		1	
	incompleto S-Way MY 2019: autotelaio per trattore per semirimorchio ***incomplete S-Way MY 2019: chassis for tractor for semitrailer***		2	
Numero assi sterzanti *Number steering axle*	1 (1° asse / *1st axle*)		A	
Principio di funzionamento *Working principle*	accensione comandata *positive ignition*		C	
Cilindrata *Engine capacity*	12900 cm^3			G3
	8710 cm^3			G9
Interasse (1° ÷ 3° asse) *Wheelbase (1st ÷ 3rd axle)*	4100 mm			BA
	4100 mm telaio corto / *short frame*			BD
Direttiva emissioni *Directive emission*	**Euro VI D**			D
	Euro VI D EGR			L
Tipo cabina *Cab type*	AS			S
Potenza del motore *Engine power*	294 kW (CNG)			V
	309 kW (CNG)			C
	338 kW (CNG)			E
Tipo 3° asse *3rd axle type*	SR			S

Caratteristiche *Characteristics*	Descrizione *Description*	Tipo *Type*	Varianti *Variants*	Versioni *Versions*									
Massa massima su 1° asse *Maximum mass on 1st axle*	**8000 kg** (portata assale / *axle load*: 9000 kg)			90									
	8000 kg (portata assale / *axle load*: 8600 kg)			86									
	8000 kg			80									
	7500 kg			75									
Massa massima su 3° asse *Maximum mass on 3rd axle*	11500 kg (portata assale / *axle load*: 13000 kg)				13								
	11500 kg (portata assale / *axle load*: 12600 kg)				A2								
	11500 kg (portata assale / *axle load*: 12300 kg)				12								
Asse aggiunto *Added axle*	asse centrale *central axle*					Z							
Massa massima su 2° asse *Maximum mass on 2nd axle*	4600 kg						00						
Ralla *Fifth wheel*	con / *with*							H					
	senza / *without*							X					
Uscita gas di scarico *Exhaust exit*	laterale sinistra / *side left*								S				
	verticale / *vertical*								V				
	centrale / *centre*								C				
Tipo di cambio *Type of gear*	manuale / *manual*									M			
Interasse (2° ÷ 3° asse) *Wheelbase (2nd ÷ 3rd axle)*	1045 mm										X		
ADR	con ADR / *with ADR*											S	
	con ADR classe AT / *with ADR Class AT*											T	
	senza ADR / *without ADR*											N	
Sistema di frenatura *Braking system*	frenatura EBS2 (freni a disco) *EBS2 braking (disc brakes)*												D

	SCHEDA INFORMATIVA ***INFORMATION DOCUMENT***	All n° *Annex Nr* del *of*	**1** **16.12.2019**

Punto *Item*	Variante *Variant*	Versione *Version*	Descrizione *Description*
0.4.1.	?AC	??????????????????S?	AT, FL
	?AC	??????????????????T?	AT
	?AC	??????????????????N?	senza equipaggiamento ADR *without ADR equipment*

Punto *Item*	Variante *Variant*	Versione *Version*	Descrizione *Description*		
2.4.1.3.	IAC	??????????????????????	3161 ÷ **4000**		mm
	2AC	??????????????????????	3161 ÷ **4000**		mm
2.4.2.3.	CAC	??????????????????????	3161 ÷ **4000**		mm
	1AC	??????????????????????	3161 ÷ **4000**		mm
2.5.	?AC	?????????????????????? ?	5190		kg
			min	max	
2.6.	IAC	G3??????????????????????	7100	8100	kg
	2AC	**G3?????????????????????**	**7200**	**8095**	**kg**
	CAC	G3??????????????????????	7330	8350	kg
	1AC	**G3?????????????????????**	**7430**	**8345**	**kg**
	IAC	G9??????????????????????	6990	7990	kg
	2AC	**G9?????????????????????**	**6210**	**8840**	**kg**
	CAC	G9??????????????????????	7220	8240	kg
	1AC	**G9?????????????????????**	**6370**	**8990**	**kg**

			1°		2°		3°		
			min	max	min	max	min	max	
2.6.1.	IAC	G3??????????????????????	4700	5000	450	850	1950	2250	kg
	2AC	**G3?????????????????????**	**4850**	**5050**	**450**	**850**	**1900**	**2195**	**kg**
	CAC	G3??????????????????????	4730	5050	450	850	2150	2450	kg
	1AC	**G3?????????????????????**	**4880**	**5100**	**450**	**850**	**2100**	**2395**	**kg**
	IAC	G9??????????????????????	4600	4900	450	850	1940	2240	kg
	2AC	**G9?????????????????????**	**4190**	**5460**	**450**	**850**	**1570**	**2530**	**kg**
	CAC	G9??????????????????????	4630	4950	450	850	2140	2440	kg
	1AC	**G9?????????????????????**	**4210**	**5500**	**450**	**850**	**1710**	**2640**	**kg**

2.7.	IAC	??????????????????????	7890	kg
	2AC	**?????????????????????**	**7890**	**kg**
2.8.	?AC	G3??????7512Z00??????	23500	kg
	?AC	G3??????75A2Z00??????	23500	kg
	?AC	G3??????7513Z00??????	23500	kg
	?AC	G3??????8012Z00??????	23500	kg
	?AC	G3??????80A2Z00??????	23500	kg
	?AC	G3??????8013Z00??????	23500	kg
	1AC	**G3??????8613Z00??????**	**23500**	**kg**
	2AC	**G3??????8613Z00??????**	**23500**	**kg**
	1AC	**G3??????9013Z00??????**	**23500**	**kg**
	2AC	**G3??????9013Z00??????**	**23500**	**kg**
	?AC	G9??????75A2Z00??????	23500	kg
	?AC	G9??????7513Z00??????	23500	kg
	?AC	G9??????8013Z00??????	23500	kg
	1AC	**G9??????8613Z00??????**	**23500**	**kg**
	2AC	**G9??????8613Z00??????**	**23500**	**kg**
	1AC	**G9??????9013Z00??????**	**23500**	**kg**
	2AC	**G9??????9013Z00??????**	**23500**	**kg**

			1°		2°		3°		
			min	max	min	max	min	max	
2.8.1.	?AC	G3??????7512Z00??????	7400	7500	4570	4600	11430	11500	kg
	?AC	G3??????75A2Z00??????	7400	7500	4570	4600	11430	11500	kg
	?AC	G3??????7513Z00??????	7400	7500	4570	4600	11430	11500	kg
	?AC	G3??????8012Z00??????	7400	8000	4430	4600	11070	11500	kg
	?AC	G3??????80A2Z00??????	7400	8000	4430	4600	11070	11500	kg
	?AC	G3??????8013Z00??????	7400	8000	4430	4600	11070	11500	kg
	1AC	**G3??????8613Z00??????**	**7400**	**8000**	**4430**	**4600**	**11070**	**11500**	**kg**
	2AC	**G3??????8613Z00??????**	**7400**	**8000**	**4430**	**4600**	**11070**	**11500**	**kg**
	1AC	**G3??????9013Z00??????**	**7400**	**8000**	**4430**	**4600**	**11070**	**11500**	**kg**

Punto *Item*	Variante *Variant*	Versione *Version*	Descrizione *Description*						
	2AC	**G3??????9013Z00??????**	**7400**	**8000**	**4430**	**4600**	**11070**	**11500**	**kg**
	?AC	G9????????75A2Z00??????	7400	7500	4570	4600	11430	11500	kg
	?AC	G9??????7513Z00??????	7400	7500	4570	4600	11430	11500	kg
	?AC	G9??????8013Z00??????	7400	8000	4430	4600	11070	11500	kg
	1AC	**G9??????8613Z00??????**	**7400**	**8000**	**4430**	**4600**	**11070**	**11500**	**kg**
	2AC	**G9??????8613Z00??????**	**7400**	**8000**	**4430**	**4600**	**11070**	**11500**	**kg**
	1AC	**G9??????9013Z00??????**	**7400**	**8000**	**4430**	**4600**	**11070**	**11500**	**kg**
	2AC	**G9??????9013Z00??????**	**7400**	**8000**	**4430**	**4600**	**11070**	**11500**	**kg**

			1°	2°	3°	
2.9.	?AC	????????7512Z00??????	7500	4600	11500	kg
	?AC	????????75A2Z00??????	7500	4600	11500	kg
	?AC	????????7513Z00??????	7500	4600	11500	kg
	?AC	????????8012Z00??????	8000	4600	11500	kg
	?AC	????????80A2Z00??????	8000	4600	11500	kg
	?AC	????????8013Z00??????	8000	4600	11500	kg
	1AC	**????????8613Z00??????**	**8000**	**4600**	**11500**	**kg**
	2AC	**????????8613Z00??????**	**8000**	**4600**	**11500**	**kg**
	1AC	**????????9013Z00??????**	**8000**	**4600**	**11500**	**kg**
	2AC	**????????9013Z00??????**	**8000**	**4600**	**11500**	**kg**

			T_{post} / T_{rear}	
2.10.	?AC	????????7512Z00??????	16100	kg
	?AC	????????75A2Z00??????	16100	kg
	?AC	????????7513Z00??????	16100	kg
	?AC	????????8012Z00??????	16100	kg
	?AC	????????80A2Z00??????	16100	kg
	?AC	????????8013Z00??????	16100	kg
	1AC	**????????8613Z00??????**	**16100**	**kg**
	2AC	**????????8613Z00??????**	**16100**	**kg**
	1AC	**????????9013Z00??????**	**16100**	**kg**
	2AC	**????????9013Z00??????**	**16100**	**kg**

2.11.2.	???	??????????????????????	≤	32500 kg

2.11.5. ?AC G3??????????????????

44000 kg con rapporto al ponte 1:3,08 o più corto e pneumatici 315/60 R22,5 - 295/60 R22,5
with axle ratio 1:3,08 or shorter and tyres: 315/60 R22,5 - 295/60 R22,

44000 kg con rapporto al ponte 1:3,70 o **1:4,11** o più corto e pneumatici 315/70 R22,5 - 295/80 R22,5 - 315/80 R22,5
with axle ratio 1:3,70 or 1:4,11 or shorter and tyres: 315/70 R22,5 - 295/80 R22,5 - 315/80 R22,5

44000 kg con rapporto al ponte 1:4,63 o più corto e pneumatici 295/80 R22,5 - 315/80 R22,5
with axle ratio 1:4,63 or shorter and tyres: 295/80 R22,5 - 315/80 R22,

45000 kg con rapporto al ponte 1:3,36 o più corto e pneumatici 315/70 R22,5 - 315/60 R22,5 - 295/60 R22,5
with axle ratio 1:3,36 or shorter and tyres: 315/70 R22,5 - 315/60 R22, 295/60 R22,5

50000 kg con rapporto al ponte 1:3,70 o più corto e pneumatici 315/70 R22,5 - 295/80 R22,5 e con molle freno da 9860 N (tipo 24) su 3° asse
with axle ratio 1:3,70 or shorter and tyres: 315/70 R22,5 - 295/80 R22, and with spring brake 9860 N (type 24) on 3rd axle

50000 kg con rapporto al ponte 1:4,11 o più corto e pneumatici 315/70 R22,5 - 295/80 R22,5 - 315/80 R22,5 e con molle freno da 9860 N (tipo 24) su 3° asse
with axle ratio 1:4,11 or shorter and tyres: 315/70 R22,5 - 295/80 R22, 315/80 R22,5 and with spring brake 9860 N (type 24) on 3rd axle

50000 kg con rapporto al ponte 1:4,63 o più corto e pneumatici 295/80 R22,5 - 315/80 R22,5 e con molle freno da 9860 N

Punto *Item*	Variante *Variant*	Versione *Version*	Descrizione *Description*
			(tipo 24) su 3° asse *with axle ratio 1:4,63 or shorter and tyres: 295/80 R22,5 - 315/80 R22, and with spring brake 9860 N (type 24) on 3rd axle*
	?AC	G9???????????????????	40000 kg con rapporto al ponte 1:3,08 o più corto e pneumatici 315/70 R22,5 *with axle ratio 1:3,08 or shorter and tyres: 315/70 R22,5*
			40000 kg con rapporto al ponte 1:3,36 o più corto e pneumatici 295/80 R22,5 - 315/80 R22,5 *with axle ratio 1:3,36 or shorter and tyres: 295/80 R22,5 - 315/80 R22,*
			44000 kg con rapporto al ponte 1:3,36 o più corto e pneumatici 315/70 R22,5 *with axle ratio 1:3,36 or shorter and tyres: 315/70 R22,5*
			44000 kg con rapporto al ponte 1:3,70 o più corto e pneumatici 315/70 R22,5 - 315/80 R22,5 - 295/80 R22,5 *with axle ratio 1:3,70 or shorter and tyres: 315/70 R22,5 - 315/80 R22, 295/80 R22,5*
			44000 kg con rapporto al ponte 1:4,11 o più corto e pneumatici 295/80 R22,5 - 315/80 R22,5 *with axle ratio 1:4,11 or shorter and tyres: 295/80 R22,5 - 315/80 R22,*

	SCHEDA INFORMATIVA ***INFORMATION DOCUMENT***	All n° *Annex Nr* del *of*	**3** **16.12.2019**

Punto *Item*	Variante *Variant*	Versione *Version*	Descrizione *Description*
3.1.1.	?AC	G3??D?C??????????????	F3HFE601B*M
	?AC	G3??D?E??????????????	F3HFE601A*M
	?AC	**G9??D?V??????????????**	**F2CFE601E*M**
3.1.2.	?AC	G3??D?C??????????????	e3*595/2009*2018/932D*0029*01 - e3*595/2009*2018/932D*1028*02
	?AC	G3??D?E??????????????	e3*595/2009*2018/932D*0029*01 - e3*595/2009*2018/932D*1028*02
	?AC	**G9??D?V??????????????**	e3*595/2009*2018/932D*0025*01 - e3*595/2009*2018/932D*1024*02
3.2.1.3.	?AC	G3??????????????????	12900 cm^3
	?AC	G9??????????????????	8710 cm^3
3.2.1.8.	?AC	G3??D?C??????????????	309 kW / 1900 min^{-1}
	?AC	G3??D?E??????????????	338 kW / 1900 min^{-1}
	?AC	**G9??D?V??????????????**	**294 kW / 2000 min^{-1}**
			Marcatura del/i silenziatore/i *Marking of exhaust silencers*
3.2.9.4.	?AC	G3??????????????????	5802073552
	?AC	G9??????????????????	5802073551
3.2.9.5.	?AC	????????????????S????	orizzontale, uscita gas a sinistra / *horizontal, left side*
	?AC	????????????????V????	orizzontale, uscita gas verticale / *horizontal, vertical side*
	?AC	????????????????C????	orizzontale, uscita gas centrale / *horizontal, central side*
3.2.9.7.1.	?AC	G3??????????????????	76,5 dm^3
	?AC	G9??????????????????	102,4 dm^3
3.5.4.2.	?AC	G3??????????????????	**603,8 (GR) - 594,5 (G25) g/kWh**
	?AC	G9??????????????????	**597,3 (GR) - 580,6 (G25) g/kWh**
3.5.5.2.	?AC	G3??????????????????	**220,9 (GR) - 283,2 (G25) g/kWh**
	?AC	G9??????????????????	**211,5 (GR) - 259,8 (G25) g/kWh**
			min max
3.6.5.	?AC	G??????????????????	358 K **413** K

Punto / *Item*

4.6.

Tipo cambio / *Gear box type*	12TX 2012 TO	12TX 2010 TX	12TX 2020 TX	12AS 1930 TD	12TX 1812 TO
1	12,92	12,92	12,92	15,86	**12,92**
2	**9,96**	9,98	9,98	12,32	**9,96**
3	7,67	7,67	7,67	9,56	**7,76**
4	5,94	5,94	5,94	7,43	**5,94**
5	4,57	4,57	4,57	5,87	**4,57**
6	3,53	3,53	3,53	4,56	**3,53**
7	2,83	2,83	2,83	3,47	**2,83**
8	2,19	2,19	2,19	2,70	**2,19**
9	1,68	1,68	1,68	2,09	**1,68**
10	1,30	1,30	1,30	1,63	**1,30**
11	1,00	1,00	1,00	1,28	**1,00**
12	0,77	0,77	0,77	1,00	**0,77**
R1	12,03	12,03	12,03	14,68	**12,03**
R2	9,29	9,29	9,29	11,41	**9,29**
R3	2,64	2,64	2,64		**2,64**
R4	2,04	2,04	2,04		**2,04**
Rapporto finale: *Final drive:*	1 o 3,2	1 o 3,2	1 o 3,2	1 o 3,2	**1 o 3,2**

Combinazioni motore / cambio / rapporto al ponte:
Engine / gear box / rear axle ratio combinations:

F3HFE601B*J F3HFE601B*M F3HFE601A*J F3HFE601A*M	A	B	B		
F2CFE601E*J				C	D

Rapporto ponte: *Rear axle ratio:*						
	A	3,08	315/60 R22,5	295/60 R22,5		
		3,36	315/60 R22,5	295/60 R22,5		
		3,70	315/70 R22,5	295/80 R22,5	315/80 R22,5	
		4,11	315/70 R22,5	295/80 R22,5	315/80 R22,5	
		4,63 (o minori / *or shorter*)	315/70 R22,5	315/70 R22,5	315/80 R22,5	
	B	3,36	315/70 R22,5			
		3,70	315/70 R22,5	315/70 R22,5		
		4,11	315/70 R22,5	315/70 R22,5	315/80 R22,5	
		4,63 (o minori / *or shorter*)	315/70 R22,5	315/70 R22,5	315/80 R22,5	
	C	2,85	305/70 R22,5	315/70 R22,5		
		3,08	305/70 R22,5	315/70 R22,5	295/80 R22,5	315/80 R22,5
		3,36	305/70 R22,5	315/70 R22,5	295/80 R22,5	315/80 R22,5
		3,70	305/70 R22,5	315/70 R22,5	295/80 R22,5	315/80 R22,5
		4,11	295/80 R22,5	315/80 R22,5		

Rapporto ponte:	D	**3,08**	315/60 R22,5	295/60 R22,5	
Rear axle ratio:		**3,36**	315/60 R22,5	295/60 R22,5	
		3,70	315/70 R22,5	295/80 R22,5	315/80 R22,5
		4,11	315/70 R22,5	295/80 R22,5	315/80 R22,5
		4,63	315/70 R22,5	315/70 R22,5	315/80 R22,5
		5,29	315/70 R22,5	315/70 R22,5	315/80 R22,5
		6,17	315/70 R22,5	315/70 R22,5	315/80 R22,5

SCHEDA INFORMATIVA
INFORMATION DOCUMENT

All n° / *Annex Nr* 5
del / *of* 16.12.2019

Punto *Item*	Variante *Variant*	Versione *Version*	Descrizione *Description*							
	Varianti *Variants*	Versioni *Versions*	Dimensione *Size*	Ind. di carico *Load index*	Carico *Payload*	Indice di vel. *Speed index*	Dim. cerchio *Rim size*	Offset acciaio *Offset steel*	Offset alluminio *Offset aluminium*	Raggio *Radius*
6.6.1.1.1.	?AC	?????????5????????????	385/55 R22,5	154	7500	G	22,5 x 11,75	130	120-135	480
			315/60 R22,5	154	7500	G	22,5 x 9,00	161-162	150-153	458
			385/65 R22,5	154	7500	G	22,5 x 11,75	120-135	120-135	517
			315/70 R22,5	154	7500	G	22,5 x 9,00	161-162	150-154	492
			295/80 R22,5	154	7500	G	22,5 x 8,25 22,5 x 9,00	152-159 161-162	145-148 150-154	507
			305/70 R22,5	154	7500	G	22,5 x 8,25 22,5 x 9,00	152-159 161-162	145-148 150-154	486
			315/80 R22,5	154	7500	G	22,5 x 9,00	161-162	150-154	523
	?AC	????????80??????????? **????????86???????????** **????????90???????????**	385/55 R22,5	156	8000	G	22,5 x 11,75	130	120-135	480
			315/60 R22,5	156	8000	G	22,5 x 9,00	161-162	150-153	458
			385/65 R22,5	156	8000	G	22,5 x 11,75	120-135	120-135	517
			315/70 R22,5	156	8000	G	22,5 x 9,00	161-162	150-154	492
			295/80 R22,5	156	8000	G	22,5 x 8,25 22,5 x 9,00	152-159 161-162	145-148 150-154	507
			305/70 R22,5	156	8000	G	22,5 x 8,25 22,5 x 9,00	152-159 161-162	145-148 150-154	486
			315/80 R22,5	156	8000	G	22,5 x 9,00	161-162	150-154	523
6.6.1.1.2.	?AC	?????????????00??????	245/70 R17,5	137	4600	G	17,5 x 6,75	132-135	132-135	383
			235/75 R17,5	137	4600	G	17,5 x 6,75	132-135	132-135	387
6.6.1.1.3.	?AC	??????????13???????? ??????????A2????????? ??????????12?????????	315/60 R22,5	145	11500	G	22,5 x 9,00	161-162	150-153	458
			315/70 R22,5	145	11500	G	22,5 x 9,00	161-162	150-154	492
			295/80 R22,5	145	11500	G	22,5 x 8,25 22,5 x 9,00	152-159 161-162	145-148 150-154	507
			305/70 R22,5	145	11500	G	22,5 x 8,25 22,5 x 9,00	152-159 161-162	145-148 150-154	486
			315/80 R22,5	145	11500	G	22,5 x 9,00	161-162	150-154	523
			295/60 R22,5	145	11500	G	22,5 x 8,25 22,5 x 9,00	152-159 161-162	145-148 150-154	446

	SCHEDA INFORMATIVA ***INFORMATION DOCUMENT***	All n° *Annex Nr* del *of*	6 **16.12.2019**

Punto *Item*	Variante *Variant*	Versione *Version*	Descrizione *Description*	
9.1.	IAC **2AC**	?????????????????????? **????????????????????????**	BX	Telaio cabinato per trattore per semirimorchio *Chassis-cab for tractor for semitrailer*
	CAC **1AC**	?????????????????????? **????????????????????????**	BC	Motrice per semirimorchio *Tractor unit for semi- trailer*
			Cabina *Cab*	Numero sedili *Seats number*
9.10.3.1.	???	?????S????????????????	AS	2 oppure / *or* 1
9.10.3.1.1.	???	?????S????????????????	2 oppure 1 anteriori separati / *2 or 1 separate front*	

Punto *Item*	Descrizione *Description*

11.1 Dispositivi di aggancio
Coupling device

Costruttore *Manufacturer*	Tipo *Type*	Classe *Class*	D kN	U kg	Certificato CE *EC type approval*
Jost	MP 0017	J	260	36000	E1 55R-01 0951
Jost	MP20	J	126	15000	E1 55R-01 1734
Jost	MP00	J	126 152 162	15000 20000 22000	E1 55R-01 0367
Jost	MP20	J	135 152 162	15000 20000 22000	E1 55R-01 0368
Jost	MP 1000	J	108 152	15000 20000	E1 55R-01 1246
Jost	JSKDH	J	110	15000	E1 55R-01 1069
Jost	JSL	J	152	20000	E1 55R-01 1151
Jost	JSKP	J	152 135	20000 18000	E1 55R-01 2197
Saf-Holland	101.12.1	J	162	22000	E11 55R-01 0379
Celmac	IVECO type 50 IVECO type 100	J	105	13500	E50 55R-01 0002
Jost	**MP4104**	**J**	**152** **135**	**20000** **15000**	**E1 55R-01 1682**

Disegno per omologazione
Drawing for type-approval

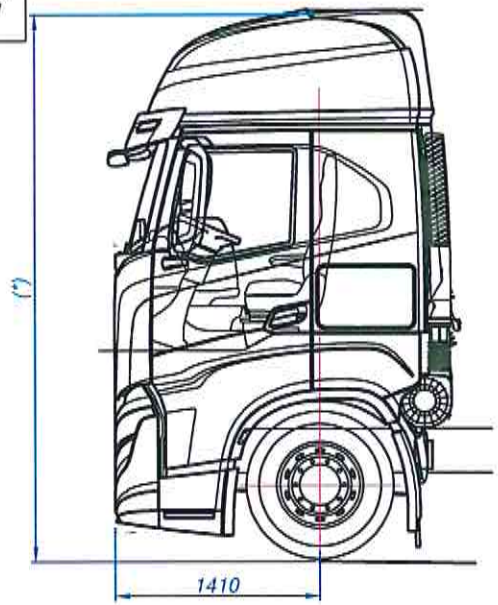

Varianti: 1AC e 2AC
Variants: 1AC and 2AC

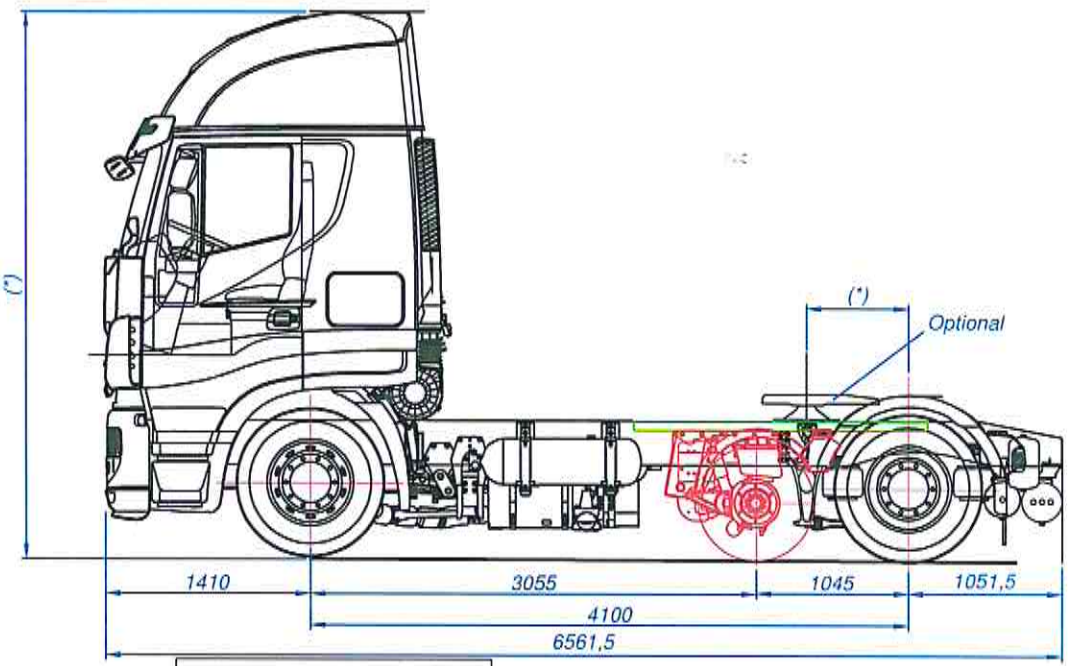

Varianti: CAC e IAC
Variants: CAC and IAC

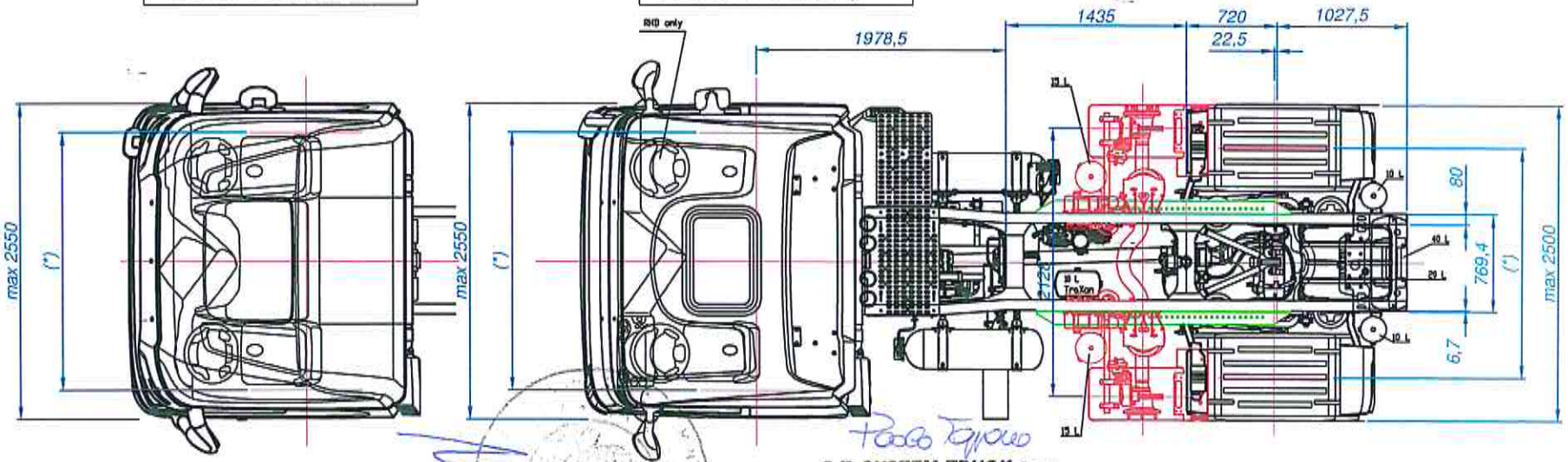

Nota (*): vedere scheda informativa
Note (*): see information document

S.T. SYSTEM TRUCK s.p.a.
Via Pansa 28 - 46048 ROVERBELLA (MN) IT
C.F. 02209770797 - P.IVA: 03117430235
Tel.+39.0376.696809
e-mail: info@stsystemtruck.com
PEC: stsystemtruck@legalmail.it

Tightening tolerance - f004	ISO 2768 - ---- Tolerancing ISO 8015	Author F. MARTINI	Date 18/05/2019	Scale 1:25	
S.T. System Truck s.p.a. via Pansa 28 - 46048 Roverbella (MN) Tel. +39.0376.696809 www.stsystemtruck.com	Description FIGURINO VEICOLO TRACTOR STRADALE 4X4 CON - ALLOGGIAMENTI PASSO DA 3600 A 4700 mm CON ASSALE CENTRALE 6.5T "L" + LOW NORMALE AGILITY FIELD + WOHS - CON NEFZ				
Code 55.01.02.0094	Drawing 55.01.02.0094	Sheet 1/1	Format A2		

Rev. 1 del 07.11.2019 aggiunta nuova cabina (nuove varianti)

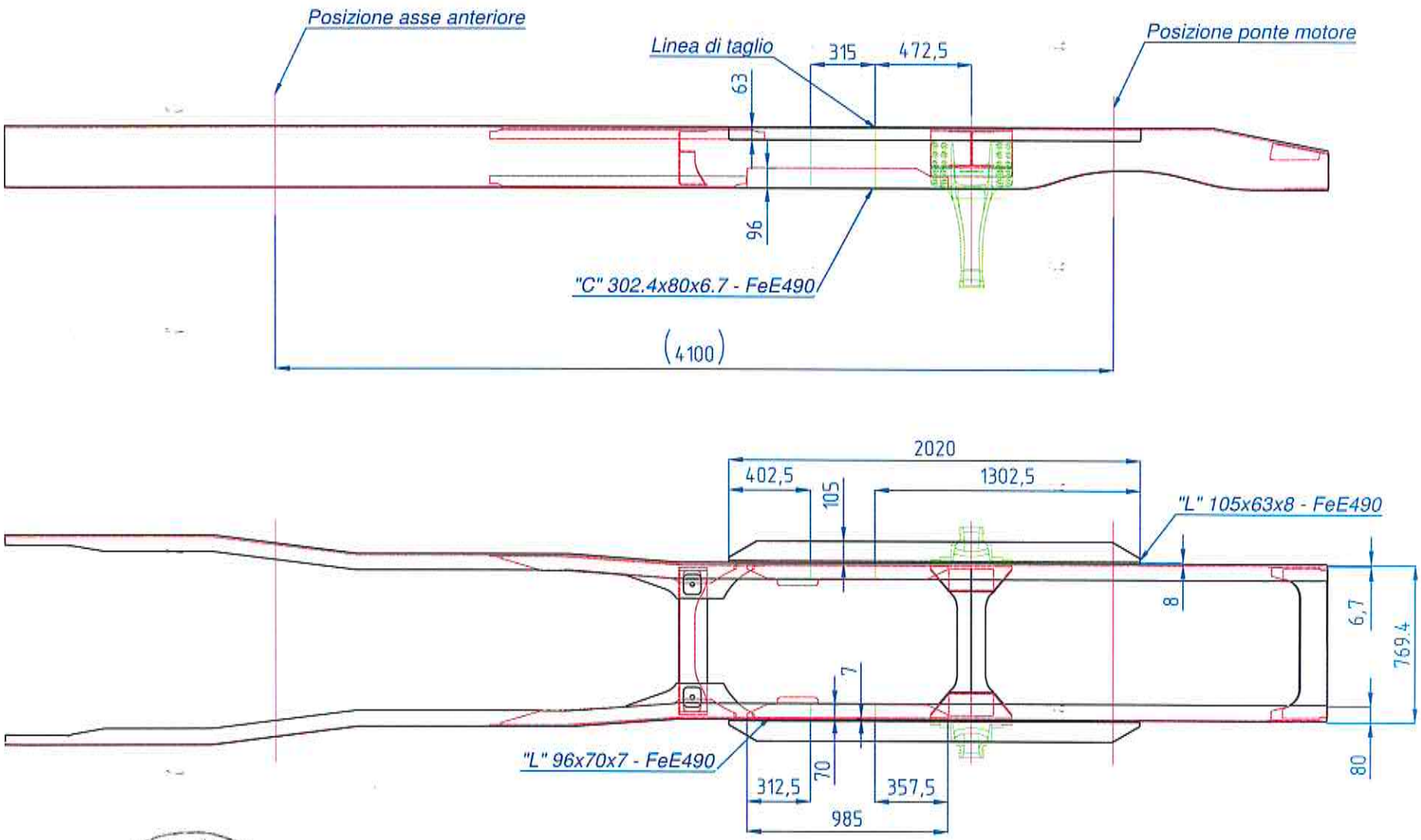

S.T. SYSTEM TRUCK S.p.a.
Via Paesa 28 - 46048 ROVERBELLA (MN) IT
C.F. 02209770797 - P.IVA: 03117430235
Tel.+39.0376.696809
e-mail: info@stsystemtruck.com
PEC: stsystemtruck@legalmail.it

Tightening tolerance - 1004	ISO 2768 - ---- Tolerancing ISO 8015	Author F .MARTINI	Date 16/11/2018		Scale 1:20
S.T. System Truck S.p.A. via Paesa, 28 – I 46048 Roverbella (MN) tel. +39 0376 696809 www.stsystemtruck.com	All proprietary rights reserved by S.T. System Truck S.p.A. The reproduction, distribution and utilisation of this document as well as the communication of its content to others without express authorisation is prohibited (see ISO 16016:2016)	Description SCHEMA TELAIO IVECO STRALIS AS440S - ALLUNGAMENTO PASSO DA 3800 A 4100 mm			
		Code 55.02.00.0071	Drawing 55.02.00.0071	Sheet 1/1	Format A3

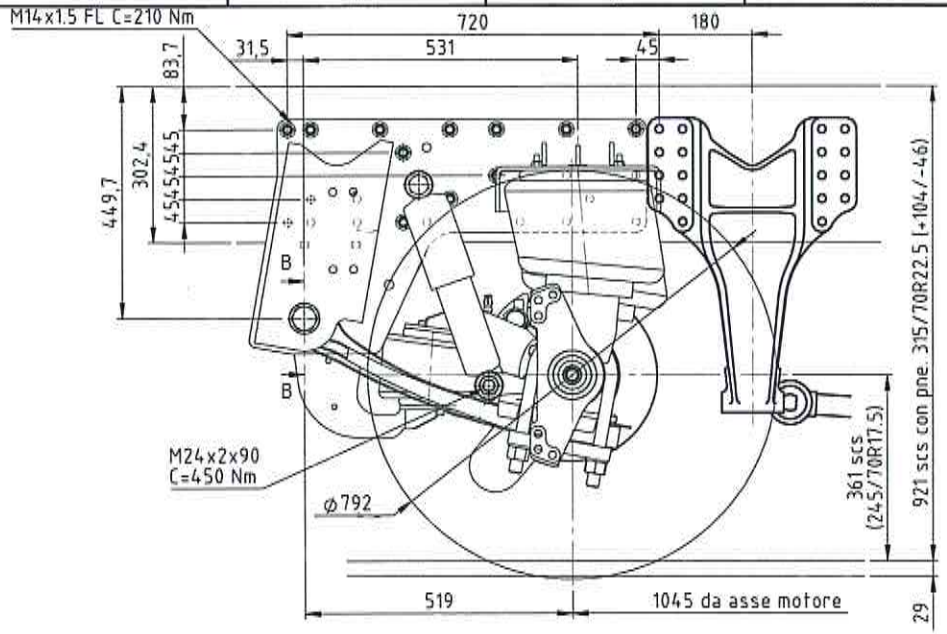

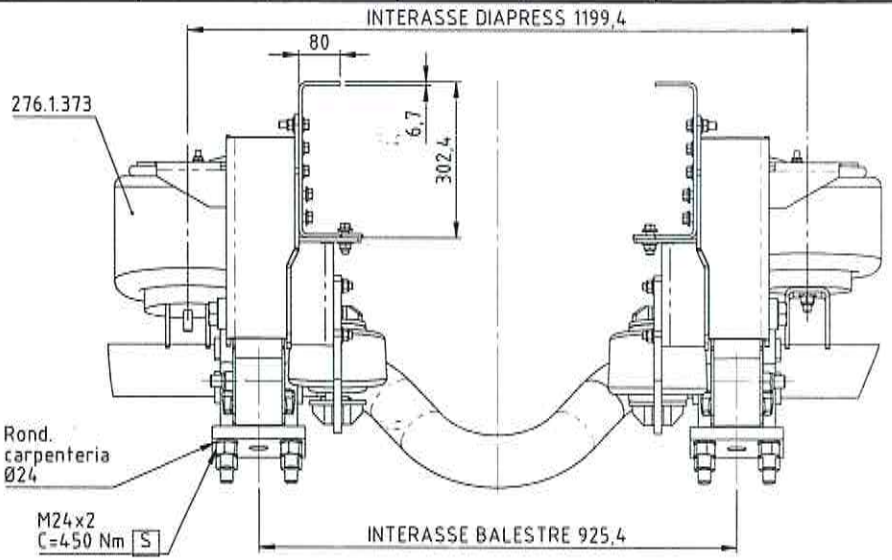

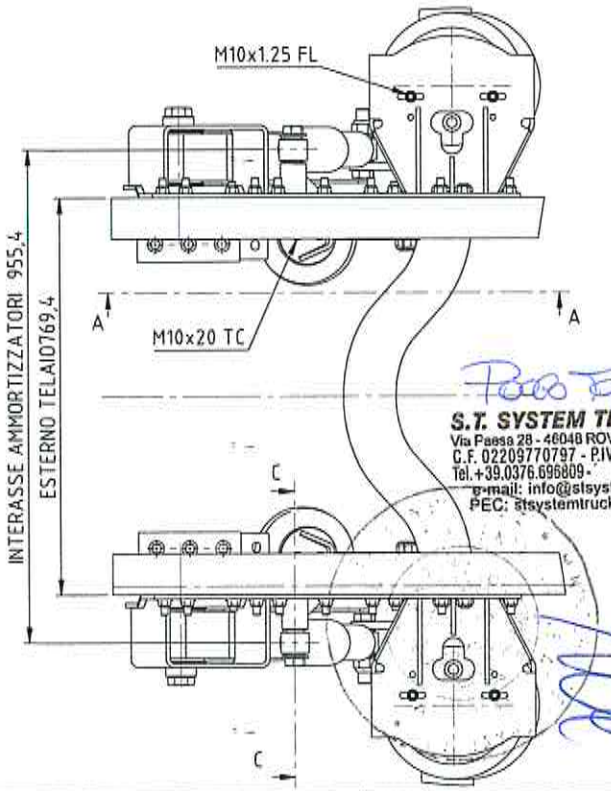

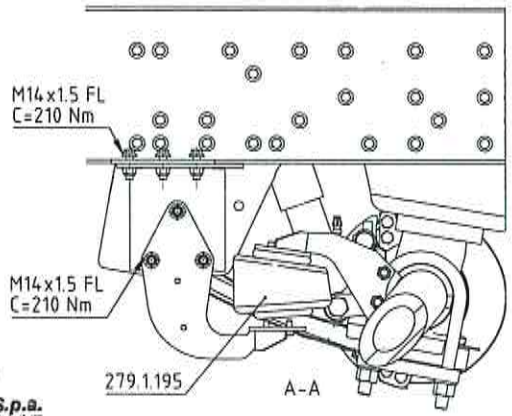

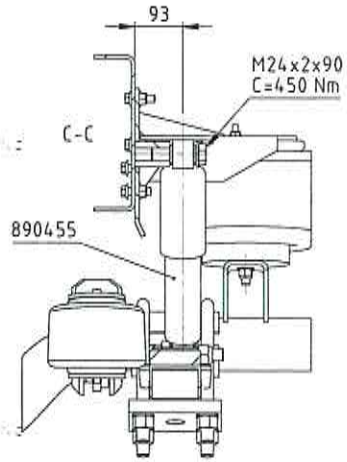

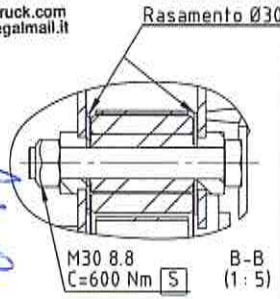

L AMMORT. (330-491)	H DIAPRESS (140-465)	H SOLLEV. (65-226)	CORSA MAX SOSP. AX AGGIUNTO
355,6	140	188.3	-97
411,5	240,7	142.3	---
491	396,1	74.3	+139

S.T. SYSTEM TRUCK S.p.a.
Via Paesa 28 - 46048 ROVERBELLA (MN) IT
C.F. 02209770797 - P.IVA: 03117430235
Tel.+39.0376.696809 -
e-mail: info@stsystemtruck.com
PEC: stsystemtruck@legalmail.it

Rev.	Descrizione	Data	Mod.	App.	Stato
0	Prima approvazione	17/05/2019		F.Martini	A

Material	Heat treatment	Surface finishing	Mass (kg)
--	--	--	769,63

Tightening tolerance - 1004	ISO 2768 - ---- Tolerancing ISO 8015	Author F.MARTINI	Date 04/05/2019	Scale 1:10

S.T. System Truck S.p.A.
via Paesa, 28 - I 46048 Roverbella (MN)
tel. +39 0376 696809
www.stsystemtruck.com

All proprietary rights reserved by S.T. System Truck S.p.A. The reproduction, distribution and utilisation of this document as well as the communication of its content to others without express authorisation is prohibited (see ISO 16016:2016)

Description: SOSPENSIONE INT. PNEUM. ASSE FISSO 4.5 TON - 245/70R17, 5" PER IVECO AS 440S - WB 3800 ALLUNGATO A 4100

Code	Drawing	Sheet	Format
10.03.15.0039	10.03.15.0039	1/1	A3

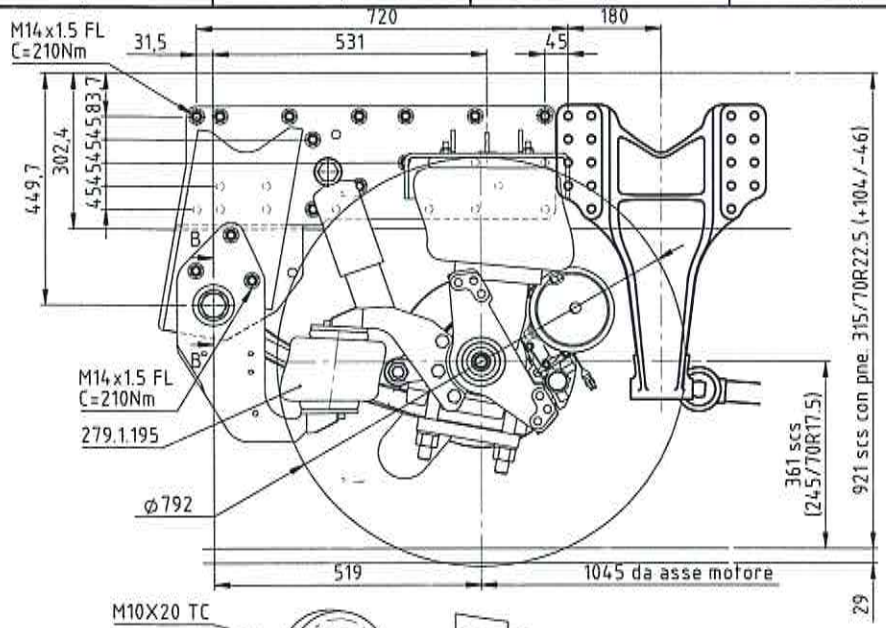

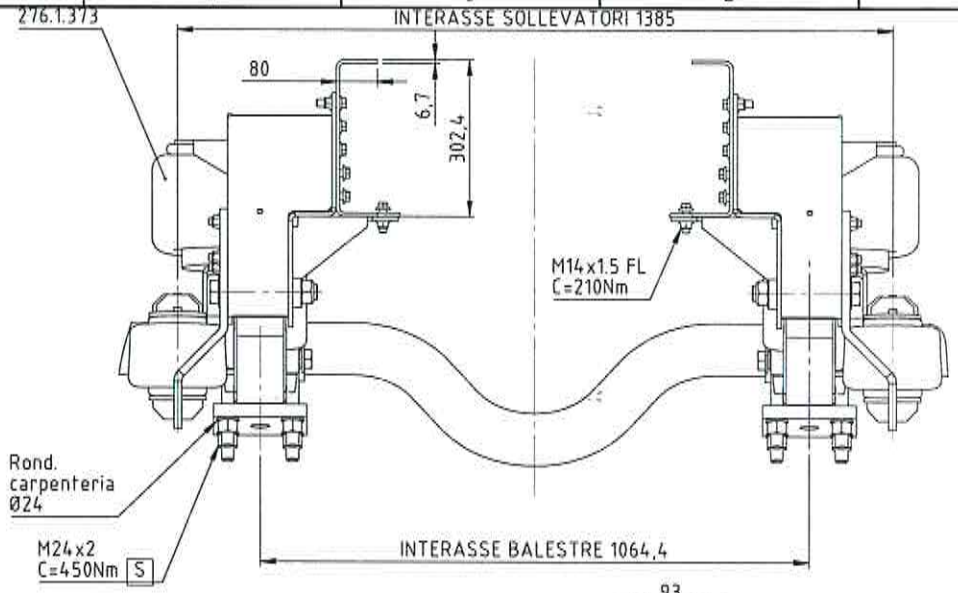

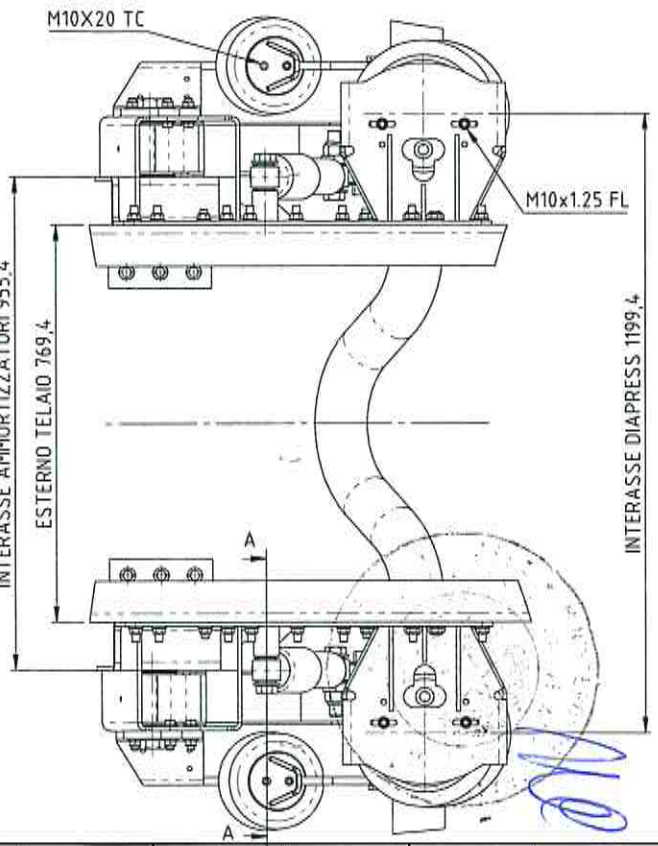

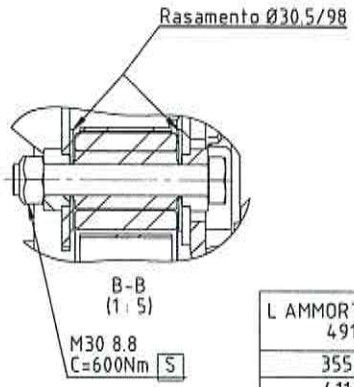

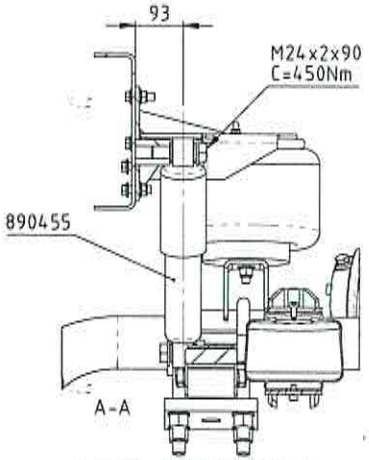

L AMMORT. (330-491)	H DIAPRESS (140-465)	H SOLLEV. (65-226)	CORSA MAX SOSP. AX AGGIUNTO
355,6	140	199	-97
411,5	240,7	153	---
491	396,1	87	+139

Rev.	Descrizione	Data	Mod.	Appr.	Stato
0	Prima approvazione	22/05/2019		F.Martini	A

S.T. SYSTEM TRUCK S.p.a.
Via Paesa 28 - 46048 ROVERBELLA (MN) IT
C.F. 02209770797 - P.IVA: 03117430235
Tel.+39.0376.696809 -
e-mail: info@stsystemtruck.com
PEC: stsystemtruck@legalmail.it

Material	Heat treatment	Surface finishing	Mass (kg)
--	--	--	772,85

Tightening tolerance	ISO 2768 - ----	Author	Date	Scale
- 1004	Tolerancing ISO 8015	P.MARTINI	06/11/2018	1:10

S.T. System Truck S.p.A
via Paesa, 28 - I 46048 Roverbella (MN)
tel. +39 0376 696809
www.stsystemtruck.com

All proprietary rights reserved by S.T. System Truck S.p.A. The reproduction, distribution and utilisation of this document as well as the communication of its content to others without express authorisation is prohibited (see ISO 16016:2016)

Description
SOSPENSIONE INT. PNEUM. ASSE FISSO 4.5 TON - 245/70R17, 5" PER IVECO
AS 440S CNG - WB 3800 ALLUNGATO A 4100

Code	Drawing	Sheet	Format
10.03.15.0038	10.03.15.0038	1/1	A3

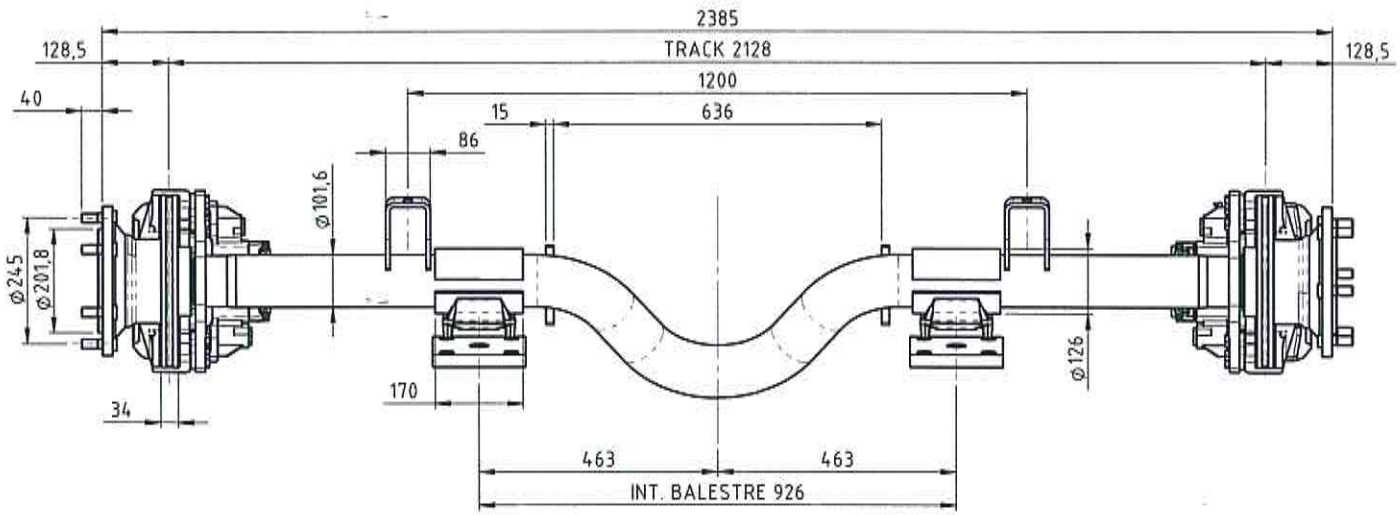

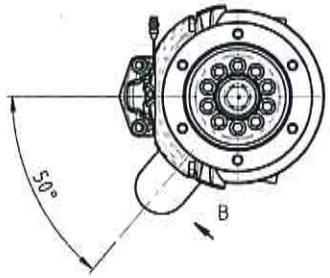

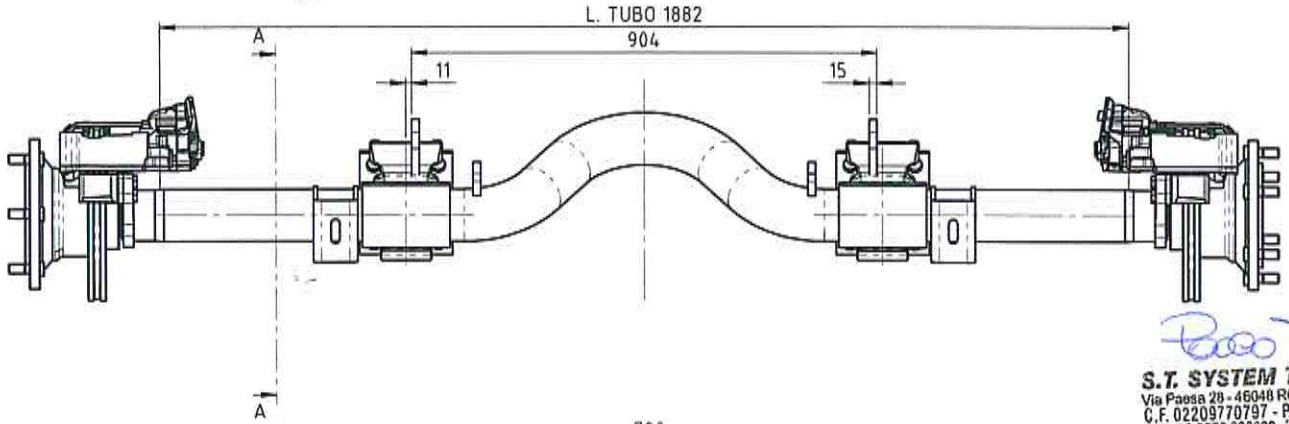

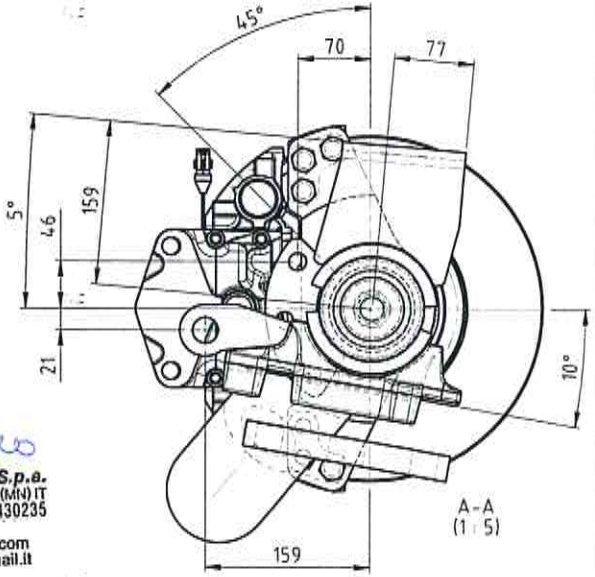

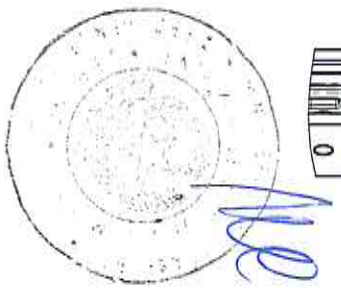

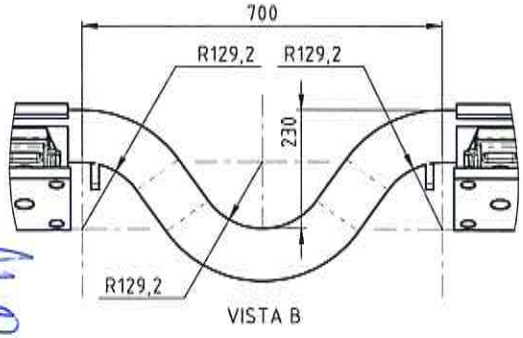

S.T. SYSTEM TRUCK S.p.a.
Via Paesa 28 - 46048 ROVERBELLA (MN) IT
C.F. 02209770797 - P.IVA: 03117430235
Tel. +39.0376.696809 -
e-mail: info@stsystemtruck.com
PEC: stsystemtruck@legalmail.it

ASSALE FORNITO CON DADI RUOTA "M" M18x1.5 (12x)
E DUE PIASTRE SCIOLTE TECMA 04056005

Material	Heat treatment	Surface finishing	Mass (kg)
	--	--	296.1

Tightening tolerance		Author	Date	Scale
Tightening tolerance - 1004	ISO 2768 - ---- Tolerancing ISO 8015	F.MARTINI	18/05/2019	1:10

S.T. System Truck S.p.A.
via Paesa, 28 - I 46048 Roverbella (MN)
tel. +39 0376 696809
www.stsystemtruck.com

All proprietary rights reserved by S.T. System Truck S.p.A. The reproduction, distribution and utilisation of this document as well as the communication of its content to others without express authorisation is prohibited (see ISO 16016:2016)

Description: ASSALE TECMA FISSO 4.5 TON - RUOTA 17.5" - MOZZO MB - FRENO WW PAN17 - INT. BALESTRE 926

Code	Drawing	Sheet	Format
S08F052581	99.95.16.0754	1/1	A3

Rev.	Descrizione	Data	Mod.	App.	Stato
0	Prima approvazione	18/05/2019	F.Martini	A.	

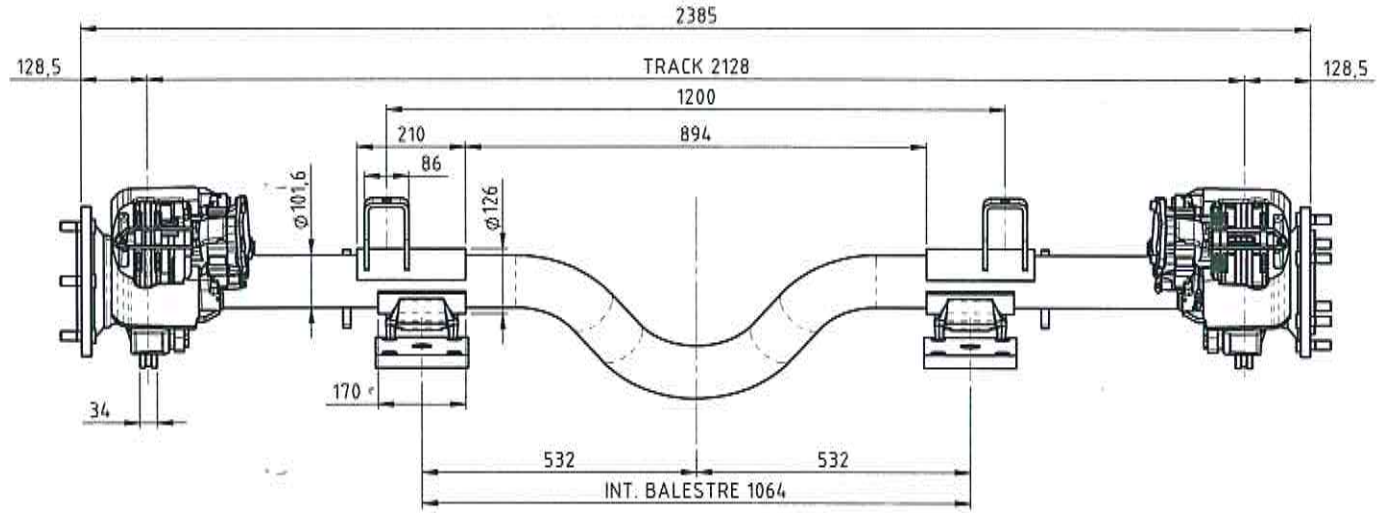

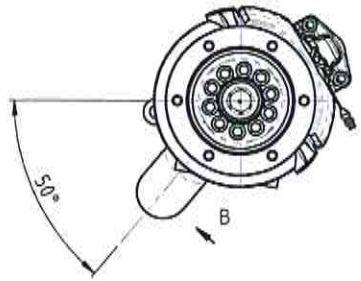

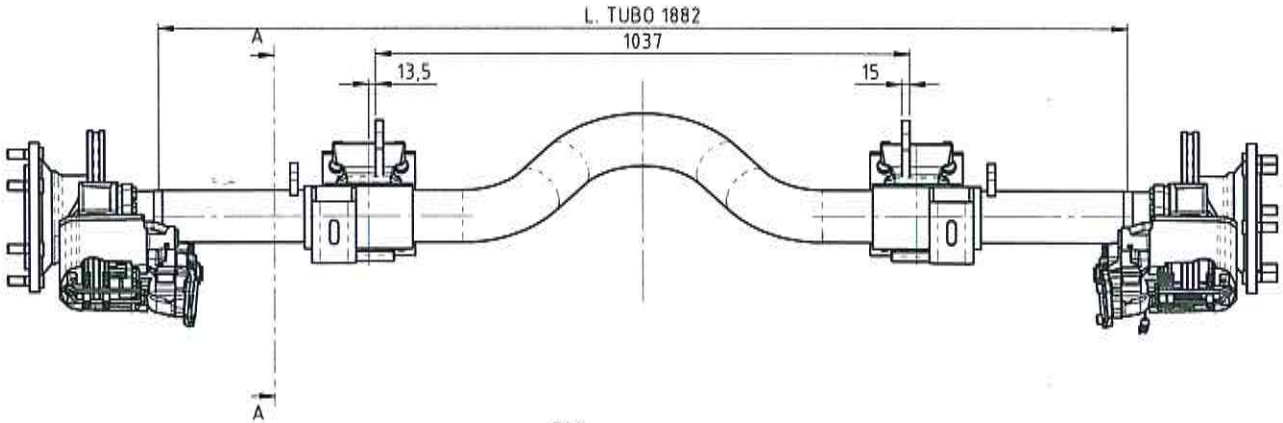

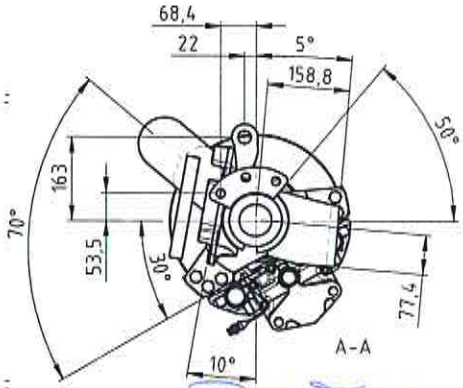

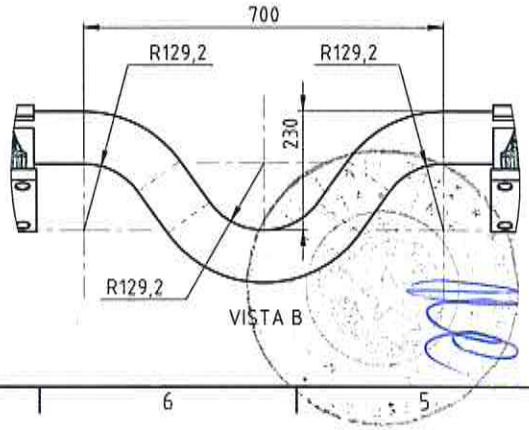

ASSALE FORNITO CON DADI RUOTA "M" M18x1.5 (12x)
E DUE PIASTRE SCIOLTE TECMA 04056005

S.T. SYSTEM TRUCK S.p.a.
via Paesa 28 - 46048 ROVERBELLA (MN) IT
C.F. 02209770797 - P.IVA: 03117430235
Tel. +39.0376.696809
e-mail: info@stsystemtruck.com
PEC: stsystemtruck@legalmail.it

Rev.	Descrizione	Data	Mod.	App.	Stato
0	Prima approvazione	14/01/2019	F.Martini	A	

Material	Heat treatment	Surface finishing	Mass (kg)
	--	--	296.1

Tightening tolerance		Author	Date		Scale
Tightening tolerance - ID04	ISO 2768 - ---- Tolerancing ISO 8015	F.MARTINI	16/01/2019		1:10

S.T. System Truck S.p.A.
via Paesa, 28 - I 46048 Roverbella (MN)
tel. +39 0376 696809
www.stsystemtruck.com

All proprietary rights reserved by S.T. System Truck S.p.A. The reproduction, distribution and utilisation of this document as well as the communication of its content to others without express authorisation is prohibited (see ISO 16016:2016)

Description: ASSALE TECMA FISSO 4.5 TON - RUOTA 17.5" - MOZZO MB - FRENO WW PAN17 - INT. BALESTRE 1064

Code	Drawing	Sheet	Format
S08F052544	99.95.16.0753	1/1	A3

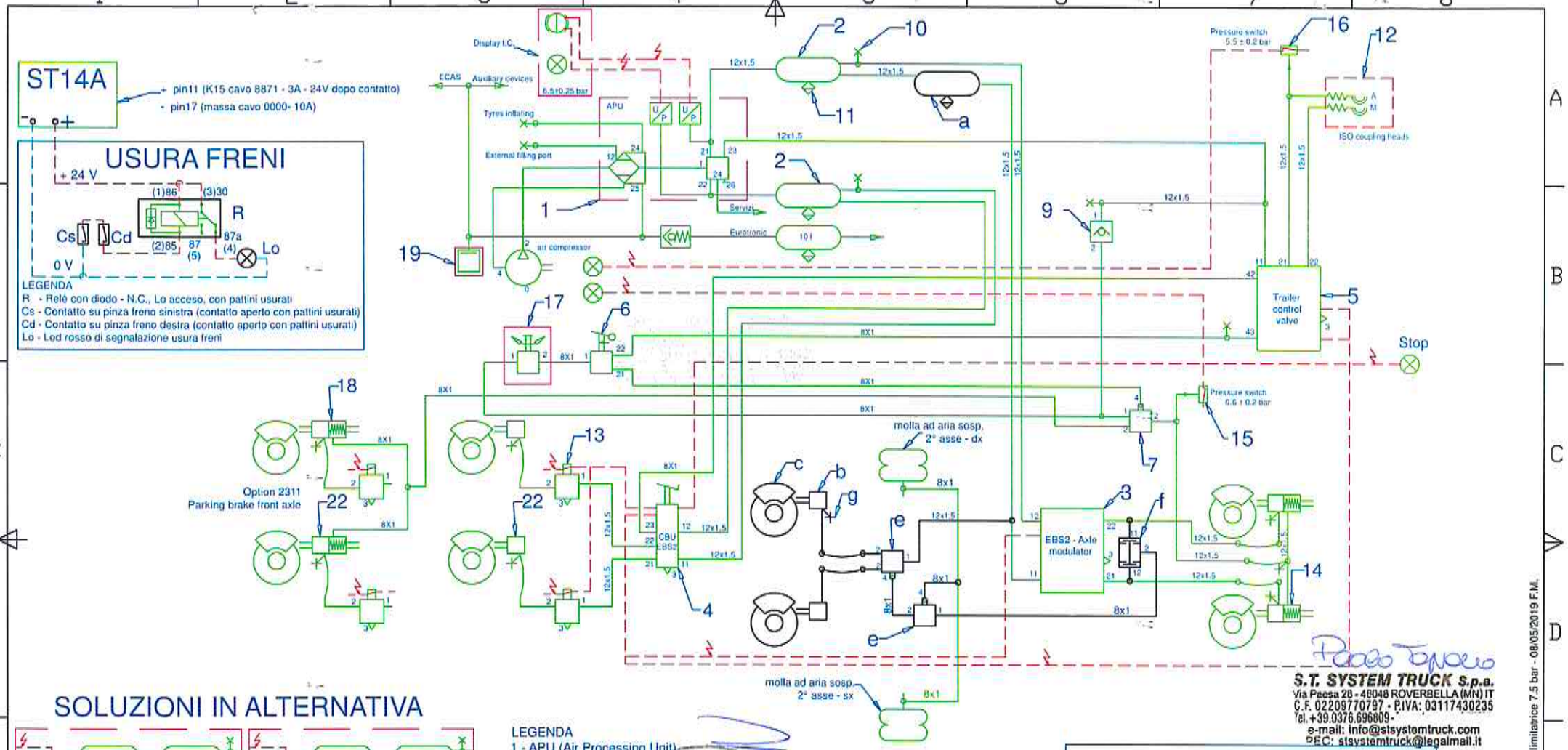

SOLUZIONI IN ALTERNATIVA

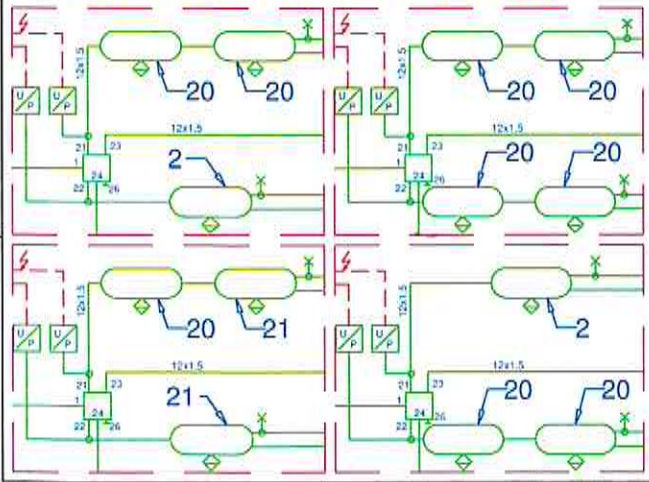

LEGENDA
1 - APU (Air Processing Unit)
2 - Serbatoio aria 40 l.
3 - Modulatore EBS
4 - CBU EBS2 (Central Brake Unit)
5 - Servodistributore comando rimorchio
6 - Distributore manuale comando freni a molla
7 - Valvola relay
8 - Elettrovalvola ABS
9 - Valvola di ritenuta
10 - Presa per controllo pressione
11 - Valvola di spurgo condensa
12 - Giunto accoppiamento rimorchio (ISO).
13 - Cilindro freno
14 - Cilndro freno combinato con molla
15 - Interruttore bassa pressione - 6.6 bar
16 - Interruttore bassa pressione - 5.5 bar
17 - Valvola di intercettazione 3/2 (optional)
18 - Cilindro freno combinato con molla (Optional)
19 - Valvola di sicurezza - 14 bar (Optional)
20 - Serbatoio aria 20 l
21 - Serbatoio aria 30 l

Componenti aggiunti per l'allestimento 6x2
a - Serbatoio aria 15 l (approvato CE).
b - Cilindro freno a membrana, tipo 12".
c - Freno a disco (Ø 330 mm).
e - Valvola relé.
f - Doppia valvola di arresto - utilizzo Pmin.
g - Presa di controllo pressione.

FRENO DI SERVIZIO: pneumatico con comando a pedale sulle sei ruote, con tre circuiti indipendenti per: asse anteriore, assi posteriori, rimorchio;
FRENO DI SOCCORSO: conglobato col freno di servizio;
FRENO DI STAZIONAMENTO: meccanico a molla con comando pneumatico, agente sulle ruote del 3° asse;
FRENO MOTORE: con comando indipendente.

Schema impianto pneumatico sospensioni e servizi: vedi foglio 2/2

S.T. SYSTEM TRUCK S.p.a.
Via Paesa 28 - 46048 ROVERBELLA (MN) IT
C.F. 02209770797 - P.IVA: 03117430235
Tel. +39.0376.696809
e-mail: info@stsystemtruck.com
PEC: stsystemtruck@legalmail.it

1 - Sostituita val. limitatrice 5.9 bar con limitatrice 7.5 bar - 08/05/2019 F.M.

Disegnato da	Controllato da	Data	Scala	Quote senza indicazione di tolleranza secondo tabella UNI EN 22768/1, con grado di precisione	Modifiche / Formato disegno
P. Martini	.....	04.12.2018	.....		A3 UNI 936

S.T. System Truck S.p.A.
via Paesa, 28 - I 46048 Roverbella (MN)
tel. +39 0376 696809 - info@stsystemtruck.com

Disegno di proprietà della S.T. System Truck S.p.A. Vietata la riproduzione non autorizzata.
Property of S.T. System Truck S.p.A. Reproduction not permitted, all rights reserved.

TITOLO SCHEMA IMPIANTO PNEUMATICO - IVECO 440S T/P FP...EBS2
ALLESTIMENTO 6x2 - 2° ASSE 4,5 TON
SOLLEVATORE AUTOMATICO - OPTIONAL: TRASPOSITORE

N° DISEGNO	Modifica	Foglio
25.01.30.0023	1 del 08/05/19	1/2

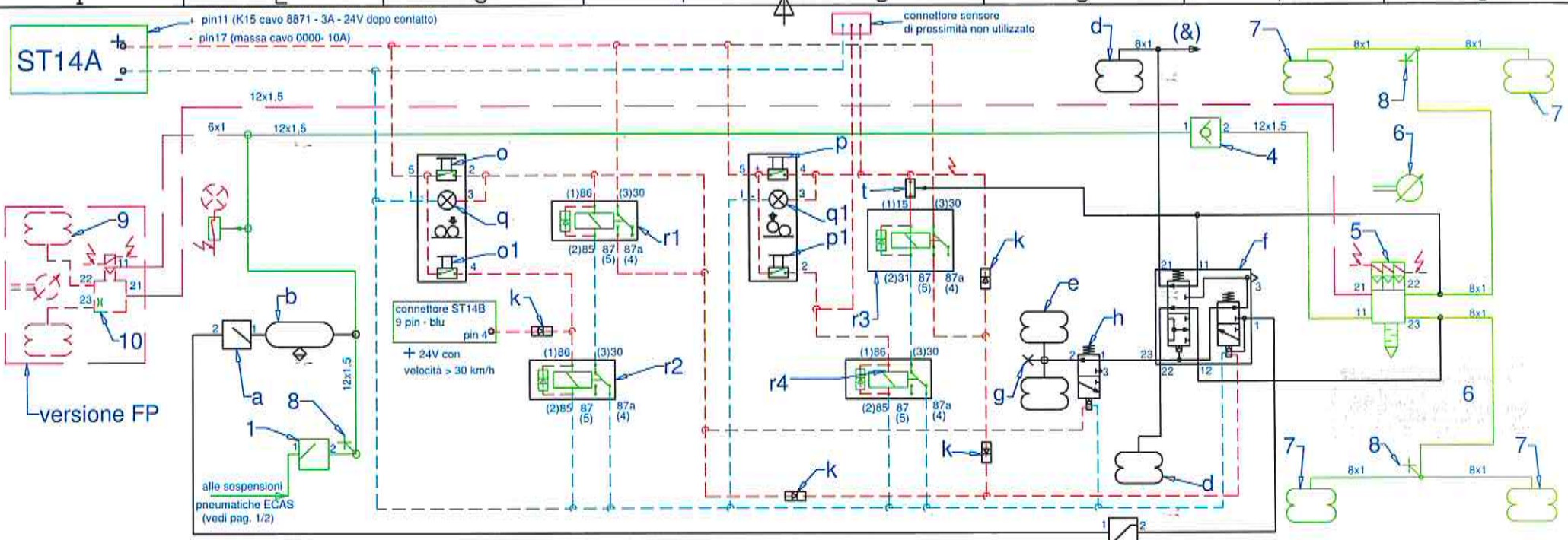

LEGENDA

1 - Valvola pressione controllata (8.5 - 0.3 bar).
4 - Valvola di ritenuta.
5 - Distributore elettropneumatico
6 - Sensore di posizione (livellatore).
7 - Molla ad aria sospensione asse motore.
8 - Presa per controllo pressione.
9 - Molla ad aria sospensione asse anteriore (versioni FP).
10 - Distributore elettropneumatico sospensione anteriore (versioni FP)

Componenti aggiunti per l'allestimento 2° asse centrale

a - Valvola di presa aria con ritorno limitato (8.5 bar)
b - Serbatoio aria 15 l (approvato CE) con valvola manuale di spurgo condensa.
c - Valvola limitatrice (7.5 bar).
d - Molla ad aria sospensione 2° asse.
e - Molla ad aria sollevatore 2° asse.
f - Valvola deviatrice a due sezioni - con Elettrovalvola N.C. (comando sollevatore e trasferitore di carico) (°) (+).
g - Presa per controllo pressione.
h - Elettrovalvola N.A. (evita sollevamento assale quando si aziona il traspositore) (optional).
o - Pulsante N.A. per comando traspositore di carico (ausilio allo spunto) (optional) (+).
o1 - Pulsante NA per esclusione del traspositore di carico (optional) (+).
p - Pulsante N.A. per comando sollevatore del 2° asse (°).
p1 - Pulsante N.A. per esclusione volontaria del sollevatore del 2° asse (°).
q - Luce spia in cabina (inserimento del dispositivo traspositore di carico) (optional).
q1 - Luce spia in cabina (inserimento del sollevatore del 2° asse).
r1 - Relé elettrico, contatto N.A. - (inserimento del dispositivo traspositore di carico) (optional).
r2 - Relé elettrico, contatto N.C. - (esclusione del dispositivo traspositore di carico) (optional).
r3 - Relé elettrico, contatto N.A. - (inserimento sollevatore 2° asse) - temporizzato con ritardo allo stacco di 15 s
r4 - Relé elettrico, contatto N.C. - (esclusione sollevatore 2°asse).
t - Pressostato N.C. per esclusione automatica del sollevatore del 2° asse - 6.0 bar.

S.T. SYSTEM TRUCK S.p.a.
Via Paesa 28 - 46048 ROVERBELLA (MN) IT
C.F. 02209770797 - P.IVA: 03117430235
Tel.+39.0376.696809 -
e-mail: info@stsystemtruck.com
PEC: stsystemtruck@logalmail.it

(&) alla valvola pos. "e" dello schema impianto freni, foglio 1/2

tubazione pneumatica (rilsan) Ø8x1
cavo elettrico + 24V
cavo elettrico - massa

(°) Quando viene premuto il pulsante "p" il relé "r3", autoritenuto, comanda l' elettrovalvola ed il deviatore "f", il 2° asse viene sollevato. Se la pressione nella sospensione dell'asse motore aumenta a 6.0 bar o più, il pressostato "t" si apre interrompendo il circuito di ritenuta del relé "r3" temporizzato: dopo 15 secondi il sollevatore viene disattivato e la sospensione del 2° asse rialimentata.
L'esclusione volontaria del sollevatore automatico è controllata tramite il pulsante "p1" ed il relé "r4".

(+) Quando viene premuto il pulsante "o", si arma il relé "r1", autoritenuto, attivando l'elettrovalvola ed il deviatore "f" e ponendo le molle pneumatiche sospensione 2° asse in scarico. In caso di aumento della velocità, al raggiungimento dei 30 km/h il relé "r2" viene attivato, provocando l'apertura del contatto e quindi disattivando il relé "r1" e l'elettrovalvola "f" e la trasposizione di carico. Agendo sul pulsante "o1" si spegne volontariamente il traspositore.

Schema impianto frenante: vedi foglio 1/2

1 - Sostituita val. limitatrice 5.9 bar con limitatrice 7.5 bar - 08/05/2019 F.M.

Disegnato da	Controllato da	Data	Scala	Quote senza indicazione di tolleranza secondo tabella UNI EN 22768/1, con grado di precisione	Modifiche / Formato disegno
P. Martini	.....	04.12.2018	.....	.....	A3 UNI 936

S.T. System Truck S.p.a.
via Paesa, 28 - I 46048 Roverbella (MN)
tel. +39 0376 696809 - info@stsystemtruck.com

Disegno di proprietà della S.T. System Truck S.p.A. Vietata la riproduzione non autorizzata.
Property of S.T. System Truck S.p.A. Reproduction not permitted, all rights reserved.

TITOLO SCHEMA IMPIANTO PNEUMATICO - IVECO 440S T/P FP...EBS2
ALLESTIMENTO 6x2 - 2° ASSE 4.5 TON
SOLLEVATORE AUTOMATICO - OPTIONAL: TRASPOSITORE

N° DISEGNO	Modifica	Foglio
25.01.30.0023	1 del 08/05/19	2/2

S.T. SYSTEM TRUCK S.p.A.
Trasformazioni e Soluzioni per Veicoli Industriali

I - 46048 Roverbella (MN) - via Paesa, 28
Tel. +39 0376 696809 - Fax +39 0376 1760180
P.I. 03117430235 - C.F. 02209770797
e-mail: info@stsystemtruck.com
web: www.stsystemtruck.com

Paolo Tagliaferro
S.T. SYSTEM TRUCK S.p.a.
Via Paesa 28 - 46048 ROVERBELLA (MN) IT
C.F. 02209770797 - P.IVA: 03117430235
Tel. +39.0376.696809 -
e-mail: info@stsystemtruck.com
PEC: stsystemtruck@legalmail.it

Spett.le
Ministero delle Infrastrutture e dei Trasporti
Direzione Generale per la Motorizzazione
via G. Caraci, 36
I - 00157 Roma (RM)

Oggetto: nomine e deleghe - Deposito firme

La presente ANNULLA e SOSTITUISCE la precedente datata 12.01.2015.

Il sottoscritto **Roman Giannino** nato a Legnago (VR), il 10.05.1956, e residente a Legnago (VR), in piazza della Costituzione, nella sua qualità di Legale Rappresentante della ditta **S.T. SYSTEM TRUCK S.p.A.** con sede legale e stabilimento produttivo in **via Paesa 28, Roverbella (MN), Italia**

DICHIARA

che le persone:

- autorizzate a firmare le **dichiarazioni di conformità** ed i **certificati di origine** relativi ai veicoli trasformati dalla suddetta casa costruttrice,
- incaricate alla **trattazione delle pratiche di omologazione** presso il Ministero delle Infrastrutture e dei Trasporti,
- autorizzate a firmare le **dichiarazioni per l'immatricolazione** relativi ai veicoli trasformati dalla suddetta casa costruttrice,
- autorizzate a sottoscrivere le **richieste di trasposizione** delle omologazioni europee per il rilascio dei codici di immatricolazione presso il Ministero delle Infrastrutture e dei Trasporti,

sono indistintamente:

1. ing. **Martini Paolo** nato a Verona (VR), il 10.03.1954
   residente a Verona, in strada del Casalino, 18
   codice fiscale MRTPLA54C10L781Y

2. sig. **Roman Giannino** nato a Legnago (VR), il 10.05.1956
   residente a Legnago (VR), in piazza della Costituzione, 20
   codice fiscale RMNGNN56E10E512C

Il sottoscritto si impegna inoltre a comunicare tempestivamente qualsiasi variazione riguardante le deleghe conferite.

Si sottoscrive per adesione e deposito delle firme autografe e si allegano copie fotostatiche dei documenti di identità dei sottoscrittori (art. 21, comma 1 del D.P.R. n. 445/2000).

Roverbella (MN), 28.09.2018

Firma legale rappresentante
.....
(G. Roman)

Per accettazione:

Firma 1
.....
(P. Martini)

Firma 2
.....
(G. Roman)

Sistema Qualità Certificato
ISO 9001:2015
N° certificato: 11 057 01

Paolo Tognoli
S.T. SYSTEM TRUCK S.p.a.
Via Paesa 28 - 46048 ROVERBELLA (MN) IT
C.F. 02209770797 - P.IVA: 03117430235
Tel.+39.0376.695809 -
e-mail: info@stsystemtruck.com
PEC: stsystemtruck@legalmail.it

CERTIFICATO DI CONFORMITÀ CE
EC CERTIFICATE OF CONFORMITY
VEICOLI INCOMPLETI
INCOMPLETE VEHICLES

Il sottoscritto
The undersigned

certifica che il veicolo:
hereby certifies that the vehicle:

0.1. Marca (denominazione commerciale del costruttore):
Make (trade name of manufacturer):

0.2. Tipo:
Type:

Variante:
Variant:

Versione:
Version:

0.2.1. Nome commerciale:
Commercial name:

0.2.2. Per i veicoli omologati in più fasi, documentazione di omologazione del veicolo nella fase iniziale / precedente:
For multi-stage approved vehicles, type-approval information of the base / previous stages vehicle:

Tipo:
Type:

Variante:
Variant:

Versione:
Version:

Numero di omologazione e numero dell'estensione:
Type-approval number, extension number:

0.4. Categoria di appartenenza del veicolo:
Vehicle category:

0.5. Nome e indirizzo del costruttore:
Name and address of manufacturer:

S.T. System Truck S.p.A.
via Paesa, 28 - I 46048 Roverbella (MN)

0.5.1. Per i veicoli omologati in più fasi, ragione sociale e indirizzo del fabbricante del veicolo nella fase iniziale / precedente del veicolo:
For multi-stage approved vehicles, company name and address of the manufacturer of the base/previous stage(s) vehicle:

0.6. Collocazione e metodo di applicazione delle targhe regolamentari:
Location and method of attachment of the statutory plates:

Collocazione del numero di identificazione del veicolo:
Location of the vehicle identification number:

0.9. Nome e indirizzo dell'eventuale rappresentante del costruttore:
Name and address of the manufacturer's representative (if any):

0.10. Numero di identificazione del veicolo:
Vehicle identification number:

è conforme sotto tutti i profili al tipo descritto nell'omologazione
conforms in all respects to the type described in approval
rilasciata in data e non può per essere immatricolato in modo permanente senza omologazioni ulteriori.
issued on and cannot be permanently registered without further approvals.

Roverbella (MN),

(Firma): .....
(Signature):

Caratteristiche generali di costruzione
General construction characteristics

1. Numero degli assi: Numero delle ruote:
Number of axles: Number of wheels:
1.1. Numero e posizione degli assi a ruote gemellate:
Number and position of axles with twin wheels:
2. Assi sterzanti (numero, posizione):
Steered axles (number, position):
3. Assi motori (numero, posizione, interconnessione):
Powered axles (number, position, interconnection):

Dimensioni principali
Main dimensions

4. Passo:
Wheelbase:
4.1. Interasse:
Axle spacing:
5.1. Lunghezza massima ammissibile:
Maximum permissible length:
6.1. Larghezza massima ammissibile:
Maximum permissible width:
8. Avanzamento (max e min) della ralla dei veicoli trattori per semirimorchi:
Fifth wheel lead for semi-trailer towing vehicle (maximum and minimum):
12.1 Sbalzo posteriore massimo ammissibile:
Maximum permissible rear overhang:

Masse
Masses

14. Massa in ordine di marcia del veicolo incompleto:
Mass in running order of the incomplete vehicle:
14.1. Distribuzione di tale massa tra gli assi:
Distribution of this mass amongst the axles:
1. kg - 2. kg - 3. kg - 4. kg
14.2. Massa effettiva del veicolo incompleto:
Actual mass of the incomplete vehicle:
15. Massa minima del veicolo una volta completato:
Minimum mass of the vehicle when completed:
15.1. Distribuzione di tale massa tra gli assi:
Distribution of this mass amongst the axles:
1. kg - 2. kg - 3. kg - 4. kg
16. Masse massime tecnicamente ammissibili
Technically permissible maximum masses
16.1. Massa massima tecnicamente ammissibile a pieno carico:
Technically permissible maximum laden mass:
16.2. Massa tecnicamente ammissibile su ciascun asse:
Technically permissible mass on each axle:
16.3. Massa tecnicamente ammissibile su ciascun gruppo di assi:
Technically permissible mass on each axle group:
1. kg - 2. kg
16.4. Massa massima tecnicamente ammissibile del veicolo combinato:
Technically permissible maximum mass of the combination:
17. Masse massime ammissibili previste per l'immatricolazione / ammissione alla circolazione nel traffico nazionale / internazionale
Intended registration / in service maximum permissible masses in national / international traffic
17.1. Massa massima ammissibile a pieno carico prevista per l'immatricolazione / ammissione alla circolazione:
Intended registration / in service maximum permissible laden mass:
17.2. Massa massima ammissibile a pieno carico su ciascun asse prevista per l'immatricolazione / ammissione alla circolazione:
Intended registration / in service maximum permissible laden mass on each axle:
1. kg - 2. kg - 3. kg - 4. kg
17.3. Massa massima ammissibile a pieno carico su ciascun gruppo di assi prevista per l'immatricolazione / ammissione alla circolazione:
Intended registration / in service maximum permissible laden mass on each axle group:
1. kg - 2. kg
17.4. Massa massima ammissibile del veicolo combinato prevista per l'immatricolazione / ammissione alla circolazione:
Intended registration / in service maximum permissible mass of the combination:
18. Massa trainabile massima tecnicamente ammissibile in caso di:
Technically permissible maximum towable mass in case of:
18.1. Rimorchio a timone:
Drawbar trailer:
18.2. Semirimorchio:
Semi-trailer:
18.3. Rimorchio ad asse centrale:
Centre-axle trailer:
18.4. Rimorchio non frenato:
Unbraked trailer:
19. Massa statica massima tecnicamente ammissibile al punto di aggancio:
Technically permissible maximum static mass at the coupling point:

Apparato motore
Power plant

20. Costruttore del motore:
Manufacturer of the engine:
21. Codice motore, come indicato sul motore:
Engine code as marked on the engine:
22. Principio di funzionamento:
Working principle:
23. Esclusivamente elettrico:
Pure electric:
23.1. Veicolo ibrido [elettrico]:
Hybrid [electric] vehicle:
24. Numero e disposizione dei cilindri:
Number and arrangement of cylinders:
25. Cilindrata:
Engine capacity:
26. Carburante:
Fuel:
26.1. Monocarburante
Mono fuel
26.2. (Solo doppia alimentazione):
(Dual-fuel only):
27. Potenza massima netta:
Maximum net power:
o potenza nominale continua massima (mot. elettrico):
or maximum continuous rated power (electric motor):
28. Cambio (tipo):
Gearbox (type):

Velocità massima
Maximum speed

29. Velocità massima:
Maximum speed:

Assi e sospensione
Axles and suspension

31. Posizione dell'asse o degli assi sollevabili:
Position of retractable axle(s):
32. Posizione dell'asse o degli assi scaricabili:
Position of loadable axle(s):
33. Asse/i motore/i munito/i di sospensione pneumatica o equivalente:
Drive axle(s) fitted with air suspension or equivalent:
35. Insieme pneumatico / ruota:
Tyre / wheel combination:
1°:
2°:

Freni
Brakes

36. Freni del rimorchio a collegamento:
Trailer brake connections:
37. Pressione della condotta di alimentazione dei sistemi di frenatura dei rimorchi:
Pressure in feed line for trailer braking system:

Dispositivo di aggancio
Coupling device

44. Numero o marchio di omologazione del dispositivo di aggancio (se installato):
Approval number or approval mark of coupling device (if fitted):
45. Tipi o categorie dei dispositivi di aggancio che possono essere montati:
Types or classes of coupling devices which can be fitted:
45.1. Valori caratteristici:
Characteristics values:

Prestazioni ambientali
Environmental performances

46. Livello sonoro
Sound level
A veicolo fermo: al regime di:
Stationary: at engine speed:
A veicolo in marcia:
Drive-by:
47. Livello delle emissioni dei gas di scarico:
Exhaust emission level:
48. Emissioni allo scarico:
Exhaust emissions:
Numero dell'atto normativo di base applicabile e della sua più recente modifica:
Number of the base regulatory act and latest amending regulatory act applicable:
1.1. procedura di prova: ESC
1.1. test procedure: ESC
CO: ; HC: ; NOx: ; HC+NOx:
Particolato / *Particulates* :
Opacità del fumo / *Smoke opacity* (ELR):
1.2. procedura di prova: WHSC (Euro VI)
1.2. test procedure: WHSC (Euro VI)
CO: ; THC: ; NMHC: ; NOx:
THC+NOx: ; NH3:
Particolato (massa) / *Particulates (mass)* :
Particole (numero) / *Particles (number)* :
2.1. procedura di prova: ETC (eventualmente)
2.1. test procedure: ETC (if applicable)
CO: ; NOx: ; NMHC: ;THC: ;CH4:
Particolato / *Particulates* :
2.2. procedura di prova: WHTC (Euro VI)
2.2. test procedure: WHTC (Euro VI)
CO: ; NOx: ; NMHC: ; THC:
CH4: ; NH3:
Particolato (massa) / *Particulates (mass):*
Particole (numero) / *Particles (number):*
48.1. Valore corretto del coefficiente di assorbimento del fumo:
Smoke corrected absorption coefficient:

Varie
Miscellaneous

52. Osservazioni:
Remarks:

Codice di immatricolazione per l'Italia:

S.T. SYSTEM TRUCK S.p.a.
Via Paesa 28 - 46048 ROVERBELLA (MN) IT
C.F. 02209770797 - P.IVA: 03117430235
Tel. +39.0376.696809 -
e-mail: info@stsystemtruck.com
PEC: stsystemtruck@legalmail.it

CERTIFICATO DI CONFORMITÀ CE
EC CERTIFICATE OF CONFORMITY

VEICOLI COMPLETATI
COMPLETED VEHICLES

Il sottoscritto
The undersigned

certifica che il veicolo:
hereby certifies that the vehicle:

0.1. Marca (denominazione commerciale del costruttore):
Make (trade name of manufacturer):

0.2. Tipo:
Type:

Variante:
Variant:

Versione:
Version:

0.2.1. Nome commerciale:
Commercial name:

0.2.2. Per i veicoli omologati in più fasi, documentazione di omologazione del veicolo nella fase iniziale / precedente:
For multi-stage approved vehicles, type-approval information of the base / previous stages vehicle:

Tipo:
Type:

Variante:
Variant:

Versione:
Version:

Numero di omologazione e numero dell'estensione:
Type-approval number, extension number:

0.4. Categoria di appartenenza del veicolo:
Vehicle category:

0.5. Nome e indirizzo del costruttore:
Name and address of manufacturer:

S.T. System Truck S.p.A.
via Paesa, 28 - I 46048 Roverbella (MN)

0.5.1. Per i veicoli omologati in più fasi, ragione sociale e indirizzo del fabbricante del veicolo nella fase iniziale / precedente del veicolo:
For multi-stage approved vehicles, company name and address of the manufacturer of the base/previous stage(s) vehicle:

0.6. Collocazione e metodo di applicazione delle targhe regolamentari:
Location and method of attachment of the statutory plates:

Collocazione del numero di identificazione del veicolo:
Location of the vehicle identification number:

0.9. Nome e indirizzo dell'eventuale rappresentante del costruttore:
Name and address of the manufacturer's representative (if any):

0.10. Numero di identificazione del veicolo:
Vehicle identification number:

è conforme sotto tutti i profili al tipo descritto nell'omologazione rilasciata in data e può per essere immatricolato in modo permanente negli Stati membri aventi circolazione a destra / sinistra e che usano unità metriche / britanniche per il tachimetro.
conforms in all respects to the type described in approval issued on and can be permanently registered on Member States having right / left hand traffic and using metric / imperial units for the speedometer.

Roverbella (MN),

(Firma): .....
(Signature):

Caratteristiche generali di costruzione
General construction characteristics

1. Numero degli assi: Numero delle ruote:
Number of axles: Number of wheels:
1.1. Numero e posizione degli assi a ruote gemellate:
Number and position of axles with twin wheels:
2. Assi sterzanti (numero, posizione):
Steered axles (number, position):
3. Assi motori (numero, posizione, interconnessione):
Powered axles (number, position, interconnection):

Dimensioni principali
Main dimensions

4. Passo:
Wheelbase:
4.1. Interasse:
Axle spacing:
1-2: ; 2-3:
5. Lunghezza:
Length:
6. Larghezza:
Width:
8. Avanzamento (max e min) della ralla dei veicoli trattori per semirimorchi:
Fifth wheel lead for semi-trailer towing vehicle (maximum and minimum):
9. Distanza tra l'estremità anteriore del veicolo e il centro del dispositivo di aggancio:
Distance between the front end of the vehicle and the centre of the coupling device:
11. Lunghezza della superficie di carico:
Length of the loading area:
12. Sbalzo posteriore:
Rear overhang:

Masse
Masses

13. Massa del veicolo in ordine di marcia:
Mass of the vehicle in running order:
13.1. Distribuzione di tale massa tra gli assi:
Distribution of this mass amongst the axles:
1. kg - 2. kg - 3. kg - 4. kg
16. Masse massime tecnicamente ammissibili
Technically permissible maximum masses
16.1. Massa massima tecnicamente ammissibile a pieno carico:
Technically permissible maximum laden mass:
16.2. Massa tecnicamente ammissibile su ciascun asse:
Technically permissible mass on each axle:
16.3. Massa tecnicamente ammissibile su ciascun gruppo di assi:
Technically permissible mass on each axle group:
1. kg - 2. kg
16.4. Massa massima tecnicamente ammissibile del veicolo combinato:
Technically permissible maximum mass of the combination:
17. Masse massime ammissibili previste per l'immatricolazione / ammissione alla circolazione nel traffico nazionale/internazionale
Intended registration / in service maximum permissible masses in national/international traffic
17.1. Massa massima ammissibile a pieno carico prevista per l'immatricolazione / ammissione alla circolazione:
Intended registration / in service maximum permissible laden mass:
17.2. Massa massima ammissibile a pieno carico su ciascun asse prevista per l'immatricolazione / ammissione alla circolazione:
Intended registration / in service maximum permissible laden mass on each axle:
1. kg - 2. kg
17.3. Massa massima ammissibile a pieno carico su ciascun gruppo di assi prevista per l'immatricolazione / ammissione alla circolazione:
Intended registration / in service maximum permissible laden mass on each axle group:
1. kg - 2. kg
17.4. Massa massima ammissibile del veicolo combinato prevista per l'immatricolazione / ammissione alla circolazione:
Intended registration/in service maximum permissible mass of the combination:
18. Massa trainabile massima tecnicamente ammissibile in caso di:
Technically permissible maximum towable mass in case of:
18.1. Rimorchio a timone:
Drawbar trailer:
18.2. Semirimorchio:
Semi-trailer:
18.3. Rimorchio ad asse centrale:
Centre-axle trailer:
18.4. Rimorchio non frenato:
Unbraked trailer:
19. Massa statica massima tecnicamente ammissibile al punto di aggancio:
Technically permissible max static mass at the coupling point:

Apparato motore
Power plant

20. Costruttore del motore:
Manufacturer of the engine:
21. Codice motore, come indicato sul motore:
Engine code as marked on the engine:
22. Principio di funzionamento:
Working principle:
23. Esclusivamente elettrico:
Pure electric:
23.1. Veicolo ibrido [elettrico]:
Hybrid [electric] vehicle:
24. Numero e disposizione dei cilindri:
Number and arrangement of cylinders:
25. Cilindrata:
Engine capacity:
26. Carburante:
Fuel:
26.1. Monocarburante
Mono fuel
26.2. (Solo doppia alimentazione):
(Dual-fuel only):
27. Potenza massima netta:
Maximum net power:
o potenza nominale continua max (mot. elettrico):
or maximum continuous rated power (electric motor):
28. Cambio (tipo):
Gearbox (type):

Velocità massima
Maximum speed

29. Velocità massima:
Maximum speed:

Assi e sospensione
Axles and suspension

31. Posizione dell'asse o degli assi sollevabili:
Position of retractable axle(s):
32. Posizione dell'asse o degli assi scaricabili:
Position of loadable axle(s):
33. Asse/i motore/i munito/i di sospensione pneumatica o equivalente:
Drive axle(s) fitted with air suspension or equivalent:
35. Insieme pneumatico / ruota:
Tyre / wheel combination:
1°:
2°:

Freni
Brakes

36. Freni del rimorchio a collegamento:
Trailer brake connections:
37. Pressione della condotta di alimentazione dei sistemi di frenatura dei rimorchi:
Pressure in feed line for trailer braking system:

Carrozzeria
Bodywork

38. Codice della carrozzeria:
Code for bodywork:
41. Numero e configurazione delle porte:
Number and configuration of doors:
42. Numero dei posti a sedere (compreso il conducente):
Number of seating positions (including the driver):

Dispositivo di aggancio
Coupling device

44. Numero o marchio di omologazione del dispositivo di aggancio (se installato):
Approval number or approval mark of coupling device (if fitted):
45.1. Valori caratteristici:
Characteristics values:
D: - V: - S: - U:

Prestazioni ambientali
Environmental performances

46. Livello sonoro
Sound level
A veicolo fermo: al regime di:
Stationary: at engine speed:
A veicolo in marcia:
Drive-by:
47. Livello delle emissioni dei gas di scarico:
Exhaust emission level:
48. Emissioni allo scarico:
Exhaust emissions:
Numero dell'atto normativo di base applicabile e della sua più recente modifica:
Number of the base regulatory act and latest amending regulatory act applicable:
1.1. procedura di prova: ESC
1.1. test procedure: ESC
CO: ; HC: ; NOx: ; HC+NOx:
Particolato / *Particulates:*
Opacità del fumo / *Smoke opacity* (ELR):
1.2. procedura di prova: WHSC (Euro VI)
1.2. test procedure: WHSC (Euro VI)
CO: ; THC: ; NMHC: ; NOx:
THC+NOx: ; NH_3:
Particolato (massa) / *Particulates (mass):*
Particole (numero) / *Particles (number):*
2.1. procedura di prova: ETC (eventualmente)
2.1. test procedure: ETC (if applicable)
CO: ; NOx: ; NMHC: ;THC: ;CH_4:
Particolato / *Particulates:*
2.2. procedura di prova: WHTC (Euro VI)
2.2. test procedure: WHTC (Euro VI)
CO: ; NOx: ; NMHC: ; THC:
CH_4: ; NH_3:
Particolato (massa) / *Particulates (mass):*
Particole (numero) / *Particles (number):*
48.1. Valore corretto del coefficiente di assorbimento del fumo:
Smoke corrected absorption coefficient:

Varie
Miscellaneous

50. Omologato per tipo conformemente ai requisiti di progettazione per il trasporto di merci pericolose:
classi:
Type-approved according to the design requirements for transporting dangerous goods:
classes:
51. Per veicoli speciali:
For special purpose vehicles:
52. Osservazioni:
Remarks:

Codice di immatricolazione per l'Italia: