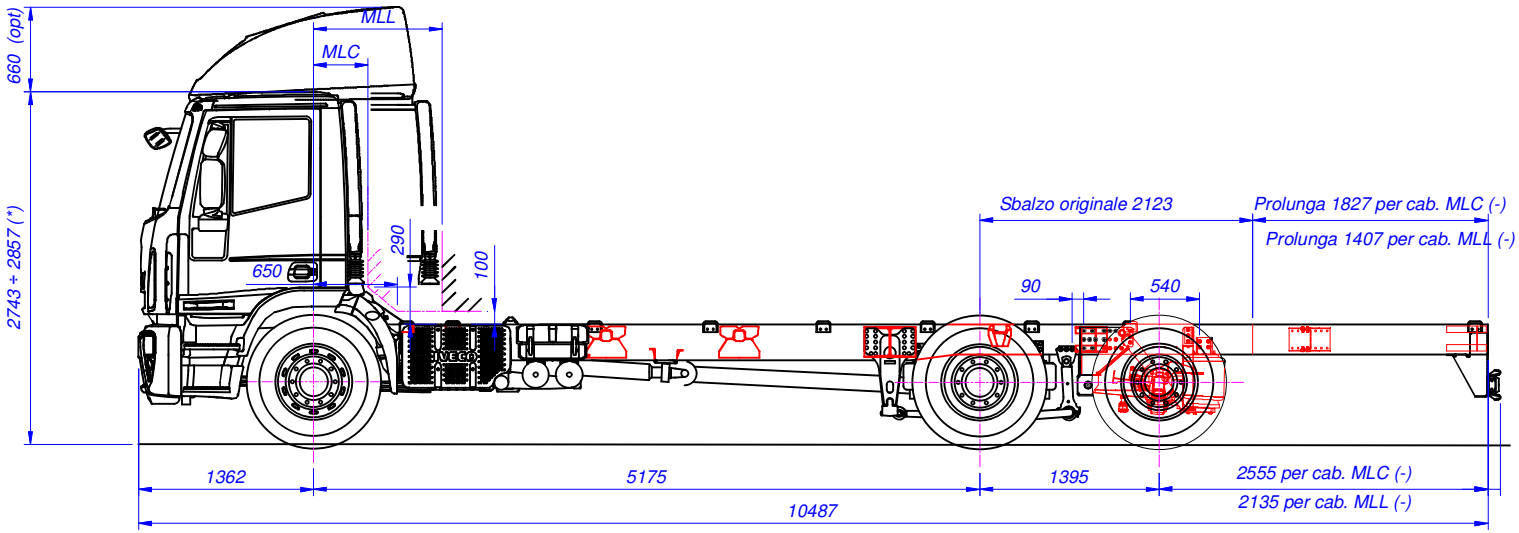

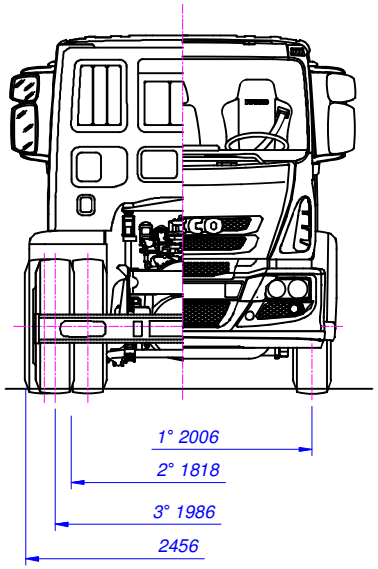

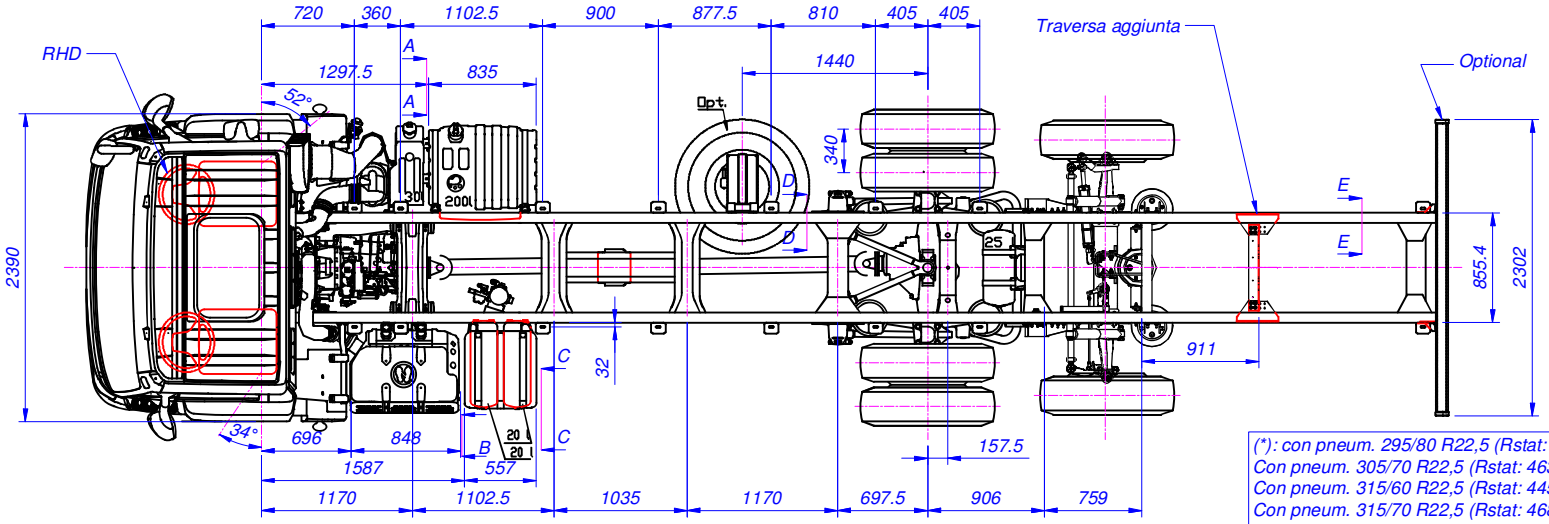

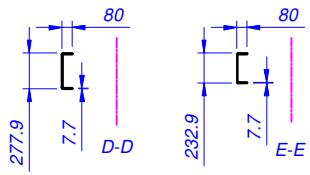

(*): con pneum. 295/80 R22,5 (Rstat: 487 mm).
Con pneum. 305/70 R22,5 (Rstat: 463 mm): -24 mm
Con pneum. 315/60 R22,5 (Rstat: 445 mm): -42 mm
Con pneum. 315/70 R22,5 (Rstat: 468 mm): -19 mm
Con pneum. 315/80 R22,5 (Rstat: 500 mm): +13 mm
Con pneum. 12 R22,5 (Rstat: 504 mm): +17 mm

Cabina MLC:
D: 300 mm senza presa aria per snorkel.
D: 420 mm con presa aria per snorkel.

Cabina MLL:
D: 880 mm senza presa aria per snorkel.
D: 1000 mm con presa aria per snorkel.

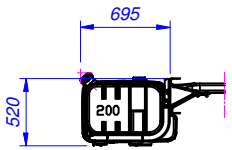

A-A

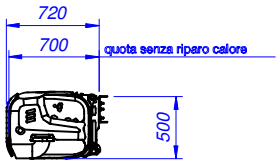

B-B

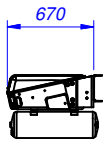

C-C

(-): salvo specifica richiesta del cliente, da definire in fase di richiesta d'offerta.

Pos.	Q.tà	Designazione, materiale, dimensione, ecc.					Codice	Modifiche
Materiale		Unificazione	Trattamento	Caratteristiche meccaniche	Massa kg	Unità di misura lineari: mm angoli:°sessagesimali	Codice grezzo	Formato disegno A3 UNI 936
Disegnato da P. Toppano		Controllato da P. Martini	Data 26.05.2015	Scala 1 : --		Quote senza indicazione di tolleranza secondo tabella UNI EN 22768/1, con grado di precisione m		Codice fornitore .....

S.T. System Truck S.p.A.
via Paesa, 28 - I 46048 Roverbella (MN)
tel. +39 0376 696809 - info@stsystemtruck.com

Disegno di proprietà della S.T. System Truck S.p.A. Vietata la riproduzione non autorizzata.
Property of S.T. System Truck S.p.A. Reproduction not permitted, all rights reserved.

TITOLO
SCHEMA TELAIO IVECO 180E..P (TIPO: ST IG190EL2CA) P=5175
CON 3° ASSE POSTERIORE STERZANTE

N° DISEGNO 55.01.02.0058 | Modifica ..... | Foglio .....