Imposta di bollo assolta mediante ... L. 18/10 ... e success. modific.

Ministero delle Infrastrutture e dei Trasporti

Dipartimento per i trasporti, la navigazione, gli affari generali ed il personale

Direzione Generale per la Motorizzazione

DIVISIONE 3

SCHEDA DI OMOLOGAZIONE CE PER TIPO DI UN VEICOLO
EC VEHICLE TYPE-APPROVAL CERTIFICATE

Notifica riguardante:
Communication concerning the:

- ~~l'omologazione CE per tipo~~
- ~~*EC type-approval*~~
- l'estensione dell'omologazione CE per tipo
- *extension of EC type-approval*
- ~~il rifiuto dell'omologazione CE per tipo~~
- ~~*refusal of EC type-approval*~~
- ~~la revoca dell'omologazione CE per tipo~~
- ~~*withdrawal of EC type-approval*~~

di un tipo di:
of a type of:

- ~~veicolo completo~~
- ~~*complete vehicle*~~
- ~~veicolo completato~~
- ~~*completed vehicle*~~
- veicolo incompleto
- *incomplete vehicle*
- ~~veicolo con varianti complete e incomplete~~
- ~~*vehicle with complete and incomplete variants*~~
- ~~veicolo con varianti completate e incomplete~~
- ~~*vehicle with completed and incomplete variants*~~

ai sensi della Direttiva n° 2007/46/CE, modificata da ultimo dal Regolamento UE n° 2018/1832 UE
with regard to Directive No. 2007/46/EC as last amended by Regulation EU No. 2018/1832 UE

Numero di omologazione CE: **e3*2007/46*0323*07**
EC type-approval number:

Motivo dell'estensione:
Reason for extension:

nuova estensione di omologazione del veicolo base (e3*2007/46*0186*11)
eliminazione versioni con motore EURO VI-C
introduzione numero di licenza certificazioni per rispondenza alla normativa sulle emissioni CO2 del consumo di carburante
aggiornamento numeri di omologazione CE e ECE
*new extension approval of stage I vehicle (e3*2007/46*0186*11)*
cancellation of versions with EURO VI-C engine
introduction of the license number certification for compliance with the CO2 emissions regulation of fuel consumption
update of EC and ECE type-approval number

SEZIONE I
SECTION I

0.1.	Marca (denominazione commerciale del costruttore): *Make (trade name of manufacturer):*	Iveco / System Truck
0.2.	Tipo: *Type:*	ST IG160E2CA
0.2.1.	Designazione/i commerciale/i: *Commercial name(s):*	210E - 220E
0.3.	Mezzi di identificazione del tipo, se marcati sul veicolo: *Means of identification of type, if marked on the vehicle:*	numero di omologazione del tipo su targhetta *type approval number on manufacturer's plate*
0.3.1.	Ubicazione della marcatura: *Location of the marking:*	su targhetta VIN *on VIN plate*
0.4.	Categoria del veicolo: *Category of vehicle:*	N3

0.5. Ragione sociale e indirizzo del fabbricante del veicolo completo / completato:
Company name and address of manufacturer of the complete/completed vehicle:

S.T. System Truck S.p.A.
I-46048 Roverbella (MN) - via Paesa, 28

0.5.1. Per i veicoli omologati in più fasi, ragione sociale e indirizzo del fabbricante della/e fase/i iniziali/precedenti del veicolo:
For multi-stage approved vehicles, company name and address of the manufacturer of the base/previous stage(s) vehicle:

Iveco S.p.A.
I-10156 Torino - via Puglia, 35

Nome e indirizzo del costruttore del veicolo completato:
Name and address of manufacturer of the completed vehicle:

non ricorre
not applicable

0.8. Denominazione/i e indirizzo/i dello/gli stabilimento/i di montaggio:
Name(s) and address(es) of assembly plant(s):

S.T. System Truck S.p.A.
I-46048 Roverbella (MN) - via Paesa, 28

0.9 Eventualmente, nome e indirizzo del rappresentante del costruttore:
Name and address of the manufacturer's representative (if any):

non ricorre
not applicable

SEZIONE 2
SECTION II

Il sottoscritto certifica l'esattezza della descrizione del costruttore formulata nella scheda informativa allegata riguardante il/i veicolo/i sopra descritto/i (uno o più campioni del/i quale/i sono stati scelti dall'autorità che rilascia l'omologazione CE per tipo e presentato/i dal costruttore come prototipo/i del tipo da omologare) e che i risultati delle prove allegati alla scheda si riferiscono a tale tipo di veicolo.
The undersigned hereby certifies the accuracy of the manufacturer's description in the attached information document of the vehicle(s) described above ((a) sample(s) having been selected by the EC type-approval authority and submitted by the manufacturer as prototype(s) of the vehicle type) and that the attached test results are applicable to the vehicle type.

1 Per veicoli completi, completati e loro varianti:
For complete and completed vehicles/variants:

non ricorre
not applicable

~~Il tipo di veicolo soddisfa / non soddisfa le prescrizioni tecniche di tutti gli atti normativi applicabili, come stabilito dall'allegato IV e dall'allegato XI della direttiva 2007/46/CE.~~
~~*The vehicle type meets/does not meet the technical requirements of all the relevant regulatory acts as prescribed in Annex IV and Annex XI to Directive 2007/46/EC.*~~

2 Per veicoli incompleti/varianti:
For incomplete vehicles/variants:

ricorre
applicable

Il tipo di veicolo soddisfa / ~~non soddisfa~~ le prescrizioni tecniche degli atti normativi elencati nella tabella della pagina 2.
The vehicle type meets / ~~does not~~ meet the technical requirements of the regulatory acts listed in the table on side 2.

3. L'omologazione è rilasciata / ~~rifiutata~~ / ~~revocata~~.
The approval is granted / ~~refused~~ / ~~withdrawn~~.

4. L'omologazione è rilasciata ai sensi dell'articolo 20 e la sua validità è pertanto limitata al [giorno/mese/anno].
The approval is granted in accordance with Article 20 and the validity of the approval is thus limited to dd/mm/yy.

non ricorre
not applicable

Luogo: Roma, Italia
Place:

Data: 21 APR. 2020
Date:

Firma:
Signature:

Il Direttore della Divisione
.....
(dott. ing. Fausto FEDELE)

Allegati: Fascicolo di omologazione.
Attachments: Information package.

Nome/i e campione/i della firma della/e persona/e autorizzata/e a firmare i certificati di conformità e dichiarazione relativa alle sue/loro mansioni nell'azienda.
Name(s) and specimen(s) of the signature of the person(s) authorized to sign certificates of conformity and a statement of their position in the company.

SCHEDA DI OMOLOGAZIONE CE PER TIPO DI VEICOLO
EC VEHICLE TYPE-APPROVAL CERTIFICATE

Pagina 2
Side 2

La presente omologazione CE per tipo si basa, per varianti o versioni incomplete e completate di veicoli, sulla/e omologazione/i dei veicoli incompleti che seguono:
This EC type-approval is, where incomplete and completed vehicles, variants or versions are concerned, based on the approval(s) for incomplete vehicles listed below:

Fase 1: Costruttore del veicolo di base: Iveco S.p.A.
Stage 1: Manufacturer of the base vehicle: I-10156 Torino - via Puglia, 35

Numero di omologazione CE per tipo: e3*2007/46*0186* con l'estensione indicata al punto 0.2.2. della scheda informativa
EC type-approval number: *e3*2007/46*0186** *with the extension specified at point 0.2.2. of the information document*

Data: vedere punto 0.2.2. della scheda informativa
Dated: *see at point 0.2.2. of the information document*

Applicabile alle varianti o versioni (a seconda dei casi): ??????? - ??????????
Applicable to variants or versions (as appropriate):

Fase 2: Costruttore: S.T. System Truck S.p.A.
Stage 2: Manufacturer: I-46048 Roverbella (MN) - Via Paesa, 28

Numero di omologazione CE per tipo: e3*2007/46*0323*07
EC type-approval number:

Data: 21.04.2020
Dated:

Applicabile alle varianti o versioni (a seconda dei casi): I? - C??11??????0A??P2 ?
Applicable to variants or versions (as appropriate):

Se l'omologazione comprende una o più varianti o versioni (a seconda dei casi) incomplete, elencare le varianti o versioni (a seconda dei casi) complete o quelle completate.
In the case where the approval includes one or more incomplete variants or versions (as appropriate), list those variants or versions (as appropriate) which are complete or completed.

Variante/i complete/completate: non ricorre
Complete/completed variant(s): *not applicable*

Elenco dei requisiti del tipo di veicolo, di variante o di versione incompleti omologati (tenendo conto eventualmente del campo d'applicazione e della più recente modifica per ciascuno degli atti normativi che seguono):
List of requirements applicable to the approved incomplete vehicle type, variant or version (as appropriate, taking account of the scope and latest amendment to each of the regulatory acts listed below):

Voce *Item*	Elemento *Subject*	Riferimento all'atto normativo *Regulatory act reference*	Ultima modifica *Last amended*	Applicabile alla variante o, se necessario, alla versione *Applicable to variant or, if need be, to version*
(*)	(*)	(*)	(*)	(*)

(*) vedere allegati
see enclosure

In caso di veicoli per uso speciale, di deroghe concesse o di particolari disposizioni applicate ai sensi dell'allegato XI e di deroghe concesse ai sensi dell'articolo 20:
In the case of special purpose vehicles, exemptions granted or special provisions applied pursuant to Annex XI and exemptions granted pursuant to Article 20:

Rif. all'atto normativo *Regulatory act referenc*	Numero della voce *Item number*	Tipo di omologazione e natura della deroga *Kind of approval and nature of exemption*	Applicabile alla variante o, se necessario, alla versione *Applicable to variant or, if need be, to version*
(-)	(-)	(-)	(-)

(-) non ricorre
not applicable

Appendice dell'omologazione CE n° e3*2007/46*0323*07
Appendix of the EC type approval No. e3*2007/46*0323*07
Appendice
Appendix

Elenco degli atti normativi a cui il tipo di veicolo è conforme
List of regulatory acts to which the type of vehicle complies

(da compilare solo in caso di omologazione ai sensi dell'articolo 6, paragrafo 3).
(to be filled in only in the case of type-approval in accordance with Article 6(3))

Vedere parte III della scheda informativa n° ST_IG160E2CA_07 del 17.02.2020
See Part III of information document No. of

RISULTATI DELLE PROVE (ALLEGATO VIII)
dell'omologazione CE n° e3*2007/46*0323*07

TEST RESULTS (ANNEX VIII)
of the EC type approval No. e3*2007/46*0323*07

Vedere all. VIII della scheda informativa n° ST_IG160E2CA_07 del 17.02.2020
See annex VIII of information document No. of

INDICE DEL FASCICOLO DI OMOLOGAZIONE
INDEX TO THE INFORMATION PACKAGE

Numero di omologazione CE per tipo: *EC type-approval number:*	**e3*2007/46*0323***	estensione: **07** *extension:*	revisione: --- *revision:*

Veicolo: *Vehicle:*		Autotelaio per autoveicolo *Chassis without bodywork*
Categoria del veicolo: *Category of vehicle:*		N3
Nome e indirizzo del costruttore: *Name and address of manufacturer:*	(fase 1) *(stage 1)*	Iveco S.p.A. I-10156 Torino - via Puglia, 35
	(fase 2) *(stage 2)*	S.T. System Truck S.p.A. I-46048 Roverbella (MN) - Via Paesa, 28
Nome e indirizzo dell'eventuale rappresentante del costruttore: *Name and address of the manufacturer's representative (if any):*		non ricorre *not applicable*
Nome e indirizzo del trasformatore: *Name and address of converter:*		S.T. System Truck S.p.A. I-46048 Roverbella (MN) - Via Paesa, 28
Nome e indirizzo dell'allestitore: *Name and address of bodybuilder:*		non ricorre *not applicable*
Marca (denominazione commerciale del costruttore): *Make (trade name of manufacturer):*		Iveco / System Truck
Tipo: *Type:*		ST IG160E2CA
Denominazione commerciale: *Commercial description:*		210E - 220E

Verbale con relativi allegati: *Test report with relative attachments:*	12673/V	del *of*	28.02.2020

Scheda informativa: *Information document:*	ST_IG160E2CA_07	parte I *part I*	del *of*	17.02.2020
Possibili combinazioni (tipo / varianti / versioni) *Permissible combinations (type / variants / versions)*	ST_IG160E2CA_07	parte II *part II*	del *of*	17.02.2020
Numeri di omologazione (per omologazione mista) *Type-approval numbers (for mixed type-approval)*	ST_IG160E2CA_07	parte III *part III*	del *of*	17.02.2020
Dati generali *General*	ST_IG160E2CA_07	allegato 0.0 *annex 0*	del *of*	17.02.2020
Definizione tipo / varianti / versioni *Type / variants / versions definition*	ST_IG160E2CA_07	allegato 0 *annex 0*	del *of*	17.02.2020
Masse e dimensioni *Masses and dimensions*	ST_IG160E2CA_07	allegato 1 *annex 1*	del *of*	17.02.2020
Motopropulsore *Power plant*	ST_IG160E2CA_07	allegato 2 *annex 2*	del *of*	17.02.2020
Trasmissione *Transmission*	ST_IG160E2CA_07	allegato 3 *annex 3*	del *of*	17.02.2020
Sospensione *Suspension*	ST_IG160E2CA_07	allegato 4 *annex 4*	del *of*	17.02.2020

Disegni allegati:
Attachment drawings:

Interasse (1° ÷ 2° asse):
Wheelbase (1st ÷ 2nd axle):

disegno complessivo: *overall drawing:*	3105	mm	55.01.02.0031	rev.5	del / *of*	07.03.2016
	3690	mm	55.01.02.0032	rev.5	del / *of*	07.03.2016
	4185	mm	55.01.02.0033	rev.5	del / *of*	07.03.2016
	4455	mm	55.01.02.0034	rev.5	del / *of*	07.03.2016
	4815	mm	55.01.02.0035	rev.5	del / *of*	07.03.2016
	5175	mm	55.01.02.0036	rev.5	del / *of*	07.03.2016
	5670	mm	55.01.02.0037	rev.5	del / *of*	07.03.2016
	6210	mm	55.01.02.0038	rev.7	del / *of*	09.04.2019

disegno sospensione asse aggiunto: *suspension drawing of added axle:*	10.01.00.0030	del / *of*	18.02.2014
schema impianto frenante: *brake system layout drawing:*	25.01.05.0028	del / *of*	**17.01.2020**
schema impianto pneumatico: *pneumatic system layout drawing:*	25.01.05.0028	del / *of*	**17.01.2020**
disegno asse aggiunto: *added axle drawing:*	7187045	del / *of*	11.04.2005
disegno massa frenante dell'asse aggiunto: *brake drawing of added axle:*	504079030	del / *of*	23.11.2007
disegno dispositivo di protezione antincastro posteriore: *rear underrun protective device drawing:*	5801312550	del / *of*	02.10.2009

Documentazione allegata:
Attachment documentation:

Nomine e deleghe - deposito firme delle persone autorizzate a firmare i Certificati di Conformità
Power of attorney to sign the EC Certificate of Conformity

Certificato di Conformità per veicoli incompleti
EC Certificate of Conformity for incomplete vehicle

MINISTERO DEI TRASPORTI
E DELLA NAVIGAZIONE
Dipartimento ... Terrestri
Unità di Gestione ... e della
Sicurezza dei Trasporti ... - MOT 2
ORIGINALE
CON ATTO N. e3*2007/46*0323*07
DEL 21 APR. 2020

INDICE DELLA SCHEDA INFORMATIVA
INDEX TO THE INFORMATION DOCUMENT

		Pagina / *page* :
	MOTIVI DELL'ESTENSIONE - RIEPILOGO *REASONS FOR EXTENSION - HISTORY*	2
	PARTE I *PART I*	5
0.	DATI GENERALI *GENERAL*	5
1.	CARATTERISTICHE COSTRUTTIVE GENERALI DEL VEICOLO *GENERAL CONSTRUCTION CHARACTERISTICS OF THE VEHICLE*	6
2.	MASSE E DIMENSIONI *MASSES AND DIMENSIONS*	7
3.	CONVERTITORE DELL'ENERGIA DI PROPULSIONE *PROPULSION ENERGY CONVERTER*	10
4.	TRASMISSIONE *TRANSMISSION*	17
5.	ASSI *AXLES*	18
6.	ORGANI DI SOSPENSIONE *SUSPENSION*	19
7.	DISPOSITIVI DELLO STERZO *STEERING*	20
8.	FRENI *BRAKES*	20
9.	CARROZZERIA *BODYWORK*	21
11.	COLLEGAMENTI TRA VEICOLI TRATTORI E RIMORCHI O SEMIRIMORCHI *CONNECTIONS BETWEEN TOWING VEHICLES AND TRAILERS AND SEMI-TRAILERS*	26
12.	VARIE *MISCELLANEOUS*	27
13.	NORME PARTICOLARI PER AUTOBUS DI LINEA O GRANTURISMO *SPECIAL PROVISIONS FOR BUSES AND COACHES*	27
16.	ACCESSO ALL'INFORMAZIONE SULLA RIPARAZIONE E LA MANUTENZIONE DEL VEICOLO *ACCESS TO VEHICLE REPAIR AND MAINTENANCE INFORMATION*	27
	PARTE II *PART II*	
	PARTE III *PART III*	
	TABELLA MATRICI TIPO - VARIANTI - VERSIONI *TABLE TYPE - VARIANTS - VERSIONS MATRIX*	All. 0

MOTIVI DELL'ESTENSIONE - RIEPILOGO
REASONS FOR EXTENSION - HISTORY

Est. *Ext.*	Rev. *Rev.*	Data *Date*	Descrizione *Descripton*	Parte I *Part I*	Parte II *Part II*	Parte III *Part III*
00	00	31.03.2014	Nuova omologazione *New Approval*	X	X	X
01	00	12.01.2015	Variazione ragione sociale e sede legale e produttiva del costruttore fase 2 *Change to company name and registered office and production of the manufacturer stage 2*	X		
			Aggiunto serbatoio con capacità 140 litri *Added tank with a capacity of 140 liters*	X		
			Rettifica tabella pneumatici *Adjustment table tires*	X		
			Aggiornato numeri CE ed ECE *Adjustment of EC and ECE type-approval number*			X
02	00	14.07.2015	Variazione caratteristiche costruttive del veicolo fase 1 *Variation of general construction characteristics of the stage I vehicle*	X	X	X
			Nuovi specchi retrovisori di cat. V del veicolo fase 1 *Introduction of new cat. V mirror of stage I verhicle*	X		X
			Nuovi ganci e relative marcature CE e ECE del veicolo fase 1 *New coupling device and related EC and ECE type-approval of stage I vehicle*	X		X
			Introduzione dispositivi AEBS e LDWS *Introduction of AEBS and LDWS systems*			X
			Aggiornato numeri CE ed ECE *Adjustment of EC and ECE type-approval number*			X
03	00	28.07.2016	nuova estensione di omologazione del veicolo base *new extension approval of stage I vehicle*	X		
			introduzione di nuove versioni (rispondenti alle norme EURO VI-C) *introduction of new versions (complaiant to EURO VI-C)*		X	X
			correzione rapporti al ponte errati per i cambi ZF-Allison *correction of wrong rations of ZF-Allison gears*	X		
			aggiornamento elenco pneumatici *updating tyres list*	X		
			aggiornamento numeri di omologazione CE e ECE *update of EC and ECE type-approval number*			X
03	01	09.10.2017	Nuove versioni del veicolo fase I *New versions of stage I vehcile*		X	
			Correzione dei valori riportati nella tabella dei pneumatici *Adjustment of value reported on table pneumatic*	X		
03	02	28.07.2016	Nuova est. di omologazione del veicolo base (e3*2007/46*0186*07) *New extension approval of stage I vehicle*	X		
			Introduzione del carburante HVO in alternativa *Introduction of fuel HVO in alternative*	X		
			Aggiornamento numeri di omologazione CE e ECE *Update of EC and ECE type-approval number*			X

Est. *Ext.*	Rev. *Rev.*	Data *Date*	Descrizione *Descripton*	Parte I *Part I*	Parte II *Part II*	Parte III *Part III*
04	00	19.02.2018	nuova estensione di omologazione del veicolo base (e3*2007/46*0186*08) *new extension approval of stage I vehicle (e3*2007/46*0186*08)*	X		
			cancellazione classe OX per adeguamento alle prescrizioni ADR 2017 *cancellation of the OX Class for adaptation to ADR 2017 requirements*	X		X
			eliminazione delle versioni ??????????????6??? ? (EURO VI) *cancellation of versions ??????????????6??? ? (EURO VI)*	X	X	X
			aggiornamento numeri di omologazione CE e ECE *update of EC and ECE type-approval number*			X
05	00	03.06.2019	nuova estensione di omologazione del veicolo base (e3*2007/46*0186*09) *new extension approval of stage I vehicle (e3*2007/46*0186*09)*	X		
			nuove versioni EURO VI D *new versions complaiant to EURO VI D*	X	X	X
			nuovi rapporti al ponte *new rear ratios*	X		
			nuovo tipo assale per il ponte motore *new type for power axle*	X		
			nuova guida Bosch 8095 *new Bosch 8095 guide*	X		
			nuovi codice VIN *new VIN codes*	X		
			nuova traversa posteriore e nuovi ganci traino *new rear cross-member and new towing hoocks*	X		
			aggiornamento numeri di omologazione CE e ECE *update of EC and ECE type-approval number*			X
06	00	13.11.2019	nuova estensione di omologazione del veicolo base (e3*2007/46*0186*10) *new extension approval of stage I vehicle (e3*2007/46*0186*10)*	X		
			rispondenza ADR 2019 *compliance with ADR 2019 standard*	X		X
			aggiornamento numeri di omologazione CE e ECE *update of EC and ECE type-approval number*			X

Est. *Ext.*	Rev. *Rev.*	Data *Date*	Descrizione *Descripton*	Parte I *Part I*	Parte II *Part II*	Parte III *Part III*
07	00	17.02.2020	**le modifiche introdotte dal costruttore di fase 1 non influenzano l'omologazione di fase 2** ***the changes introduced by the stage 1 manufacturer do not affect the stage 2 approval***	X	X	X
			S.T. System Truck non apporta modifiche significative alla propria trasformazione ***S.T. System Truck makes no changes to its***	X	X	X
			nuova estensione di omologazione del veicolo base (e3*2007/46*0186*11) ***new extension approval of stage I vehicle (e3*2007/46*0186*11)***	X		
			eliminazione versioni con motore EURO VI-C ***cancellation of versions with EURO VI-C engine***	X	X	
			introduzione numero di licenza certificazioni per rispondenza alla normativa sulle emissioni CO2 del consumo di carburante ***introduction of the license number certification for compliance with the CO2 emissions regulation of fuel consumption***	X		X
			aggiornamento numeri di omologazione CE e ECE ***update of EC and ECE type-approval number***			X

PARTE I
PART I

0. **DATI GENERALI**
GENERAL

0.1.	Marca (denominazione commerciale del costruttore): *Make (trade name of manufacturer):*	Iveco / System Truck	
0.2.	Tipo: *Type:*	ST IG160E2CA	
	Varianti: *Variants:*	vedere allegato n° *see annex Nr. 0*	0
	Versioni: *Versions:*	vedere allegato n° 0 *see annex Nr. 0*	
0.2.1.	Eventuale/i designazione/i commerciale/i: *Commercial name(s) (if available):*	vedere allegato n° *see annex Nr. 0.0*	0.0
0.2.2.1.	Valori consentiti dei parametri per l'omologazione in più fasi per utilizzare i valori delle emissioni dei veicoli di base (inserire un intervallo se del caso): *Allowed Parameter Values for multistage type approval to use the base vehicle emission values (insert range if applicable):*	non ricorre *not applicable*	
	Massa del veicolo finale (in kg): *Final Vehicle mass (in kg):*	non ricorre *not applicable*	
	Zona anteriore per il veicolo finale (in cm^2): *Frontal area for final vehicle (in cm^2):*	non ricorre *not applicable*	
	Resistenza al rotolamento (kg/t): *Rolling resistance (kg/t):*	non ricorre *not applicable*	
	Sezione trasversale dell'ingresso di aria della calandra anteriore (in cm^2): *Cross-sectional area of air entrance of the front grille (in cm^2):*	non ricorre *not applicable*	

0.2.2. Per i veicoli omologati in più fasi, documentazione di omologazione del veicolo nella fase iniziale/precedente (elencare le informazioni per ciascuna fase; si può usare una matrice):
For multi-stage approved vehicles, type-approval information of the base/previous stage vehicle (list the information for each stage. This can be done with a matrix):

Tipo: *Type:*	IG160E2CA		
Variante/i: *Variant(s):*	???????		
Versione/i: *Version(s):*	??????????		
Numero di omologazione e numero dell'estensione: *Type-approval number, including extension number:*	**e3*2007/46*0186*11**	del *of*	**23.12.2019**

0.3.	Mezzi di identificazione del tipo, se marcati sul veicolo: *Means of identification of type, if marked on the vehicle:*	numero di omologazione del tipo su targhetta *type approval number on manufacturer's plate*	
0.3.1.	Posizione della marcatura: *Location of that marking:*	su targhetta VIN *on VIN plate*	
0.4.	Categoria del veicolo: *Category of vehicle:*	N3	

0.4.1.	Classificazione/i in base alle merci pericolose che il veicolo deve trasportare: *Classification(s) according to the dangerous goods which the vehicle is intended to transport:*	vedere allegato n° 0.0 *see annex Nr. 0.0*
0.5.	Nome della società e indirizzo del costruttore: *Company name and address of manufacturer:*	S.T. System Truck S.p.A. I-46048 Roverbella (MN) - Via Paesa, 28
0.5.1.	Per i veicoli omologati in più fasi, ragione sociale e indirizzo del fabbricante del veicolo nella fase iniziale / precedente: *For multi-stage approved vehicles, company name and address of the manufacturer of the base/previous stage(s) vehicle:*	Iveco S.p.A. I-10156 Torino - via Puglia, 35
0.8.	Denominazione/i e indirizzo/i dello/gli stabilimento/i di montaggio: *Name(s) and address(es) of assembly plant(s):*	S.T. System Truck S.p.A. I-46048 Roverbella (MN) - Via Paesa, 28
0.9.	Denominazione e indirizzo dell'(eventuale) rappresentante del costruttore: *Name and address of the manufacturer's representative (if any):*	non ricorre *not applicable*

1. **CARATTERISTICHE COSTRUTTIVE GENERALI DEL VEICOLO**
GENERAL CONSTRUCTION CHARACTERISTICS OF THE VEHICLE

1.1. Fotografie e/o disegni di un veicolo rappresentativo:
Photographs and/or drawings of a representative vehicle:

Fotografia ¾ anteriore
Photo ¾ front

Fotografia ¾ posteriore
Photo ¾ rear

varianti - versioni: ?? - ??????????????????
variants - versions:

1.3.	Numero di assi e di ruote: *Number of axles and wheels:*	3 assi, *axles,*	6 ruote *wheels*	
1.3.1.	Numero e posizione degli assi a ruote gemellate: *Number and position of axles with twin wheels:*	1 asse, *axle,*	2° asse *2nd axle*	
1.3.2.	Numero e posizione degli assi sterzanti: *Number and position of steered axles:*	2 assi, *axles,*	1° e 3° asse *1st and 3rd axle*	
1.3.3.	Assi motore (numero, posizione, interconnessione): *Powered axles (number, position, interconnection):*	1 asse, *axle,*	2° asse, *2nd axle,*	albero di trasm. *propeller shaft*
1.4.	Telaio (se esiste) (disegno complessivo): *Chassis (if any) (overall drawing):*	vedere allegato n° 0.0 *see annex Nr. 0.0*		
1.6.	Posizione e disposizione del motore: *Position and arrangement of the engine:*	in prossimità dell'asse anteriore, longitudinale *at the front, lengthwise*		

1.8.	Lato di guida: *Hand of drive:*	a sinistra *left*	oppure *or*	a destra *right*
1.8.1.	Il veicolo è predisposto per la circolazione stradale: *Vehicle is equipped to be driven in:*	a destra *right hand traffic*	oppure *or*	a sinistra *left hand traffic*
1.9.	Specificare se il veicolo a motore è destinato a trainare un semirimorchio o altri rimorchi e, se il rimorchio è un semirimorchio, un rimorchio a timone, un rimorchio ad asse centrale o un rimorchio a timone rigido: *Specify if the towing vehicle is intended to tow semi-trailers or other trailers and, if the trailer is a semi-, drawbar-, centre-axle- or rigid drawbar trailer:*	non ricorre *not applicable*		
1.10.	Specificare se il veicolo è adibito al trasporto di merci a temperatura controllata: *Specify if the vehicle is specially designed for the controlled-temperature carriage of goods:*	non ricorre *not applicable*		
2.	**MASSE E DIMENSIONI** (in kg e mm) ***MASSES AND DIMENSIONS*** *(in kg and mm)* (eventualmente con riferimento ai disegni) *(refer to drawing where applicable)*			
2.1.	Interasse o interassi (a pieno carico) *Wheelbase(s) (fully loaded)*			
2.1.1.	Veicoli a 2 assi: *Two-axle vehicles:*	non ricorre *not applicable*		
2.1.2.	Veicoli a 3 o più assi: *Vehicles with three or more axles:*	ricorre *applicable*		
2.1.2.1.	Distanza tra assi consecutivi, da quello in posizione più avanzata a quello in posizione più arretrata: *Axle spacing between consecutive axles going from the foremost to the rearmost axle:*	vedere allegato n° 1 *see annex Nr. 1*		
2.1.2.2.	Distanza totale tra gli assi: *Total axle spacing:*	vedere punto 2.1.2.1. *see item No. 2.1.2.1.*		

2.3.1. Carreggiata di ciascun asse sterzante:
Track of each steered axle:

assi *axles*	carreggiata *track*
1	1990
3	1990

2.3.2. Carreggiata di tutti gli altri assi:
Track of all other axles:

assi *axles*	carreggiata *track*
2	1820

2.4.	Dimensioni (fuori tutto) del veicolo *Range of vehicle dimensions (overall)*	
2.4.1.	Telai non carrozzati *For chassis without bodywork*	
2.4.1.1	Lunghezza: *Length:*	
2.4.1.1.1	Lunghezza massima ammissibile: *Maximum permissible length:*	vedere punto 1.4. *see point 1.4.*
2.4.1.1.2	Lunghezza minima ammissibile: *Minimum permissible length:*	vedere punto 1.4. *see point 1.4.*
2.4.1.2	Larghezza: *Width:*	2500 - 2550

2.4.1.2.1	Larghezza massima ammissibile: *Maximum permissible width:*	2550 oppure / *or* 2600 nel caso di veicoli ATP *in the case of vehicles designed for ATP*
2.4.1.2.2	Larghezza minima ammissibile: *Minimum permissible width:*	non ricorre *not applicable*
2.4.1.3	Altezza (in ordine di marcia) (per sospensioni regolabili in altezza, indicare la posizione normale di marcia: *Height (in running order) (for suspensions adjustable for height, indicate normal running position):*	vedere punto 1.4. *see point 1.4.*
2.4.2.	Telai carrozzati *For chassis with bodywork*	
2.4.2.1.	Lunghezza: *Length:*	non ricorre *not applicable*
2.4.2.1.1.	Lunghezza della superficie di carico: *Length of the loading area:*	non ricorre *not applicable*
2.4.2.2.	Larghezza: *Width:*	non ricorre *not applicable*
2.4.2.2.1.	Spessore delle pareti (in caso di veicoli destinati al trasporto di merci a temperatura controllata): *Thickness of the walls (in the case of vehicles designed for controlled-temperature transport of goods):*	non ricorre *not applicable*
2.4.2.3.	Altezza (in ordine di marcia) (per sospensioni regolabili in altezza, indicare la posizione normale di marcia): *Height (in running order) (for suspensions adjustable for height, indicate normal running position):*	non ricorre *not applicable*
2.5.	Massa minima sugli assi sterzanti dei veicoli incompleti: *Minimum mass on the steering axle(s) for incomplete vehicles:*	3110
2.6.	Massa in ordine di marcia *Mass in running order*	

Variante / *variant*:

a) massima e minima per ogni variante:
a) maximum and minimum for each variant:

I4: 5330 ÷ 6010
I6: 5420 ÷ 6260

b) massa di ciascuna versione (deve essere fornita una matrice):
b) mass of each version (a matrix must be provided):

vedere allegato n° 1
see annex Nr. 1

2.6.1. Distribuzione di tale massa tra gli assi e, nel caso di un semirimorchio o di un rimorchio ad asse centrale o a timone rigido, massa gravante sul punto di aggancio:
Distribution of this mass among the axles and, in the case of a semi-trailer, a rigid drawbar trailer or a centre-axle trailer, the mass on the coupling:

Variante / *variant*:	1°	2°	3°
a) massima e minima per ogni variante: *a) maximum and minimum for each variant:*	I4: 2985 ÷ 3260 I6: 3080 ÷ 3450	1517 ÷ 1795 1514 ÷ 1834	814 ÷ 955 813 ÷ 976

b) massa di ciascuna versione (deve essere fornita una matrice):
b) mass of each version (a matrix must be provided):

vedere allegato n° 1
see annex Nr. 1

2.6.2. Massa dei dispositivi opzionali [come definito all'articolo 2, punto 5, del regolamento (UE) n. 1230/2012]:
Mass of the optional equipment (as defined in point (5) of Article 2 of Regulation (EU) No 1230/2012:

non ricorre
not applicable

2.7.	Massa minima del veicolo completo dichiarata dal costruttore, nel caso di un veicolo incompleto: *Minimum mass of the completed vehicle as stated by the manufacturer, in the case of an incomplete vehicle:*	5620
2.8.	Massa massima a pieno carico tecnicamente ammissibile dichiarata dal costruttore: *Technically permissible maximum laden mass stated by the manufacturer:*	vedere allegato n° 1 *see annex Nr. 1*
2.8.1.	Distribuzione di tale massa tra gli assi e, per semirimorchi o rimorchi ad asse centrale, carico gravante sul punto di traino: *Distribution of this mass among the axles and, in the case of a semi-trailer or centre-axle trailer, load on the coupling point:*	vedere allegato n° 1 *see annex Nr. 1*
2.9.	Carico/massa massima tecnicamente ammissibile su ciascun asse: *Technically permissible maximum mass on each axle:*	vedere allegato n° 1 *see annex Nr. 1*
2.10.	Massa tecnicamente ammissibile su ciascun gruppo di assi: *Technically permissible mass on each group of axles:*	vedere allegato n° 1 *see annex Nr. 1*
2.11.	Massa massima rimorchiabile tecnicamente ammissibile del veicolo trainante in caso di *Technically permissible maximum towable mass of the towing vehicle in case of*	
2.11.1.	Rimorchio a timone: *Drawbar trailer:*	vedere allegato n° 1 *see annex Nr. 1*
2.11.2.	Semirimorchio: *Semi-trailer:*	non ricorre *not applicable*
2.11.3.	Rimorchio ad asse centrale: *Centre-axle trailer:*	vedere punto 2.11.1. *see point 2.11.1.*
2.11.4.	Rimorchio a timone rigido: *Rigid drawbar trailer:*	vedere punto 2.11.1. *see point 2.11.1.*
2.11.5.	Massa massima tecnicamente ammissibile a pieno carico del veicolo combinato: *Technically permissible maximum laden mass of the combination:*	vedere allegato n° 1 *see annex Nr. 1*
2.11.6.	Massa massima del rimorchio non frenato: *Maximum mass of unbraked trailer:*	750
2.12.	Massa massima tecnicamente ammissibile sul punto di aggancio *Technically permissible maximum mass at the coupling point*	
2.12.1.	- di un veicolo trainante: *- of a towing vehicle:*	frenatura ad inerzia 140 *inertia braking system:* frenatura continua: 1000 *continuos braking system:*
2.12.2.	- di un semirimorchio, un rimorchio ad asse centrale o un rimorchio a timone rigido: *- of a semi-trailer, a centre-axle trailer or a rigid drawbar trailer:*	non ricorre *not applicable*
2.16.	Masse massime ammissibili per l'immatricolazione/ammissione alla circolazione (facoltativo) *Registration/in service maximum permissible masses (optional)*	
2.16.1.	Massa massima ammissibile a pieno carico per l'immatricolazione / ammissione alla circolazione:	non ricorre

	Registration/in service maximum permissible laden mass:	*not applicable*
2.16.2.	Massa massima ammissibile su ogni asse per l'immatricolazione/ammissione alla circolazione e, in caso di semirimorchio o rimorchio ad asse centrale, carico previsto sul punto di aggancio dichiarato dal costruttore se inferiore alla massa massima tecnicamente ammissibile sul punto di aggancio:	non ricorre
	Registration/in service maximum permissible mass on each axle and, in the case of a semi-trailer or centre-axle trailer, intended load on the coupling point stated by the manufacturer if lower than the technically permissible maximum mass on the coupling point:	*not applicable*
2.16.3.	Massa massima ammissibile su ogni gruppo di assi per l'immatricolazione/ammissione alla circolazione:	non ricorre
	Registration/in service maximum permissible mass on each group of axles:	*not applicable*
2.16.4.	Massa massima rimorchiabile ammissibile per l'immatricolazione/ammissione alla circolazione:	non ricorre
	Registration/in service maximum permissible towable mass:	*not applicable*
2.16.5.	Massa massima ammissibile del veicolo combinato per l'immatricolazione / ammissione alla circolazione:	non ricorre
	Registration/in service maximum permissible mass of the combination:	*not applicable*
2.17.	Veicoli oggetto di omologazione in più fasi [solo nel caso di veicoli incompleti o completati appartenenti alla categoria N1 che rientrano nel campo di applicazione del regolamento (CE) n. 715/2007]:	non ricorre
	Vehicle submitted to multi-stage type-approval (only in the case of incomplete or completed vehicles of category N1 within the scope of Regulation (EC) No 715/2007:	*not applicable*
2.17.1.	Massa del veicolo di base in ordine di marcia:	non ricorre
	Mass of the base vehicle in running order:	*not applicable*
2.17.2.	Massa aggiunta standard (DAM), calcolata in conformità alla sezione 5 dell'allegato XII del regolamento (CE) n. 692/2008:	non ricorre
	Default added mass (DAM), calculated in accordance with Section 5 of Annex XII to Regulation (EC) No 692/2008:	*not applicable*
3.	**CONVERTITORE DELL'ENERGIA DI PROPULSIONE**	
	PROPULSION ENERGY CONVERTER	
3.1.	Costruttore del convertitore o dei convertitori dell'energia di propulsione:	FPT Industrial S.p.A.
	Manufacturer of the propulsion energy converter(s):	
3.1.1	Codice del costruttore (apposto sul convertitore dell'energia di propulsione, o altri mezzi di identificazione):	vedere allegato n° 2
	Manufacturer's code (as marked on the propulsion energy converter or other means of identification):	*see annex Nr. 2*
3.1.2.	Eventuale numero di omologazione comprendente il marchio di identificazione del carburante (solo per veicoli pesanti):	**e3*595/2009*2018/932D*1033* Diesel (B7)**
	Approval number (if appropriate) including fuel identification marking: (heavy-duty vehicles only):	
3.2.	Motore a combustione interna	
	Internal combustion engine	
3.2.1.1.	Principio di funzionamento:	accensione spontanea
	Working principle:	*compression ignition*

	Ciclo: *Cycle:*	quattro tempi *four stroke*
3.2.1.1.1.	Tipo di motore a doppia alimentazione: *Type of dual-fuel engine:*	non ricorre *not applicable*
3.2.1.1.2.	Indice energetico medio del gas calcolato durante il ciclo di prova WHTC: *Gas Energy Ratio over the hot part of the WHTC test-cycle:*	non ricorre *not applicable*
3.2.1.2.	Numero e disposizione dei cilindri: *Number and arrangement of cylinders:*	vedere allegato n° 2 *see annex Nr. 2*
3.2.1.3.	Cilindrata: *Engine capacity:*	vedere allegato n° 2 *see annex Nr. 2*
3.2.1.6.	Regime minimo normale: *Normal engine idling speed:*	vedere allegato n° 2 *see annex Nr. 2*
3.2.1.6.2.	Minimo in modalità diesel: *Idle on diesel:*	no *no*
3.2.1.8.	Potenza massima netta (kW) a (giri/min) (dichiarata dal costruttore): *Maximum net power (kW) at min^{-1} (manufacturer's declared value):*	vedere allegato n° 2 *see annex Nr. 2*
3.2.1.11.	(solo Euro VI) Riferimenti del fabbricante al fascicolo di documentazione richiesto dagli articoli 5, 7 e 9 del regolamento (UE) n. 582/2011, che consentono all'autorità di omologazione di valutare le strategie di controllo delle emissioni e i sistemi presenti sul motore in modo da garantire il corretto funzionamento delle misure di controllo sugli NOx: *(Euro VI only) Manufacturer references of the Documentation package required by Articles 5, 7 and 9 of Regulation (EU) No 582/2011 enabling the approval authority to evaluate the emission control strategies and the systems on-board the engine to ensure the correct operation of NOx control measures:*	vedere fascicolo di omologazione del veicolo fase I *see type approval documentation of 1st stage vehicle*
3.2.2.1.	Diesel / benzina / GPL / GN o biometano / etanolo (E 85) / biodiesel / idrogeno *Diesel / Petrol / LPG / NG or Biomethane / Ethanol (E 85) / Biodiesel / Hydrogen:*	non ricorre *not applicable*
3.2.2.2.	Veicoli commerciali pesanti alimentati a gasolio / benzina / GPL / GN- H / GN-L / GN-HL / etanolo (ED95) / etanolo (E85) / GNL / GNL_{20} *Heavy duty vehicles Diesel / Petrol / LPG / NG-H / NG-L / NG-HL / Ethanol (ED95) / Ethanol (E85) / LNG / LNG_{20}*	gasolio *Diesel*
3.2.2.2.1.	(solo Euro VI) Carburanti compatibili con l'uso del motore, dichiarati dal fabbricante in conformità al regolamento (UE) n. 582/2011, allegato I, punto 1.1.3, (ove applicabile): *(Euro VI only) Fuels compatible with use by the engine declared by the manufacturer in accordance with Section 1.1.3 of Annex I to Regulation (EU) No 582/2011 (as applicable):*	H.V.O. (olio vegetale idrotrattato) *H.V.O. (Hydro-treated vegetables oil)*
3.2.2.4.	Tipo di combustibile del veicolo: *Vehicle fuel type:*	Monocarburante *Mono fuel*
3.2.2.5.	Tenore massimo di biocarburante accettabile nel carburante (dichiarato dal costruttore): *Maximum amount of biofuel acceptable in fuel (manufacturer's declared value):*	7 % in volume

3.2.3.	Serbatoio/i del carburante *Fuel tank(s)*	
3.2.3.1.	Serbatoio/i di servizio *Service fuel tank(s)*	
3.2.3.1.1.	Numero e capacità di ciascun serbatoio: *Number and capacity of each tank:*	Numero: 1 *Number:* Capacità: 117, 120, 140, 180, 200, 280 o/*or* 550 litri *Capacity: liters*
3.2.3.2.	Serbatoio/i ausiliario/i *Reserve fuel tank(s)*	
3.2.3.2.1.	Numero e capacità di ciascun serbatoio: *Number and capacity of each tank:*	non ricorre *not applicable*
3.2.4.	Alimentazione *Fuel feed*	
3.2.4.1.	Mediante carburatore/i: *By carburettor(s):*	no *no*
3.2.4.2.	A iniezione (solo motori ad accensione spontanea o a doppia alimentazione): *By fuel injection (compression ignition only or dual-fuel only):*	sì *yes*
3.2.4.2.2.	Principio di funzionamento: *Working principle:*	iniezione diretta *direct injection*
3.2.4.3.	A iniezione (solo motori ad accensione comandata): *By fuel injection (positive ignition only):*	no *no*
3.2.7.	Sistema di raffreddamento: *Cooling system:*	a liquido *liquid*
3.2.8.	Sistema di aspirazione *Intake system*	
3.2.8.1.	Compressore: *Pressure charger:*	sì *yes*
3.2.8.2.	Scambiatore di calore intermedio: *Intercooler:*	sì *yes*
3.2.8.3.3.	(solo Euro VI) Depressione effettiva del sistema di aspirazione al regime nominale di rotazione e al 100% del carico sul veicolo: *(Euro VI only) Actual Intake system depression at rated engine speed and at 100% load on the vehicle:*	vedere allegato n° 2 *see annex Nr. 2*
3.2.9.	Sistema di scarico *Exhaust system*	
3.2.9.2.1.	(solo Euro VI) Descrizione e/o disegno degli elementi del sistema di scarico che non sono parte del sistema di motore: *(Euro VI only) Description and/or drawing of the elements of the exhaust system that are not part of the engine system:*	vedere fascicolo di omologazione del veicolo fase I *see type approval documentation of 1st stage vehicle*
3.2.9.3.1.	(solo Euro VI) Contropressione effettiva allo scarico al regime di rotazione nominale e con il 100% di carico sul veicolo (solo per motori ad accensione spontanea): *(Euro VI only) Actual exhaust back pressure at rated engine speed and at 100% load on the vehicle (compression-ignition engines only):*	vedere allegato n° 2 *see annex Nr. 2*

3.2.9.4.	Tipo, marcatura del/i silenziatore/i dello scarico: *Type, marking of exhaust silencer(s):*	vedere fascicolo di omologazione del veicolo fase I *see type approval documentation of 1st stage vehicle*
	Se influiscono sulla rumorosità esterna, interventi nel vano motore e sul motore atti a ridurla: *Where relevant for exterior noise, reducing measures in the engine compartment and on the engine:*	vedere fascicolo di omologazione del veicolo fase I *see type approval documentation of 1st stage vehicle*
3.2.9.5.	Ubicazione dell'uscita dello scarico: *Location of the exhaust outlet:*	laterale sinistra *side left*
3.2.9.7.1.	(solo Euro VI) Volume accettabile del sistema di scarico: *(Euro VI only) Acceptable exhaust system volume:*	vedere allegato n° 2 *see annex Nr. 2*
3.2.12.	Misure contro l'inquinamento atmosferico *Measures taken against air pollution*	EURO VI D
3.2.12.1.1.	(solo Euro VI) Dispositivo per il riciclaggio dei gas del basamento: In caso positivo, descrizione e disegni: In caso negativo, è necessaria la conformità al regolamento (UE) n. 582/2011, allegato V: *(Euro VI only) Device for recycling crankcase gases:* *If yes, description and drawings:* *If no, compliance with Annex V to Regulation (EU) No 582/2011 required:*	no non ricorre vedere fascicolo di omologazione del veicolo fase I *no* *not applicable* *see type approval documentation of 1st stage vehicle*
3.2.12.2	Altri eventuali dispositivi antinquinamento (se non sono trattati sotto altre voci) *Additional pollution control devices (if any, and if not covered by another heading)*	
3.2.12.2.1.	Convertitori catalitici: *Catalytic converter:*	sì *yes*
3.2.12.2.2.1.	Sensore dell'ossigeno: *Oxygen sensor:*	no *no*
3.2.12.2.3.	Iniezione di aria: *Air injection:*	no *no*
3.2.12.2.4.	Ricircolo dei gas di scarico: *Exhaust gas recirculation:*	no *no*
3.2.12.2.5.	Sistema di controllo delle emissioni per evaporazione (solo per i motori a benzina e ad etanolo): *Evaporative emissions control system (petrol and ethanol engines only):*	no *no*
3.2.12.2.6.	Filtro antiparticolato: *Particulate trap:*	sì *yes*
3.2.12.2.6.9.	Altri sistemi: *Other systems:*	no *no*
3.2.12.2.6.9.1.	Decrizione e funzionamento: *Description and operation:*	non ricorre *not applicable*
3.2.12.2.7.	Sistemi diagnostici di bordo (OBD): *On-board-diagnostic (OBD) system:*	sì *yes*
3.2.12.2.7.0.1.	(solo Euro VI) numero di famiglie di motori OBD nell'ambito della famiglia di motori: *(Euro VI only) Number of OBD engine families within the engine family:*	1

3.2.12.2.7.0.2.	(solo Euro VI) Elenco delle famiglie di motori OBD (ove applicabile): *List of the OBD engine families (when applicable):*	OBD EUVIDD30
3.2.12.2.7.0.3.	(solo Euro VI) Numero della famiglia di motori OBD cui appartiene il motore capostipite/componente della famiglia: *Number of the OBD engine family the parent engine / the engine member belongs to:*	numero famiglia OBD: 1 *OBD family number: 1*
3.2.12.2.7.0.4.	(solo Euro VI) Riferimenti del fabbricante relativi alla documentazione OBD richiesta dall'articolo 5, sezione paragrafo 4, lettera c) e dall'articolo 9, paragrafo 4 del regolamento (UE) n. 582/2011 e specificata dall'allegato X di tale regolamento, al fine di omologare il sistema OBD: *Manufacturer references of the OBD-Documentation required by Article 5(4)(c) and Article 9(4) of Regulation (EU) No 582/2011 and specified in Annex X to that Regulation for the purpose of approving the OBD system:*	vedere fascicolo di omologazione del veicolo fase I *see type approval documentation of 1st stage vehicle*
3.2.12.2.7.0.5.	(solo Euro VI) Se del caso, il fabbricante deve indicare il riferimento della documentazione relativa all'installazione su un veicolo di un sistema motore munito di OBD: *(Euro VI only) When appropriate, manufacturer reference of the Documentation for installing in a vehicle an OBD equipped engine system*	vedere fascicolo di omologazione del veicolo fase I *see type approval documentation of 1st stage vehicle*
3.2.12.2.7.0.6.	(solo Euro VI) Se del caso, il fabbricante deve indicare il riferimento della documentazione relativa all'installazione sul veicolo del sistema OBD di un motore omologato: *(Euro VI only) When appropriate, manufacturer reference of the documentation package related to the installation on the vehicle of the OBD system of an approved engine*	vedere fascicolo di omologazione del veicolo fase I *see type approval documentation of 1st stage vehicle*
3.2.12.2.7.6.5.	(solo Euro VI) Norma di protocollo di comunicazione OBD: *(Euro VI only) OBD Communication protocol standard:*	vedere fascicolo di omologazione del veicolo fase I *see type approval documentation of 1st stage vehicle*
3.2.12.2.7.7.	(solo Euro VI) Riferimento del fabbricante alla documentazione OBD di cui all'articolo 5, paragrafo 4, lettera d) e all' articolo 9, paragrafo 4 del regolamento (UE) n. 582/2011, al fine di soddisfare le disposizioni sull'accesso all'OBD del veicolo e alle informazioni sulla riparazione e la manutenzione del veicolo, oppure *(Euro VI only) Manufacturer reference of the OBD related information by of Article 5(4)(d) and Article 9(4) of Regulation (EU) No 582/2011 for the purpose of complying with the provisions on access to vehicle OBD and vehicle Repair and Maintenance Information, or*	vedere fascicolo di omologazione del veicolo fase I *see type approval documentation of 1st stage vehicle*
3.2.12.2.7.7.1.	In alternativa al riferimento del fabbricante di cui al punto 3.2.12.2.7.7, un riferimento al documento accluso alla scheda informativa di cui all'appendice 4 dell'allegato I del regolamento (UE) n. 582/2011 contenente la seguente tabella da compilare secondo l'esempio fornito: componente - codice di guasto - strategia di controllo - criteri di individuazione dei guasti - criteri di attivazione della spia MI - parametri secondari - precondizionamento - prova dimostrativa catalizzatore - P0420 - segnali dei sensori di ossigeno 1 e 2 - differenza tra i segnali dei sensori 1 e 2 - 3° ciclo - regime del motore, carico del motore, modo A/F, temperatura del catalizzatore - due cicli di tipo 1 - tipo 1: *As an alternative to a manufacturer reference provided in Section 3.2.12.2.7.7 reference of the attachment to the information document set out in Appendix 4 of Annex III to Regulation (EU) No 582/2011 that contains the following table, once completed according to the given example:*	non ricorre

	Component - Fault code - Monitoring strategy - Fault detection criteria - MI activation criteria - Secondary parameters - Preconditioning - Demonstration test Catalyst - P0420 - Oxygen sensor 1 and 2 signals - Difference between sensor 1 and sensor 2 signals - 3rd cycle - Engine speed, engine load, A/F mode, catalyst temperature - Two Type 1 cycles - Type 1:	*not applicable*
3.2.12.2.7.8.	(solo Euro VI) Componenti del sistema OBD montati sul veicolo *(EURO VI only) OBD components on-board the vehicle*	
3.2.12.2.7.8.1.	Elenco delle componenti del sistema OBD montate sul veicolo: *List of OBD components on-board the vehicle:*	non ricorre *not applicable*
3.2.12.2.7.8.2.	Descrizione e/o disegno della spia MI: *Written description and/or drawing of the MI:*	vedere fascicolo di omologazione del veicolo fase I *see type approval documentation of 1st stage vehicle*
3.2.12.2.7.8.3.	Descrizione e/o disegno dell'interfaccia OBD per la comunicazione esterna: *Written description and/or drawing of the OBD off-board communication interface:*	vedere fascicolo di omologazione del veicolo fase I *see type approval documentation of 1st stage vehicle*
3.2.12.2.8.	Altro sistema *Other system*	non ricorre *not applicable*
3.2.12.2.8.1.	(solo Euro VI) Sistemi atti a garantire il corretto funzionamento delle misure di controllo degli NOx: *(Euro VI only) Systems to ensure the correct operation of NOx control measures:*	vedere fascicolo di omologazione del veicolo fase I *see type approval documentation of 1st stage vehicle*
3.2.12.2.8.2.	Sistema di persuasione del conducente *Driver inducement system*	
3.2.12.2.8.2.1.	(solo Euro VI) Motore con disattivazione permanente del sistema di persuasione del conducente, destinato a essere usato da servizi di soccorso o sui veicoli di cui all' articolo 2, paragrafo 3, lettera b) della presente direttiva: *(Euro VI only) Engine with permanent deactivation of the driver inducement, for use by the rescue services or in vehicles specified in point (b) of Article 2(3) of this Directive:*	sì *yes*
3.2.12.2.8.2.2.	Attivazione della marcia lenta (creep mode)«disattiva dopo il riavvio»/«disattiva dopo il rifornimento di carburante» / «disattiva dopo l'arresto» *Activation of the creep mode 'disable after restart' / 'disable after fuelling'/'disable after parking'*	non ricorre *not applicable*
3.2.12.2.8.3.	(solo Euro VI) Numero di famiglie di motori OBD nell'ambito della famiglia di motori considerata quando si tratta di garantire il corretto funzionamento delle misure di controllo degli NOx: *(Euro VI only) Number of OBD engine families within the engine family considered when ensuring the correct operation of NOx control measures:*	1
3.2.12.2.8.4.	(solo Euro VI) Elenco delle famiglie di motori OBD (ove applicabile): *(Euro VI only) List of the OBD engine families (when applicable):*	OBD EUVIDD30
3.2.12.2.8.5.	(solo Euro VI) Numero della famiglia di motori OBD cui appartiene il motore capostipite/componente: *(Euro VI only) Number of the OBD engine family the parent engine / the engine member belongs to:*	1

3.2.12.2.8.6.	Concentrazione minima dell'ingrediente attivo presente nel reagente che non attiva il sistema di allarme (CDmin): *(Euro VI only) Lowest concentration of the active ingredient present in the reagent that does not activate the warning system (CDmin):*	non ricorre *not applicable*
3.2.12.2.8.7.	(solo Euro VI) Eventualmente, riferimento del fabbricante alla documentazione relativa all'installazione su un veicolo dei sistemi atti a garantire il funzionamento corretto delle misure di controllo degli NOx: *(Euro VI only) When appropriate, manufacturer reference of the Documentation for installing in a vehicle the systems to ensure the correct operation of NOx control measures:*	non ricorre *not applicable*
3.2.12.2.8.8.	Componenti presenti sul veicolo dei sistemi atti a garantire il funzionamento corretto delle misure di controllo degli NOx: *Components on-board the vehicle of the systems ensuring the correct operation of NOx control measures:*	vedere fascicolo di omologazione del veicolo fase I *see type approval documentation of 1st stage vehicle*
3.2.12.2.8.8.1.	Elenco delle componenti dei sistemi presenti sul veicolo che garantiscono il corretto funzionamento delle misure di controllo degli NOx: *List of components on-board the vehicle of the systems ensuring the correct operation of NOx control measures*	non ricorre *not applicable*
3.2.12.2.8.8.2.	Eventualmente, riferimento del fabbricante alla documentazione relativa all'installazione sul veicolo del sistema atto a garantire il funzionamento corretto delle misure di controllo degli NOx di un motore omologato: *When appropriate, manufacturer reference of the documentation package related to the installation on the vehicle of the system ensuring the correct operation of NOx control measures of an approved engine:*	vedere fascicolo di omologazione del veicolo fase I *see type approval documentation of 1st stage vehicle*
3.2.12.2.8.8.3.	Descrizione e/o disegno del segnale di allerta: *Written description and/or drawing of the warning signal:*	vedere fascicolo di omologazione del veicolo fase I *see type approval documentation of 1st stage vehicle*
3.2.12.2.9.	Limitatore di coppia: *Torque limiter:*	sì *yes*
3.2.12.2.10.	Sistema di rigenerazione periodica: (fornire le informazioni richieste di seguito per ciascuna unità separata) *Periodically regenerating system: (provide the information below for each separate unit)*	non ricorre *not applicable*
3.2.12.2.10.1.	Metodo o sistema di rigenerazione, descrizione e/o disegno: *Method or system of regeneration, description and/or drawing:*	non ricorre *not applicable*
3.2.12.2.11.1.	Tipo e concentrazione del reagente necessario: *Type and concentration of reagent needed:*	non ricorre *not applicable*
3.2.13.1.	Ubicazione del simbolo del coefficiente di assorbimento (solo per motori ad accensione spontanea): *Location of the absorption coefficient symbol (compression ignition engines only):*	su targhetta riassuntiva del veicolo *on manufacturer plate*
3.2.15.	Sistema di alimentazione a GPL: *LPG fuelling system:*	no *no*
3.2.16.	Sistema di alimentazione a GN: *NG fuelling system:*	no *no*
3.2.17.8.1.0.1.	(solo Euro VI) Presenza del dispositivo di adeguamento automatico: *(Euro VI only) Self adaptive feature:*	no *no*

3.2.17.8.1.0.2.	(solo Euro VI) Taratura per una specifica composizione di gas GN-H / GN-L / GN-HL: Trasformazione per una specifica composizione di gas GN-Ht / GN-Lt / GN-HLt: *(Euro VI only) Calibration for a specific gas composition NG-H / NG-L / NG-HL:* *Transformation for a specific gas composition NG-Ht / NG-Lt / NG-HLt:*	non ricorre non ricorre *not applicable* *not applicable*
3.3.	Macchina elettrica *Electric machine*	
3.3.1.	Tipo (avvolgimento, eccitazione): *Type (winding, excitation):*	non ricorre *not applicable*
3.3.1.1.	Potenza oraria massima: *Maximum hourly output:*	non ricorre *not applicable*
3.3.1.1.1.	Potenza massima netta (dichiarata dal costruttore): *Maximum net power (manufacturer's declared value):*	non ricorre *not applicable*
3.3.1.1.2.	Potenza massima su 30 minuti (dichiarata dal costruttore): *Maximum 30 minutes power (manufacturer's declared value):*	non ricorre *not applicable*
3.3.1.2.	Tensione di esercizio: *Operating voltage:*	non ricorre *not applicable*
3.3.2.	REESS *REESS*	
3.3.2.4.	Ubicazione: *Position:*	non ricorre *not applicable*
3.4.	Combinazioni di convertitori dell'energia di propulsione *Combinations of propulsion energy converters*	
3.4.1.	Veicolo elettrico ibrido: *Hybrid electric vehicle:*	no *no*
3.4.2.	Categoria di veicolo elettrico ibrido: *Category of hybrid electric vehicle:*	non ricorre *not applicable*
3.5.7.	Certificazione delle emissioni di CO_2 e del consumo di carburante (per i veicoli pesanti, come specificato all' articolo 6 del Regolamento (UE) 2017/2400 della Commissione): *CO_2 emissions and fuel consumption certification (for heavy vehicles, as specified in Article 6 of the (Commission) Regulation (EU) 2017/2400):*	non ricorre *not applicable*
3.5.7.1.	Numero della licenza rilasciata per lo strumento di simulazione: *Simulation tool licence number:*	**e3*2017/2400*2019/318*0002*01**
3.6.5.	Temperatura del lubrificante *Lubricant temperature*	min max 358 413 K
4.	**TRASMISSIONE** ***TRANSMISSION***	
4.2.	Tipo (meccanica, idraulica, elettrica, ecc.): *Type (mechanical, idraulic, electric,...):*	meccanica *mechanical*
4.5	Cambio *Gearbox*	
4.5.1.	Tipo: *Type:*	vedere allegato n° 3 *see annex Nr. 3*

4.6. Rapporti di trasmissione / *Gear ratios* — vedere allegato n° 3 / *see annex Nr. 3*

Marcia / *Gear*	Rapporti del cambio (rapporti tra il numero di giri dell'albero motore e quelli dell'albero secondario del cambio) / *Internal gearbox ratios (ratios of engine to gearbox output shaft revolutions)*	Rapporto(i) al ponte (rapporto tra il numero di giri dell'albero secondario e quelli delle ruote motrici) / *Final drive ratio(s) (ratio of gearbox output shaft to driven wheel revolutions)*	Rapporti totali di trasmissione / *Total gear ratios*
Massimo per cambio continuo (1) / *Maximum for CVT (1)*			
1			
2			
3			
...			
Minimo per cambio continuo (1) / *Minimum for CVT (1)*			
Retromarcia / *Reverse*			

(1) Trasmissione cambio continuo. *Continuously variable transmission.*

4.7. Velocità massima di progetto del veicolo: / *Maximum vehicle design speed:* — max 90 km/h con limitatore di velocità / *with speed limiting device*

4.9. Tachigrafo / *Tachograph* — sì / *yes*

4.9.1. Marchio di omologazione: / *Approval mark:* — e1 60 01, e1 57 02, e1 85, e1 83, e1 84, e1 021416 oppure / *or* e2 25

4.11. Indicatore di cambio di marcia: / *Gear shift indicator:* — no / *no*

4.11.1. Presenza di un segnale acustico: / *Acoustic indication available:* — no

In caso affermativo, descriverne suono e livello sonoro all'orecchio del conducente in dB(A) (un segnale acustico deve sempre poter essere inserito o escluso): / *If yes, description of sound and sound level at the driver's ear in dB(A) (acoustic indication always switchable on / off):* — non ricorre / *not applicable*

4.11.2. Informazioni ai sensi del Reg. UE 65/2012 allegato I, paragrafo 4.6 (stabilite nell'omologazione): / *Information according to point 4.6 of Annex I to Regulation EU No. 65/2012 (determined at type-approval):* — non ricorre / *not applicable*

5. **ASSI**
AXLES

5.1. Descrizione di ciascun asse: / *Description of each axle:*

1°: assale sterzante / *steered axle*

2°: asse motore / *drive axle*

3°: assale sterzante; vedere dis. n° 7187045 del 11.04.2005 / *steering axle; see drawing No. 7187045 of 11.04.2005*

5.2. Marca:
Make:

1°: FPT Industrial S.p.A.
2°: Meritor
3°: FPT Industrial S.p.A.

5.3. Tipo:
Type:

1°: 5871/5
2°: MS13-165 oppure / *or* MS11-164
3°: 5860CL

5.4. Posizione dello/gli asse/i sollevabile/i:
Position of retractable axle(s):

3° asse
3rd axle

5.5. Posizione dello/gli asse/i scaricabile/i:
Position of loadable axle(s):

3° asse
3rd axle

6. **ORGANI DI SOSPENSIONE**
SUSPENSION

6.2. Tipo e modello della sospensione di ciascun asse o ruota:
Type and design of the suspension of each axle or wheel:

1°: sospensione meccanica o pneumatica (optional)
mechanical suspension or air suspension (facoltative)

2°: sospensione pneumatica
air suspension

3°: sospensione pneumatica; vedere dis. n° 10.01.00.0030 del 18.02.2014
air suspension; see drawing No. 10.01.00.0030 of 18.02.2014

6.2.1. Regolazione del livello:
Level adjustment:

sì
yes

6.2.3. Sospensione pneumatica dello/gli asse/i motore/i:
Air-suspension for driving axle(s):

sì
yes

6.2.3.1. Sospensione dell'asse motore equivalente alla sospensione pneumatica:
Suspension of driving axle equivalent to air-suspension:

no
no

6.2.4. Sospensione pneumatica dello/gli asse/i non motore/i:
Air-suspension for non-driving axle(s):

1°: sì (optional)
yes

3°: sì
yes

6.2.4.1. Sospensione dello/gli asse/i non motore/i equivalente alla sospensione pneumatica:
Suspension of driving axle(s) equivalent to air-suspension:

no
no

6.6.1. Combinazione/i pneumatico/cerchione:
Tyre/wheel combination(s):

a) per gli pneumatici indicare la designazione della misura, l'indice della capacità di carico, il simbolo della categoria di velocità ed eventualmente la resistenza al rotolamento ai sensi della norma ISO 28580
a) for tyres indicate size designation, load-capacity index, speed category symbol, rolling resistance in accordance with ISO 28580 (where applicable)

b) per le ruote, indicare dimensioni del cerchione e dati della campanatura
b) for wheels indicate rim size(s) and off-set(s)

6.6.1.1.	Assi *Axels*	
6.6.1.1.1.	Asse 1: *Axle 1:*	vedere allegato n° 4 *see annex Nr. 4*
6.6.1.1.2.	Asse 2: *Axle 2:*	vedere allegato n° 4 *see annex Nr. 4*
6.6.1.1.3.	Asse 3: *Axle 3:*	vedere allegato n° 4 *see annex Nr. 4*
6.6.1.2.	Ruota di scorta (se disponibile): *Spare wheel, if any:*	vedere punto 6.6.1.1. *see point 6.6.1.1.*
6.6.2.	Limiti superiori e inferiori del raggio di rotolamento: *Upper and lower limits of rolling radii:*	
6.6.2.1.	Asse 1: *Axle 1:*	vedere allegato n° 4 *see annex Nr. 4*
6.6.2.2.	Asse 2: *Axle 2:*	vedere punto 6.6.2.1. *see point 6.6.2.1.*
6.6.2.3.	Asse 3: *Axle 3:*	vedere punto 6.6.2.1. *see point 6.6.2.1.*
7.	**DISPOSITIVI DELLO STERZO** ***STEERING***	
7.2.	Trasmissione e comando *Transmission and control*	
7.2.1.	Tipo di trasmissione dello sterzo (precisare se anteriore o posteriore): *Type of steering transmission (specify for front and rear, if applicable):*	volante collegato mediante un albero alla scatola dello sterzo che trasmette la forza dello sterzo alle ruote anteriori (1° asse) mediante leveraggi e giunti a snodo e al 3° asse mediante sistema idraulico *steering wheel connected by a universal joint shaft to the steering gear-box which transmits the steering force to the front wheels (1st axle) through leverages and articulated joints and to 3rd axle by hydraulic system*
7.2.2.	Trasmissione alle ruote (compresi sistemi diversi da quelli meccanici; eventualmente, specificare se anteriore o posteriore): *Linkage to wheels (including other than mechanical means; specify for front and rear, if applicable):*	vedere punto 7.2.1. *see item 7.2.1.*
7.2.3.	Tipo degli eventuali servocomandi: *Method of assistance, if any:*	idroguida a circolazione di sfere (Bosch 8095 oppure ZF 8095 oppure TRW Calzoni TAS 55) e sistema di sterzatura S.T. "Technology" *balls circulation hydraulic steering (Bosch 8095 or ZF 8095 or TRW Calzoni TAS 55) and. S.T. "Technology" steering system*
8.	**FRENI** ***BRAKES***	
8.5.	Impianto frenante antibloccaggio: *Anti-lock braking system:*	sì / *yes* — categoria 1 / *category 1*
8.9.	Breve descrizione dell'impianto frenante ai sensi del punto 1.6 dell'addendum all'appendice 1 del'allegato IX della direttiva 71/320/CEE):	schema impianto frenante: 25.01.05.0028 (pag. 1 e 2) del **17.01.2020** disegno massa frenante: 504079030 del 23.11.2007

Brief description of the braking systems (according to item 1,6 of the Addendum to Appendix 1 of Annex IX to Directive 71/320/EEC):

*brake system layout: 25.01.05.0028 (page 1 and 2) of **17.01.2020***
brake drawing: 504079030 of 23.11.2007

Sistema di frenatura di servizio:
Service braking system:

pneumatico, a circuiti indipendenti
uno per 1° asse, uno per 2° e 3° asse
uno per il rimorchio (solo versioni atte al traino)
pneumatic, independent circuits
one for 1st axles, one for 2nd and 3rd axles
one for the trailer (only for towing vehicle)

Sistema di frenatura di soccorso:
Secondary braking system:

conglobato con il freno di servizio, per sdoppiamento di sezioni
included with service braking system, for splitting of sections

Sistema di frenatura di stazionamento:
Parking braking system:

meccanico con cilindri a molla agente sulle ruote del 2° asse con comando pneumatico a mano (per veicoli antincendio: meccanico con cilindri a molla agente sulle ruote del 2° asse con comando pneumatico e pneumatico supplementare sulle ruote del 1° asse).
mechanical with cylinder spring acting on 2nd axle wheels with pneumatic hand control (for vehicle fire fighting: mechanical with cylinder spring acting on 2nd axle wheels with pneumatic hand control and pneumatic extra front wheels).

8.11. Descrizione dettagliata del/i tipo/i di impianto/i frenante/i a controllo elettonico (EBS):
Particulars of the type(s) of endurance braking system(s):

Freno motore:
Exhaust brake:

con comando indipendente a pedale o a mano, tramite l'apertura delle valvole di scarico del motore.
with separate control, pedal or hand control, by opening the valve of the engine exhaust.

Rallentatore:
Retarder:

dispositivo ausiliario a funzionamento a magneti permanenti agente sull'albero di trasmissione.
permanent magnets auxliary device acting on transmission.

9. **CARROZZERIA**
BODYWORK

9.1. Tipo di carrozzeria, secondo i codici di cui all'allegato II, parte C, della direttiva 2007/46/CE:
Type of bodywork using the codes defined in Part C of Annex II of Directive 2007/46/EC:

BX Telaio cabinato
Chassis-cab

Variante - versione: *Variant - version:*	Cabina MLC *MLC cabin*	Cabina MLL *MLL cabin*
?? - ????????????????? A	X	
?? - ????????????????? B	X	X
?? - ????????????????? C	X	X
?? - ????????????????? D	X	X
?? - ????????????????? E	X	X
?? - ????????????????? F	X	X
?? - ????????????????? G	X	X
?? - ????????????????? H	X	X

9.3. Porte di accesso, serrature e cerniere
Occupant doors, latches and hinges

9.3.1. Configurazione e numero delle porte:
Door configuration and number of doors:

2 porte laterali girevoli, a sinistra: 1; a destra: 1
2 swivelling side doors, left: 1; right: 1

9.9. Dispositivi per la visione indiretta
Devices for indirect vision

9.9.1 Specchi retrovisori; indicare per ogni singolo specchio retrovisore

Rear-view mirrors, stating, for each rear-view mirror

9.9.1.1 Marca:
Make: Fico Mirrors S.A. oppure / *or* SPJ

9.9.1.2. Marchio d'omologazione:
Type-approval mark:

	Lato guida *Driver's seat*	Lato passeggero *Passenger side*
specchi esterni principali: *main mirrors:*	II e3 03*1034 E3 46R 02 1052	II e3 03*1035 E3 46R 02 1053
specchi esterni grandangolari: *wide angle mirrors:*	IV e3 03*1036 E3 46R 02 1048	IV e3 03*1037 E3 46R 02 1049
specchio esterno di accostamento: *close proximity exterior mirror:*	V e3 03*1031 E3 46R 02 1051 E3 46R 04 1051	
specchio anteriore: *front mirror:*	VI e3 03*1042 E3 46R 02 1058	

9.9.1.3. Variante:
Variant:

	Regolabili manualmente *Manual adjustable*	Regolabili elettricamente *Electrically adjustable*	Riscaldabili elettricamente *Electrically heated*	Regolabili e riscaldabili elettricamente *Electrically adjustable and heated*
specchi esterni principali: *main mirrors:*	X	--	--	X
specchi esterni grandangolari: *wide angle mirrors:*	X	--	X	--
specchio esterno di accostamento: *close proximity exterior mirror:*	X	--	--	--
specchio anteriore: *front mirror:*	X	--	--	--

9.9.1.6. Dispositivi facoltativi che possono influire sul campo di visibilità posteriore:
Optional equipment which may affect the rearward field of vision: non ricorre / *not applicable*

9.9.2. Dispositivi di visione indiretta, diversi dagli specchi
Devices for indirect vision other than mirrors

9.9.2.1. Tipo e descrizione del dispositivo:
Type and description of the device: non ricorre / *not applicable*

9.10. Finiture interne
Interior fittings

9.10.3. Sedili
Seats

9.10.3.1. Numero di posti a sedere:
Number of seating positions: 3 o/*or* 2

9.10.3.1.1. Ubicazione e soluzioni:
Location and arrangement: 3 o/*or* 2 anteriori / *front*

9.10.3.2. Posti a sedere da usare solo a veicolo fermo:
Seat(s) designated for use only when the vehicle is stationary: non ricorre / *not applicable*

9.10.4.1. Tipo/i di poggiatesta:
Type(s) of head restraints: integrato / *integrated*

9.10.4.2. Eventuale/i numero/i di omologazione:
Type-approval number(s), if available: non ricorre / *not applicable*

9.10.8. Gas utilizzato come refrigerante nel sistema di condizionamento dell'aria: non ricorre
Gas used as refrigerant in the air-conditioning system: not applicable

9.10.8.1. Il sistema di condizionamento dell'aria è progettato per contenere gas fluorurati a effetto serra con potenziale di riscaldamento globale superiore a 150: non ricorre
The air-conditioning system is designed to contain fluorinated greenhouse gases with a global warming potential higher than 150: not applicable

9.12.2. Natura e ubicazione di sistemi supplementari di ritenuta (indicare sì/no/facoltativo): no
Nature and position of supplementary restraint systems (indicate yes/no/optional): no

		Airbag anteriore *Anterior airbag*	Airbag laterale *Lateral airbag*	Pretensionatore della cintura *Belt preloading device*
Prima fila di sedili *first line of seats*	S	NO	NO	NO
	C	NO	NO	NO
	D	NO	NO	NO
Seconda fila di sedili *Second line of seats*	S	----	----	----
	C	----	----	----
	D	----	----	----

(S = lato sinistro, D = lato destro, C = centrale)
(S = left side, D = right side, C = central)

9.17. Targhette regolamentari
Statutory plates

9.17.1. Fotografie e/o disegni della posizione delle targhette e delle iscrizioni regolamentari e del numero di identificazione del veicolo:
Photographs and/or drawings of the locations of the statutory plates and inscriptions and of the vehicle identification number:

Fase 1
Stage 1

Targhetta fase 1
Statutory plate stage 1

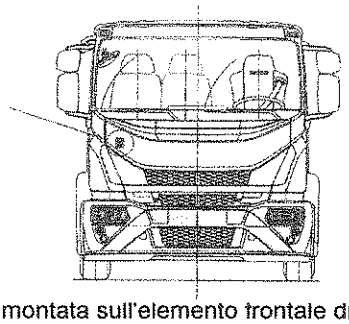

Posizione della targhetta: montata sull'elemento frontale dietro la griglia del radiatore
Location of the statutory plates: mounted to the front behind the radiator grille

Numero di identificazione del veicolo
Vehicle identification number

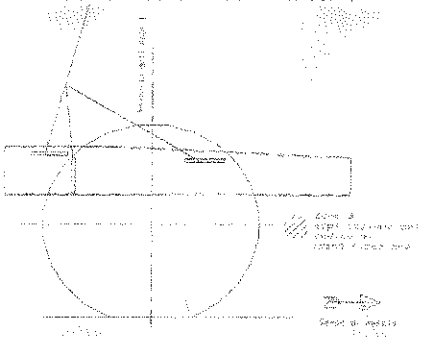

Posizione del numero di identificazione del veicolo: sull'esterno del longherone destro, nella parte anteriore
Location of the vehicle identification number: on the outside of the right chassis, at the front

Fase 2
Stage 2

Targhetta fase 2
Statutory plate stage 2

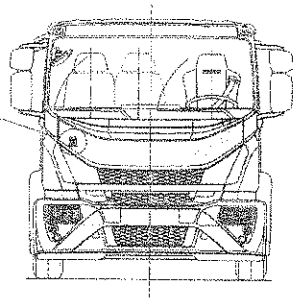

Posizione della targhetta: montata sull'elemento frontale dietro la griglia del radiatore
Location of the statutory plates: mounted to the front behind the radiator grille

9.17.2. Fotografie e/o disegni delle targhette e delle scritte regolamentari (esempio, completo di dimensioni):
Photographs and/or drawings of the statutory plate and inscriptions (completed example with dimensions):

Fase 1
Stage 1

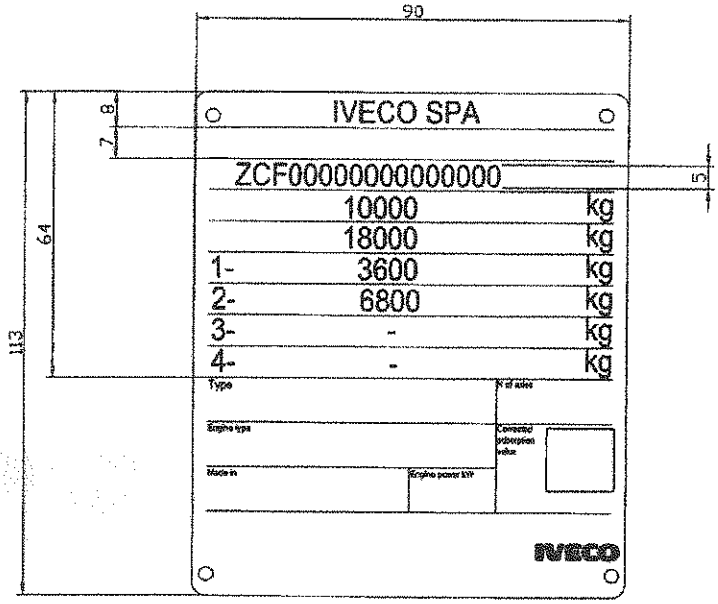

Fase 2
Stage 2

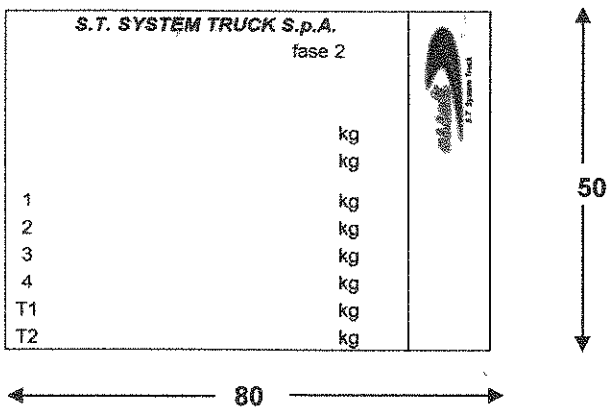

9.17.3. Fotografie e/o disegni del numero di identificazione del veicolo (esempio, completo di dimensioni):
Photographs and/or drawings of the vehicle identification number (completed example with dimensions):

Fase 1
Stage 1

Fase 2 — non ricorre
Stage 2 — *not applicable*

9.17.4.1. Precisare il significato dei caratteri usati nella seconda parte, ed eventualmente, nella terza, per conformarsi alle prescrizioni della norma ISO 3779:1983, sezione 5.3:
The meaning of characters in the second section and, if applicable, in the third section used to comply with the requirements of section 5.3 of ISO Standard 3779-1983 shall be explained:

	Posizione *Position*	Carattere *Character*	Significato *Meaning*	
1° parte *1st section*	1 ÷ 2 ÷ 3	ZCF	costruttore *manufacturer*	Iveco
2° parte *2nd section*	4	A	cabina avanzata *forward control cab*	
	5	8	sigla per ragioni omologative o per classificazione prodotto *acronym for homologation reasons or for product classification*	
	6 ÷ 7	1L 1M	massa complessiva (nominale) *total weight (nominal)*	1L = 21000 kg 1M = 22000 kg
	8	F G J M N	classe (potenza) del motore *class (power) of engine*	150 ≤ P < 160 kW 160 ≤ P < 170 kW 180 ≤ P < 190 kW 200 ≤ P < 225 kW 225 ≤ P < 250 kW
	9	0 ÷ 9 opp. / or X opp. / or Z	check digit da inserire in produzione (stage I) *check digit added production plant (stage I)*	
	10	0	model year / anno di fabbricazione *model year / year of manufacture*	
	11	2	stabilimento di costruzione *assembly plant*	Brescia
3° parte *3rd section*	12 ÷ 17	000000	progressivo di produzione *progressive of production*	

9.17.4.2. Caratteri eventualmente utilizzati nella seconda parte per conformarsi alle prescrizioni della sezione 5.4 della norma ISO 3779:1983: — vedere punto 9.17.4.1.
If characters in the second section are used to comply with the requirements of section 5.4 of ISO Standard 3779-1983, these characters shall be indicated: — *see point 9.17.4.1.*

9.22. Protezione antincastro anteriore
Front under-run protection

9.22.0. Presenza: — sì
Presence: — *yes*

9.23. Protezione dei pedoni
Pedestrian protection

9.23.1 Descrizione dettagliata del veicolo, in base a fotografie e/o disegni, riguardo alla struttura, le dimensioni, le linee di riferimento pertinenti e i materiali costitutivi della parte frontale del veicolo (interna ed esterna), con indicazione dei sistemi di protezione attiva installati: non ricorre
A detailed description, including photographs and/or drawings, of the vehicle with respect to the structure, the dimensions, the relevant reference lines and the constituent materials of the frontal part of the vehicle (interior and exterior), including detail of any active protection system installed: *not applicable*

9.24. Sistemi di protezione frontale
Frontal protection systems

9.24.1. Piani generali (disegni o fotografie) indicanti la posizione e il fissaggio dei sistemi di protezione frontali: no
General arrangement (drawings or photographs) indicating the position and attachment of the frontal protection systems: *no*

9.24.3. Informazioni complete e dettagliate degli elementi di fissaggio necessari e istruzioni complete, comprendenti le coppie da rispettare per il montaggio: non ricorre
Complete details of fittings required and full instructions, including torque requirements, for fitting: *not applicable*

11. **COLLEGAMENTI TRA VEICOLI TRATTORI E RIMORCHI O SEMIRIMORCHI**
CONNECTIONS BETWEEN TOWING VEHICLES AND TRAILERS AND SEMI-TRAILERS

11.1. Classe e tipo del/i dispositivo/i di traino installati o da installare:
Class and type of the coupling device(s) fitted or to be fitted:

Tipo dispositivo *Type of coupling device*	Classe *Classe*	Numero di omologazione *Type-approval number*	
400G135	S	e1*94/20*0352	E1 55R-01 0352
500G3	C50-X	e1*94/20*0355	--
RO*500G3	C50-X	--	E1 55R-01 0355
4040/G150	S	e11*94/20*6292	E11 55R-01 6292
4040/G145	S	e11*94/20*6291	E11 55R-01 6291
400G145	S	e1*94/20*0351	E1 55R-01 0351
500G4	C50-X	e1*94/20*0354	--
RO*500G4	C50-X	--	E1 55R-01 0354
400G150	S	e1*94/20*0350	E1 55R-01 0350
4040/G135	S	e11*94/20*6290	E11 55R-01 6290
5050/G4	C50-4	--	E11 55R-01 9921
5050/G3	C50-3	--	E11 55R-01 9922
TK226A	S	--	E1 55R-01 0799
5050	C 50-X	--	E11 55R-01 6289
RO*50-G6	C 50-X	--	E1 55R-01 1844

11.3. Istruzioni per il montaggio del tipo di traino al veicolo con fotografie o disegni dei punti di fissaggio sul veicolo forniti dal costruttore; altre informazioni da cui risulti se il tipo di traino sia usato solo per alcune varianti o versioni del tipo di veicolo: vedere fascicolo di omologazione del veicolo fase I
Instructions for attachment of the coupling type to the vehicle and photographs or drawings of the fixing points at the vehicle as stated by the manufacturer; additional information, if the use of the coupling type is restricted to certain variants or versions of the vehicle type: *see type approval documentation of 1st stage vehicle*

11.4. Informazioni sul montaggio di supporti speciali di traino o piastre di montaggio: secondo le istruzioni fornite dal costruttore del dispositivo di attacco
Information of the fitting of special towing brackets or mounting plates: *according to the instructions provide by the manufacturer of the coupling device*

11.5.	Numero/i dell'omologazione CE: *Type-approval number(s):*	vedere punto 11.1. *see point 11.1.*
12.	**VARIE** ***MISCELLANEOUS***	
12.7.1.	Veicolo munito di apparecchiatura radar a corto raggio nella banda da 24 GHz: *Vehicle equipped with a 24 GHz short-range radar equipment:*	no *no*
12.8.	Sistema eCall *eCall system*	
12.8.1.	Presenza: *Presence:*	no *no*
13.	**NORME PARTICOLARI PER AUTOBUS DI LINEA O GRANTURISMO** ***SPECIAL PROVISIONS FOR BUSES AND COACHES***	
13.1.	Classe del veicolo (classe I, classe II, classe III, classe A, classe B): *Class of vehicle (Class I, Class II, Class III, Class A, Class B):*	non ricorre *not applicable*
13.1.2	Tipi di telaio su cui può essere installata la carrozzeria omologata CE (costruttore/i e tipi di veicoli): *Chassis type where the type-approved bodywork can be installed (manufacturer(s), and veichle(s) types):*	non ricorre *not applicable*
13.3.	Numero di passeggeri (seduti e in piedi) *Number of passengers (seated and standing)*	
13.3.1.	Totale (N): *Total (N):*	non ricorre *not applicable*
13.3.2.	Piano superiore (N_a): *Upper deck (N_a):*	non ricorre *not applicable*
13.3.3.	Piano inferiore (N_b): *Lower deck (N_b):*	non ricorre *not applicable*
13.4.	Numero di passeggeri seduti: *Number of passengers seated:*	non ricorre *not applicable*
13.4.1.	Totale (A) *Total (A)*	non ricorre *not applicable*
13.4.2.	Piano superiore (A_a): *Upper deck (A_a):*	non ricorre *not applicable*
13.4.3.	Piano inferiore (A_b): *Lower deck (A_b):*	non ricorre *not applicable*
13.4.4.	Numero di posti per sedie a rotelle per le categorie di veicoli M2 ed M3: *Number of wheelchair positions for category M2 and M3 vehicles:*	non ricorre *not applicable*
16.	**ACCESSO ALL'INFORMAZIONE SULLA RIPARAZIONE E LA MANUTENZIONE DEL VEICOLO** ***ACCESS TO VEHICLE REPAIR AND MAINTENANCE INFORMATION***	
16.1.	Indirizzo del sito web principale per accedere all'informazione sulla riparazione e la manutenzione del veicolo: *Address of principal website for access to vehicle repair and maintenance information:*	
	Fase 1 *Stage 1*	www.techinformation.iveco.com
	Fase 2 *Stage 2*	www.stsystemtruck.com

Revisione *Revision*	0	del *of*	17.02.2020	x La Ditta ..... (ing. Paolo MARTINI)

S.T. SYSTEM TRUCK S.p.a.
Via Paesa 28 - 46048 ROVERBELLA (MN) IT
C.F. 02209770797 - P.IVA: 03117430235
Tel.+39.0376.696809 -
e-mail: info@stsystemtruck.com
PEC: stsystemtruck@legalmail.it

PARTE II
PART II

Possibili combinazioni (tipo / varianti / versioni)

Permissible combinations (type / variants / versions)

Tipo *Type*	Variante *Variant*	Versione *Version*	
ST IG160E2CA	I4	CC N 1 1 4 P 1 P Q 1 0 A D A P 2 5	A (+) B C D E F G
ST IG160E2CA	I4	CC N 1 1 4 P 1 P Q 1 0 A D B P 2	A (+) B C D E F G
ST IG160E2CA	I4	CC N 1 1 4 P 2 P Q 1 0 A D A P 2 5	A (+) B C D E F G
ST IG160E2CA	I4	CC N 1 1 4 P 2 P Q 1 0 A D B P 2	A (+) B C D E F G
ST IG160E2CA	I6	CC N 1 1 5 R 1 P Q 1 0 A D A P 2 5	A (+) B C D E F G
ST IG160E2CA	I6	CC N 1 1 5 R 1 P Q 1 0 A D B P 2	A (+) B C D E F G
ST IG160E2CA	I6	CC N 1 1 5 R 2 P Q 1 0 A D A P 2 5	A (+) B C D E F G

Tipo *Type*	Variante *Variant*	Versione *Version*	
ST IG160E2CA	I6	CC N 1 1 5 R 2 P Q 1 0 A D B P 2	A (+) B C D E F G
ST IG160E2CA	I6	CC N 1 1 5 S 1 P Q 1 0 A D A P 2 8	A (+) B C D E F G
ST IG160E2CA	I6	CC N 1 1 5 S 1 P Q 1 0 A D B P 2	A (+) B C D E F G
ST IG160E2CA	I6	CC N 1 1 5 S 2 P Q 1 0 A D A P 2 8	A (+) B C D E F G
ST IG160E2CA	I6	CC N 1 1 5 S 2 P Q 1 0 A D B P 2	A (+) B C D E F G
ST IG160E2CA	I6	CC N 1 1 5 V 1 P Q 1 0 A D A P 2 9	A (+) B C D E F G
ST IG160E2CA	I6	CC N 1 1 5 V 1 P Q 1 0 A D B P 2	A (+) B C D E F G
ST IG160E2CA	I6	CC N 1 1 5 V 2 P Q 1 0 A D A P 2 B	A (+) B C D E F G
ST IG160E2CA	I6	CC N 1 1 5 V 2 P Q 1 0 A D B P 2	A (+) B C D E F G

Tipo *Type*	Variante *Variant*	Versione *Version*	
ST IG160E2CA	I6	CC N 1 1 5 W 1 P Q 1 0 A D A P 2 9	A B C D E F G
ST IG160E2CA	I6	CC N 1 1 5 W 1 P Q 1 0 A D B P 2	A B C D E F G
ST IG160E2CA	I6	CC N 1 1 5 W 2 P Q 1 0 A D A P 2 B	A B C D E F G
ST IG160E2CA	I6	CC N 1 1 5 W 2 P Q 1 0 A D B P 2	A B C D E F G
ST IG160E2CA	I4	CD N 1 1 4 P 1 T S 1 0 A D A P 2 5	A (+) B C D E F G H
ST IG160E2CA	I4	CD N 1 1 4 P 1 T S 1 0 A D B P 2	A (+) B C D E F G H
ST IG160E2CA	I4	CD N 1 1 4 P 2 T S 1 0 A D A P 2 5	A (+) B C D E F G H
ST IG160E2CA	I4	CD N 1 1 4 P 2 T S 1 0 A D B P 2	A (+) B C D E F G H

Tipo *Type*	Variante *Variant*	Versione *Version*	
ST IG160E2CA	I6	CD N 1 1 5 R 1 T S 1 0 A D A P 2 5	A (+) B C D E F G H
ST IG160E2CA	I6	CD N 1 1 5 R 1 T S 1 0 A D B P 2	A (+) B C D E F G H
ST IG160E2CA	I6	CD N 1 1 5 R 2 T S 1 0 A D A P 2 5	A (+) B C D E F G H
ST IG160E2CA	I6	CD N 1 1 5 R 2 T S 1 0 A D B P 2	A (+) B C D E F G H
ST IG160E2CA	I6	CD N 1 1 5 S 1 T S 1 0 A D A P 2 8	A (+) B C D E F G H
ST IG160E2CA	I6	CD N 1 1 5 S 1 T S 1 0 A D B P 2	A (+) B C D E F G H
ST IG160E2CA	I6	CD N 1 1 5 S 2 T S 1 0 A D A P 2 8	A (+) B C D E F G H
ST IG160E2CA	I6	CD N 1 1 5 S 2 T S 1 0 A D B P 2	A (+) B C D E F G H

Tipo *Type*	Variante *Variant*	Versione *Version*	
ST IG160E2CA	I6	CD N 1 1 5 V 1 T S 1 0 A D A P 2 9	A (+) B C D E F G H
ST IG160E2CA	I6	CD N 1 1 5 V 1 T S 1 0 A D B P 2	A (+) B C D E F G H
ST IG160E2CA	I6	CD N 1 1 5 V 2 T S 1 0 A D A P 2 B	A (+) B C D E F G H
ST IG160E2CA	I6	CD N 1 1 5 V 2 T S 1 0 A D B P 2	A (+) B C D E F G H
ST IG160E2CA	I6	CD N 1 1 5 W 1 T S 1 0 A D A P 2 9	A (+) B C D E F G H
ST IG160E2CA	I6	CD N 1 1 5 W 1 T S 1 0 A D B P 2	A (+) B C D E F G H
ST IG160E2CA	I6	CD N 1 1 5 W 2 T S 1 0 A D A P 2 B	A (+) B C D E F G H

Tipo *Type*	Variante *Variant*	Versione *Version*	
ST IG160E2CA	I6	CD N 1 1 5 W 2 T S 1 0 A D B P 2	A (+) B C D E F G H
ST IG160E2CA	I4	CD P 1 1 4 P 1 T S 1 5 0 A D A P 2	A (+) B C D E F G H (*)
ST IG160E2CA	I4	CD P 1 1 4 P 1 T S 1 0 A D B P 2	A (+) B C D E F G H (*)
ST IG160E2CA	I4	CD P 1 1 4 P 2 T S 1 5 0 A D A P 2	A (+) B C D E F G H (*)
ST IG160E2CA	I4	CD P 1 1 4 P 2 T S 1 0 A D B P 2	A (+) B C D E F G H (*)
ST IG160E2CA	I4	CD P 1 1 4 P 1 S R 1 5 0 A D A P 2	A (+) B C D E F G H (*)
ST IG160E2CA	I4	CD P 1 1 4 P 1 S R 1 0 A D B P 2	A (+) B C D E F G H (*)
ST IG160E2CA	I4	CD P 1 1 4 P 2 S R 1 5 0 A D A P 2	A (+) B C D E F G H (*)

Tipo *Type*	Variante *Variant*	Versione *Version*	
ST IG160E2CA	I4	CD P 1 1 4 P 2 S R 1 0 A D B P 2	A (+) B C D E F G H (*)
ST IG160E2CA	I6	CD P 1 1 5 R 1 T S 1 0 A D A P 2 5	A (+) B C D E F G H (*)
ST IG160E2CA	I6	CD P 1 1 5 R 1 T S 1 0 A D B P 2	A (+) B C D E F G H (*)
ST IG160E2CA	I6	CD P 1 1 5 R 2 T S 1 0 A D A P 2 5	A (+) B C D E F G H (*)
ST IG160E2CA	I6	CD P 1 1 5 R 2 T S 1 0 A D B P 2	A (+) B C D E F G H (*)
ST IG160E2CA	I6	CD P 1 1 5 R 1 S R 1 0 A D A P 2 5	A (+) B C D E F G H (*)
ST IG160E2CA	I6	CD P 1 1 5 R 1 S R 1 0 A D B P 2	A (+) B C D E F G H (*)
ST IG160E2CA	I6	CD P 1 1 5 R 2 S R 1 0 A D A P 2 5	A (+) B C D E F G H (*)

Tipo *Type*	Variante *Variant*	Versione *Version*	
ST IG160E2CA	I6	CD P 1 1 5 R 2 S R 1 0 A D B P 2	A (+) B C D E F G H (*)
ST IG160E2CA	I6	CD P 1 1 5 S 1 T S 1 0 A D A P 2 8	A (+) B C D E F G H (*)
ST IG160E2CA	I6	CD P 1 1 5 S 1 T S 1 0 A D B P 2	A (+) B C D E F G H (*)
ST IG160E2CA	I6	CD P 1 1 5 S 2 T S 1 0 A D A P 2 8	A (+) B C D E F G H (*)
ST IG160E2CA	I6	CD P 1 1 5 S 2 T S 1 0 A D B P 2	A (+) B C D E F G H (*)
ST IG160E2CA	I6	CD P 1 1 5 S 1 S R 1 0 A D A P 2 8	A (+) B C D E F G H (*)
ST IG160E2CA	I6	CD P 1 1 5 S 1 S R 1 0 A D B P 2	A (+) B C D E F G H (*)
ST IG160E2CA	I6	CD P 1 1 5 S 2 S R 1 0 A D A P 2 8	A (+) B C D E F G H (*)

Tipo *Type*	Variante *Variant*	Versione *Version*	
ST IG160E2CA	I6	CD P 1 1 5 S 2 S R 1 0 A D B P 2	A (+) B C D E F G H (*)
ST IG160E2CA	I6	CD P 1 1 5 V 1 T S 1 0 A D A P 2 9	A (+) B C D E F G H (*)
ST IG160E2CA	I6	CD P 1 1 5 V 1 T S 1 0 A D B P 2	A (+) B C D E F G H (*)
ST IG160E2CA	I6	CD P 1 1 5 V 2 T S 1 0 A D A P 2 B	A (+) B C D E F G H (*)
ST IG160E2CA	I6	CD P 1 1 5 V 2 T S 1 0 A D B P 2	A (+) B C D E F G H (*)
ST IG160E2CA	I6	CD P 1 1 5 V 1 S R 1 0 A D A P 2 9	A (+) B C D E F G H (*)
ST IG160E2CA	I6	CD P 1 1 5 V 1 S R 1 0 A D B P 2	A (+) B C D E F G H (*)
ST IG160E2CA	I6	CD P 1 1 5 V 2 S R 1 0 A D A P 2 B	A (+) B C D E F G H (*)

Tipo *Type*	Variante *Variant*	Versione *Version*	
ST IG160E2CA	I6	CD P 1 1 5 V 2 S R 1 0 A D B P 2	A (+) B C D E F G H (*)
ST IG160E2CA	I6	CD P 1 1 5 W 1 T S 1 9 0 A D A P 2	A (+) B C D E F G H (*)
ST IG160E2CA	I6	CD P 1 1 5 W 1 T S 1 0 A D B P 2	A (+) B C D E F G H (*)
ST IG160E2CA	I6	CD P 1 1 5 W 2 T S 1 B 0 A D A P 2	A (+) B C D E F G H (*)
ST IG160E2CA	I6	CD P 1 1 5 W 2 T S 1 0 A D B P 2	A (+) B C D E F G H (*)
ST IG160E2CA	I6	CD P 1 1 5 W 1 S R 1 9 0 A D A P 2	A (+) B C D E F G H (*)
ST IG160E2CA	I6	CD P 1 1 5 W 1 S R 1 0 A D B P 2	A (+) B C D E F G H (*)
ST IG160E2CA	I6	CD P 1 1 5 W 2 S R 1 B 0 A D A P 2	A (+) B C D E F G H (*)

Tipo *Type*	Variante *Variant*	Versione *Version*	
ST IG160E2CA	I6	CD P 1 1 5 W 2 S R 1 0 A D B P 2	A (+) B C D E F G H (*)
ST IG160E2CA	I4	CD R 1 1 4 P 1 T S 1 5 0 A D A P 2	A (+) B C D E F G H (*)
ST IG160E2CA	I4	CD R 1 1 4 P 1 T S 1 0 A D B P 2	A (+) B C D E F G H (*)
ST IG160E2CA	I4	CD R 1 1 4 P 2 T S 1 5 0 A D A P 2	A (+) B C D E F G H (*)
ST IG160E2CA	I4	CD R 1 1 4 P 2 T S 1 0 A D B P 2	A (+) B C D E F G H (*)
ST IG160E2CA	I4	CD R 1 1 4 P 1 S R 1 5 0 A D A P 2	A (+) B C D E F G H (*)
ST IG160E2CA	I4	CD R 1 1 4 P 1 S R 1 0 A D B P 2	A (+) B C D E F G H (*)
ST IG160E2CA	I4	CD R 1 1 4 P 2 S R 1 5 0 A D A P 2	A (+) B C D E F G H (*)

Tipo *Type*	Variante *Variant*	Versione *Version*	
ST IG160E2CA	I4	CD R 1 1 4 P 2 S R 1 0 A D B P 2	A (+) B C D E F G H (*)
ST IG160E2CA	I6	CD R 1 1 5 R 1 T S 1 0 A D A P 2 5	A (+) B C D E F G H (*)
ST IG160E2CA	I6	CD R 1 1 5 R 1 T S 1 0 A D B P 2	A (+) B C D E F G H (*)
ST IG160E2CA	I6	CD R 1 1 5 R 2 T S 1 0 A D A P 2 5	A (+) B C D E F G H (*)
ST IG160E2CA	I6	CD R 1 1 5 R 2 T S 1 0 A D B P 2	A (+) B C D E F G H (*)
ST IG160E2CA	I6	CD R 1 1 5 R 1 S R 1 0 A D A P 2 5	A (+) B C D E F G H (*)
ST IG160E2CA	I6	CD R 1 1 5 R 1 S R 1 0 A D B P 2	A (+) B C D E F G H (*)
ST IG160E2CA	I6	CD R 1 1 5 R 2 S R 1 0 A D A P 2 5	A (+) B C D E F G H (*)

Tipo *Type*	Variante *Variant*	Versione *Version*	
ST IG160E2CA	I6	CD R 1 1 5 R 2 S R 1 0 A D B P 2	A (+) B C D E F G H (*)
ST IG160E2CA	I6	CD R 1 1 5 S 1 T S 1 8 0 A D A P 2	A (+) B C D E F G H (*)
ST IG160E2CA	I6	CD R 1 1 5 S 1 T S 1 0 A D B P 2	A (+) B C D E F G H (*)
ST IG160E2CA	I6	CD R 1 1 5 S 2 T S 1 8 0 A D A P 2	A (+) B C D E F G H (*)
ST IG160E2CA	I6	CD R 1 1 5 S 2 T S 1 0 A D B P 2	A (+) B C D E F G H (*)
ST IG160E2CA	I6	CD R 1 1 5 S 1 S R 1 8 0 A D A P 2	A (+) B C D E F G H (*)
ST IG160E2CA	I6	CD R 1 1 5 S 1 S R 1 0 A D B P 2	A (+) B C D E F G H (*)

Tipo *Type*	Variante *Variant*	Versione *Version*	
ST IG160E2CA	I6	CD R 1 1 5 S 2 S R 1 0 A D A P 2 8	A (+) B C D E F G H (*)
ST IG160E2CA	I6	CD R 1 1 5 S 2 S R 1 0 A D B P 2	A (+) B C D E F G H (*)
ST IG160E2CA	I6	CD R 1 1 5 V 1 T S 1 0 A D A P 2 9	A (+) B C D E F G H (*)
ST IG160E2CA	I6	CD R 1 1 5 V 1 T S 1 0 A D B P 2	A (+) B C D E F G H (*)
ST IG160E2CA	I6	CD R 1 1 5 V 2 T S 1 0 A D A P 2 B	A (+) B C D E F G H (*)
ST IG160E2CA	I6	CD R 1 1 5 V 2 T S 1 0 A D B P 2	A (+) B C D E F G H (*)
ST IG160E2CA	I6	CD R 1 1 5 V 1 S R 1 0 A D A P 2 9	A (+) B C D E F G H (*)
ST IG160E2CA	I6	CD R 1 1 5 V 1 S R 1 0 A D B P 2	A (+) B C D E F G H (*)

Tipo *Type*	Variante *Variant*	Versione *Version*	
ST IG160E2CA	I6	CD R 1 1 5 V 2 S R 1 0 A D A P 2 B	A (+) B C D E F G H (*)
ST IG160E2CA	I6	CD R 1 1 5 V 2 S R 1 0 A D B P 2	A (+) B C D E F G H (*)
ST IG160E2CA	I6	CD R 1 1 5 W 1 T S 1 0 A D A P 2 9	A (+) B C D E F G H (*)
ST IG160E2CA	I6	CD R 1 1 5 W 1 T S 1 0 A D B P 2	A (+) B C D E F G H (*)
ST IG160E2CA	I6	CD R 1 1 5 W 2 T S 1 0 A D A P 2 B	A (+) B C D E F G H (*)
ST IG160E2CA	I6	CD R 1 1 5 W 2 T S 1 0 A D B P 2	A (+) B C D E F G H (*)
ST IG160E2CA	I6	CD R 1 1 5 W 1 S R 1 0 A D A P 2 9	A (+) B C D E F G H (*)
ST IG160E2CA	I6	CD R 1 1 5 W 1 S R 1 0 A D B P 2	A (+) B C D E F G H (*)

Tipo *Type*	Variante *Variant*	Versione *Version*	
ST IG160E2CA	I6	CD R 1 1 5 W 2 S R 1 0 A D A P 2 B	A (+) B C D E F G H (*)
ST IG160E2CA	I6	CD R 1 1 5 W 2 S R 1 0 A D B P 2	A (+) B C D E F G H (*)

(*): solo con cabina MLL.
(*): only with MLL cabin.

(+): solo con cabina MLC.
(+): only with MLC cabin.

PARTE III
PART III

N° *Item*	Elemento *Subject*	Numero di omologazione o numero del verbale di prova *Type-approval number or test report number*	Atto normativo *Regulatory act*	Stato membro che rilascia l'omologazione o il verbale di prova *Member State issuing the type-approval or test report*	Data di estensione *Extension date*	Varianti *Variants*	Versioni *Versions*
1A	Livello sonoro ammissibile *Permissible sound level*	E3*51R02/10*4429*04	Reg. CE 661/2009 Reg. UNECE 51	Italia / *Italy*	04.04.2019	?4	C????4????0A??P2 ?
		E3*51R02/10*4428*04		Italia / *Italy*	04.04.2019	?6	C????5????0A??P2 ?
3A	Prevenzione dei rischi di incendio (serbatoi di carburante liquido) *Prevention of fire risks (liquid fuel tanks)*	E3 34RI-02 5570 01	Reg. CE 661/2009 Reg. UNECE 34	Italia / *Italy*	14.06.2016	I?	C??11??????0A??P2 ?
		E3 34RI-02 5327 00		Italia / *Italy*	15.09.2014	I?	C??11??????0A??P2 ?
3B	Dispositivi di protezione antincastro posteriore (RUPD) e loro installazione; protezione antincastro posteriore (RUP) *Rear underrun protective devices (RUPDs) and their installation; rear underrun protection (RUP)*	(/)	Reg. CE 661/2009 Reg. UNECE 58	Italia / *Italy*	(/)	I?	C??11??????0A??P2 ?
4A	Alloggiamento e montaggio delle targhe posteriori d'immatricolazione *Space for mounting and fixing rear registration plates*	e3*1003/2010*1003/2010*0021*00	Reg. CE 661/2009 Reg. UE 1003/2010	Italia / *Italy*	27.05.2013	I?	C??11??????0A??P2 ?
5A	Sterzo *Steering equipment*	(/)	Reg. CE 661/2009 Reg. UNECE 79	Italia / *Italy*	(/)	I?	C??11??????0A??P2 ?
6A	Accesso e manovrabilità del veicolo *Vehicle access and manoeuvrability*	e3*130/2012*130/2012*0002*01	Reg. CE 661/2009 Reg. UE 130/2012	Italia / *Italy*	04.04.2019	I?	C??11??????0A??P2 ?
7A	Segnalatori e segnali acustici *Audible warning devices and signals*	E3 28R-00 4860 01	Reg. CE 661/2009 Reg. UNECE 28	Italia / *Italy*	09.06.2014	I?	C??11??????0A??P2 ?
8A	Dispositivi per la visione indiretta e loro installazione *Devices for indirect vision and their installation*	E3*46R04/05*4865*03	Reg. CE 661/2009 Reg. UNECE 46	Italia / *Italy*	27.03.2018	I?	C??11??????0A??P2 ?
9A	Frenatura dei veicoli e dei rimorchi *Braking of vehicles and trailers*	(/)	Reg. CE 661/2009 Reg. UNECE 13	Italia / *Italy*	(/)	I?	C??11??????0A??P2 ?

N° *Item*	Elemento *Subject*	Numero di omologazione o numero del verbale di prova *Type-approval number or test report number*	Atto normativo *Regulatory act*	Stato membro che rilascia l'omologazione o il verbale di prova *Member State issuing the type-approval or test report*	Data di estensione *Extension date*	Varianti *Variants*	Versioni *Versions*
10A	Compatibilità elettromagnetica *Electromagnetic compatibility*	E3*10R05/01*4535*03	Reg. CE 661/2009 Reg. UNECE 10	Italia / *Italy*	13.12.2018	I?	C??11??????0A??P2 ?
13B	Protezione dei veicoli a motore dall'impiego non autorizzato *Protection of motor vehicles against unauthorised use*	E3 116RLI-00 4832 00	Reg. CE 661/2009 Reg. UNECE 116	Italia / *Italy*	24.07.2013	I?	C??11??????0A??P2 ?
15A	Sedili, loro ancoraggi e poggiatesta *Seats, their anchorages and any head restraints*	E3 17R-08 4863 02	Reg. CE 661/2009 Reg. UNECE 17	Italia / *Italy*	27.04.2015	I?	C??11??????0A??P2 ?
17A	Accesso e manovrabilità del veicolo *Vehicle access and manoeuvrability*	e3*130/2012*130/2012*0002*01	Reg. CE 661/2009 Reg. UE 130/2012	Italia / *Italy*	04.04.2019	I?	C??11??????0A??P2 ?
17B	Tachimetro e sua installazione *Speedometer equipment including its installation*	E3*39R01/01*4376*01	Reg. CE 661/2009 Reg. UNECE 39	Italia / *Italy*	04.04.2019	I?	C??11??????0A??P2 ?
18A	Targhetta regolamentare del costruttore e numero di identificazione del veicolo *Manufacturer's statutory plate and vehicle identification number*	(/)	Reg. CE 661/2009 Reg. UE 19/2011	Italia / *Italy*	(/)	I?	C??11??????0A??P2 ?
19A	Ancoraggi delle cinture di sicurezza, sistemi di ancoraggi Isofix e ancoraggi di fissaggio superiore Isofix *Safety-belt anchorages, Isofix anchorages systems and Isofix top tether anchorages*	E3 14R-07 4862 02	Reg. CE 661/2009 Reg. UNECE 14	Italia / *Italy*	27.04.2015	I?	C??11??????0A??P2 ?
20A	Installazione di dispositivi di illuminazione e di segnalazione luminosa sui veicoli *Installation of lighting and light-signalling devices on vehicles*	**E3*48R03/06*3830*07**	Reg. CE 661/2009 Reg. UNECE 48	Italia / *Italy*	**15.11.2019**	I?	C??11??????0A??P2 ?
27A	Dispositivo di traino *Towing device*	(/)	Reg. CE 661/2009 Reg. UE 1005/2010	Italia / *Italy*	(/)	I?	C??11??????0A??P2 ?
31A	Cinture di sicurezza, sistemi di ritenuta, sistemi di ritenuta per bambini e sistemi di ritenuta ISOFIX per bambini *Safety-belts, restraint systems, child restraint systems and Isofix child restraint systems*	E3 16R-06 4861 02	Reg. CE 661/2009 Reg. UNECE 16	Italia / *Italy*	27.04.2015	I?	C??11??????0A??P2 ?

N° *Item*	Elemento *Subject*	Numero di omologazione o numero del verbale di prova *Type-approval number or test report number*	Atto normativo *Regulatory act*	Stato membro che rilascia l'omologazione o il verbale di prova *Member State issuing the type-approval or test report*	Data di estensione *Extension date*	Varianti *Variants*	Versioni *Versions*
33A	Collocazione e identificazione dei comandi manuali, delle spie e degli indicatori *Location and identification of hand controls, tell-tales and indicators*	E3 121R-00 4789 02	Reg. CE 661/2009 Reg. UNECE 121	Italia / *Italy*	19.12.2016	I?	C??11??????0A??P2 ?
36A	Sistema di riscaldamento *Heating systems*	E3 122R-00 3636 01	Reg. CE 661/2009 Reg. UNECE 122	Italia / *Italy*	06.05.2013	I?	C??11??????0A??P2 ?
40A	Potenza del motore *Engine power*	E3*85R00/08*1539*00	Reg. UNECE 85	Italia / *Italy*	21.02.2019	I4	C??114P????0AD?P2 ?
		E3*85R00/08*1550*00		Italia / *Italy*	01.04.2019	I6	C??115R????0AD?P2 ?
		E3*85R00/08*1546*00		Italia / *Italy*	15.03.2019	I6	C??115S????0AD?P2 ?
		E3*85R00/08*1544*00		Italia / *Italy*	08.03.2019	I6	C??115V????0AD?P2 ?
		E3*85R00/08*1541*00		Italia / *Italy*	25.02.2019	I6	C??115W????0AD?P2 ?
41A	Emissioni (euro VI) veicoli pesanti/accesso alle informazioni *Emissions (Euro VI) heavy duty vehicles/access to information*	**e3*595/2009*2018/932D*0039*00**	Reg. CE 595/2009	Italia / *Italy*	**20.05.2019**	**I?**	**C??11??????0AD?P2 ?**
41B	Licenza rilasciata per lo strumento di simulazione delle emissioni di CO_2 (veicoli pesanti) *License issued for the CO_2 emissions simulation tools (heavy vehicles)*	**e3*2017/2400*2019/318*0002*01**	Reg. UE 2017/2400	Italia / *Italy*	**15.11.2019**	**I?**	**C??11??????0AD?P2 ?**
43A	Dispositivi antispruzzi *Spray suppression systems*	e3*109/2011*109/2011*0022*01	Reg. CE 661/2009 Reg. UE 109/2011	Italia / *Italy*	20.03.2017	I?	C??11??????0A??P2 ?
45A	Materiali per vetrature di sicurezza e la loro installazione sui veicoli *Safety glazing materials and their installation on vehicles*	E3 43R-01 4868 01	Reg. CE 661/2009 Reg. UNECE 43	Italia / *Italy*	20.03.2017	I?	C??11??????0A??P2 ?
46A	Montaggio di pneumatici *Installation of tyres*	(/)	Reg. CE 661/2009 Reg. UE 458/2011	Italia / *Italy*	(/)	I?	C??11??????0A??P2 ?
47A	Limitazione della velocità dei veicoli *Speed limitation of vehicles*	E3*89R00/02*2145*08	Reg. CE 661/2009 Reg. UNECE 89	Italia / *Italy*	04.04.2019	I?	C??11??????0A??P2 ?
48A	Masse e dimensioni *Masses and dimensions*	(/)	Reg. CE 661/2009 Reg. UE 1230/2012	Italia / *Italy*	(/)	I?	C??11??????0A??P2 ?

N° *Item*	Elemento *Subject*	Numero di omologazione o numero del verbale di prova *Type-approval number or test report number*	Atto normativo *Regulatory act*	Stato membro che rilascia l'omologazione o il verbale di prova *Member State issuing the type-approval or test report*	Data di estensione *Extension date*	Varianti *Variants*	Versioni *Versions*
49A	Veicoli commerciali per quanto riguarda le sporgenze esterne poste anteriormente al pannello posteriore della cabina *Commercial vehicles with regard to their external projections forward of the cab's rear panel*	E3 61R-00 4869 03	Reg. CE 661/2009 Reg. UNECE 61	Italia / *Italy*	06.12.2017	I?	C??11??????0A??P2 ?
50A	Componenti di attacco meccanico di insiemi di veicoli *Mechanical coupling components of combinations of vehicles*	E3*55R01/07*4864*04	Reg. CE 661/2009 Reg. UNECE 55	Italia / *Italy*	04.04.2019	I?	C??11??????0A??P2 ?
56A	Veicoli destinati al trasporto di merci pericolose *Vehicles for the carriage of dangerous goods*	E3*105R06/01*3606*07	Reg. CE 661/2009 Reg. UNECE 105	Italia / *Italy*	31.07.2019	I?	C??11??????0A??P2 ?
57A	Dispositivi di protezione antincastro anteriore (FUPD) e loro installazione; protezione antincastro anteriore (FUP) *Front underrun protective devices (FUPDs) and their installation; front underrun protection (FUP)*	(/)	Reg. CE 661/2009 Reg. UNECE 93	Italia / *Italy*	(/)	I?	C??11??????0A??P2 ?
65	Dispositivo avanzato di frenata d'emergenza (AEBS) *Advanced emergency braking system*	(/)	Reg. CE 661/2009 Reg. UE 347/2012	Italia / *Italy*	(/)	I?	C??11??????0A??P2 ?
66	Sistema di avviso di deviazione dalla corsia (LDWS) *Lane departure warning system*	(/)	Reg. CE 661/2009 Reg. UE 351/2012	Italia / *Italy*	(/)	I?	C??11??????0A??P2 ?

(/) **Vedere omologazione europea n°: e3*2007/46*0323*00 del 27.10.2014 e successive estensioni.**
(/) ***See european approval No.: e3*2007/46*0323*00 of 27.10.2014 and subsequential extensions.***

RISULTATI DELLE PROVE (ALLEGATO VIII)
TEST RESULTS (ANNEX VIII)

1. **Risultati delle prove sul livello sonoro**
Results of the sound level tests

Numero dell'atto normativo di base e del più recente atto normativo di modifica applicabile all'omologazione.
Quando un atto normativo prevede due o più fasi di applicazione, indicare anche la fase di applicazione:
Number of the base regulatory act and latest amending regulatory act applicable to the approval.
In case of a regulatory act with two or more implementation stages, indicate also the implementation stage:

Varianti fase 1: *Stage 1 variants:*	Versioni fase 1: *Stage 1 versions:*	Varianti fase 2: *Stage 2 variants:*	Versioni fase 2: *Stage 2 versions:*	In marcia [dB(A)/E]: *Moving [dB(A)/E]:*	Fermo [dB(A)/E]: *Stationary [dB(A)/E]:*	a giri/min: *at rpm:*	Ultimo atto normativo: *Last amending Regulatory:*
I?????4?	??????????	?4	C??114??????????? ?	80	91	1875	51R-02
I?????5?	??????????	?6	C??115??????????? ?	80	87	1875	51R-02

2. **Risultati delle prove sulle emissioni di gas di scarico**
Results of the exhaust emission tests

2.1. Emissioni dei veicoli a motore sottoposti a prova nel quadro della procedura di prova per i veicoli leggeri
Emissions from motor vehicles tested under the test procedure for light-duty vehicles

2.1.1. Prova di tipo 1 (emissioni del veicolo durante il ciclo di prova dopo un avviamento a freddo): non ricorre
Type 1 test (vehicle emissions in the test cycle after a cold start): *not applicable*

2.1.2. Prova di tipo 2 (dati sulle emissioni da utilizzare in sede di omologazione a fini di controllo tecnico):
Type 2 test (emissions data required at type-approval for roadworthiness purposes):

Tipo 2, prova a regime minimo inferiore: non ricorre
Type 2, low idle test: *not applicable*

Tipo 2, prova a regime minimo accelerato: non ricorre
Type 2, high idle test: *not applicable*

2.1.3. Prova di tipo 3 (emissioni di das dal basamento): non ricorre
Type 3 test (emissions of crankcase gases): *not applicable*

2.1.4. Prova di tipo 4 (emissioni per evaporazione): non ricorre
Type 4 test (evaporative test): *not applicable*

2.1.5. Prova di tipo 5 (durata dei dispositivi di controllo dell'inquinamento): non ricorre
Type 5 test (durability of anti-pollution control devices): *not applicable*

Distanza percorsa: ~~80000 km~~ / ~~100000 km~~ / non applicabile
Ageing distance covered: *~~80000 km~~ / ~~100000 km~~ / not applicable*

Fattore di deterioramento FD: ~~calcolato~~ / assegnato
Deterioration facto: *~~calculated~~ / fixed*

Valori:
Values:

CO:	1,5
THC:	---
NMHC:	---
NOx:	1,1
THC + NOx:	1,1
Massa di particolato / *Mass of particulate matter* (PM):	1,0
Numero di particelle / *Number of particles* (P):	1,0

2.1.6. Prova di tipo 6 (emissioni medie a bassa temperatura ambiente): non ricorre
Type 6 test (average emissions at low ambient temperature): *not applicable*

2.1.7 OBD: sì
OBD: *yes*

2.2. Emissioni provenienti da motori sottoposti a prova nel quadro della procedura di prova per i veicoli pesanti
Emissions from engines tested under the test procedure for heavy-duty vehicles

Indicare il più recente atto normativo di modifica applicabile all'omologazione. Quando l'atto normativo prevede due o più fasi di applicazione, indicare anche la fase di applicazione:
Indicate the latest amending regulatory act applicable to the approval. In case the regulatory act has two or more implementation stages, indicate also the implementation stage:

Varianti fase 1: *Stage 1 variants:*	Versioni fase 1: *Stage 1 versions:*	Varianti fase 2: *Stage 2 variants:*	Versioni fase 2: *Stage 2 versions:*	Ultimo atto normativo: *Last amending Regulatory:*	Carattere: *Character:*	Carburante/i: *Fuel/s:*
I???????	??????D???	??	C?????????????D??? ?	932/2018/UE	D	Gasolio / *diesel*

2.2.1. Risultati della prova ESC: non ricorre
Results of the ESC test: *not applicable*

Risultati della prova WHSC:
Results of the WHSC test:

Varianti fase 1: *Stage 1 variants:*	Versioni fase 1: *Stage 1 versions:*	Varianti fase 2: *Stage 2 variants:*	Versioni fase 2: *Stage 2 versions:*	CO [mg/kWh]	THC [mg/kWh]	NOx [mg/kWh]	NH_3 [ppm]	PT [mg/kWh]	N° particelle [#/kWh *PM numbers [#/kWh]*
I?????4?	??????D???	?4	C??114???????D??? ?	129,314	1,426	88,152	1,701	1,209	0,524E+11
I?????5?	??????D???	?6	C??115???????D??? ?	129,314	1,426	88,152	1,701	1,209	0,524E+11

2.2.2. Risultato della prova ELR: non ricorre
Result of the ELR test: *not applicable*

2.2.3. Risultati della prova ETC: non ricorre
Results of the ETC test: *not applicable*

Risultati della prova WHTC:
Results of the WHTC test:

Varianti fase 1: *Stage 1 variants:*	Versioni fase 1: *Stage 1 versions:*	Varianti fase 2: *Stage 2 variants:*	Versioni fase 2: *Stage 2 versions:*	CO [mg/kWh]	THC [mg/kWh]	NMHC [mg/kWh]	CH_4 [mg/kWh]	NOx [mg/kWh]	NH_3 [ppm]	PT [mg/kWh]	N° particelle [#/kWh *PM numbers [#/kWh]*
I?????4?	??????D???	?4	C??114???????D??? ?	182,067	6,098	----	----	108,163	3,291	2,022	0,445E+11
I?????5?	??????D???	?6	C??115???????D??? ?	182,067	6,098	----	----	108,163	3,291	2,022	0,445E+11

2.2.4. Prova al minimo: non ricorre
Idle test: *not applicable*

2.3. **Fumi dei motori Diesel**
Diesel smoke

Indicare il più recente atto normativo di modifica applicabile all'omologazione. Quando l'atto normativo prevede due o più fasi di applicazione, indicare anche la fase di applicazione:
Indicate the latest amending regulatory act applicable to the approval. In case the regulatory act has two or more implementation stages, indicate also the implementation stage:

Varianti fase 1: *Stage 1 variants:*	Versioni fase 1: *Stage 1 versions:*	Varianti fase 2: *Stage 2 variants:*	Versioni fase 2: *Stage 2 versions:*	Ultimo atto normativo: *Last amending Regulatory:*	Carattere: *Character:*
I???????	??????D???	??	C?????????????D??? ?	Reg. 24/03/03	--

2.3.1. Risultati della prova in accelerazione libera:
Results of the test under free acceleration:

Varianti fase 1: *Stage 1 variants:*	Versioni fase 1: *Stage 1 versions:*	Varianti fase 2: *Stage 2 variants:*	Versioni fase 2: *Stage 2 versions:*	Valore corretto del coeff. d'ass. [m^{-1}]: *Corrected value of the absorption coeff. [m^{-1}]:*	Regime minimo normale [min^{-1}]: *Normal engine idling speed [min^{-1}]:*	Regime massimo motore [min^{-1}]: *Maximum engine speed [min^{-1}]:*	Temperatura dell'olio (min/max) [°C]: *Oil temperature (min/max) [°C]:*
I?????4P	??????D???	?4	C??114P??????D??? ?	0,52	750 ± 150	2800 ± 50	358 / 413
I?????5R	??????D???	?6	C??115R??????D??? ?	0,365	650 ± 150	2800 ± 50	358 / 413
I?????5S	??????D???	?6	C??115S??????D??? ?	0,365	650 ± 150	2800 ± 50	358 / 413
I?????5V	??????D???	?6	C??115V??????D??? ?	0,51	650 ± 150	2800 ± 50	358 / 413
I?????5W	??????D???	?6	C??115W??????D??? ?	0,52	650 ± 150	2800 ± 50	358 / 413

3. **Risultati delle prove sulle emissioni di CO_2, consumo di carburante / energia elettrica e di autonomia elettrica**
Results of the CO_2 emission, fuel / electric energy consumption, and electric range tests

Numero dell'atto normativo di base e dell'atto normativo di modifica più recente applicabile all'omologazione: 595/2009 ÷ 2018/932/D
Number of the base regulatory act and the latest amending regulatory act applicable to the approval:

3.1. Veicoli con motore a combustione interna, compresi i veicoli elettrici ibridi non a ricarica esterna (NOVC):
Internal combustion engines, including not externally chargeable hybrid electric vehicles (NOVC):

Varianti fase 1: *Stage 1 Variants:*	Versioni fase 1: *Stage 1 versions:*	Varianti fase 2: *Stage 2 Variants:*	Versioni fase 2: *Stage 2 versions:*	Emissioni massiche CO_2 *Mass emissions WHSC [g/kWh]*	Consumo carburante *Fuel consumption WHSC [g/kWh]*	Emissioni massiche CO_2 *Mass emissions WHTC [g/kWh]*	Consumo carburante *Fuel consumption WHTC [g/kWh]*
I???????	??????D???	??	?????????????D??? ?	664,517	206,255	667,667	216,845

3.2. Veicoli elettrici ibridi a ricarica esterna: non ricorre
Externally chargeable hybrid electric vehicles: *not applicable*

3.3. Veicoli esclusivamente elettrici: non ricorre
Pure electric vehicles: *not applicable*

3.4. Veicoli a idrogeno con pile a combustibile: non ricorre
Hydrogen fuel cell vehicles: *not applicable*

4. Risultati delle prove sui veicoli attrezzati con innovazione/i ecocompatibile/i: non ricorre
Results of the tests for vehicles fitted with eco-innovation(s): *not applicable*

	SCHEDA INFORMATIVA ***INFORMATION DOCUMENT***	All n° *Annex Nr* del *of*	**0.0** **17.02.2020**

Punto *Item*	Variante *Variant*	Versione *Version*	Descrizione *Description*		
0.2.1.	I?	C?N11??????0A??P2 ?	210E		
	I?	C?P11??????0A??P2 ?	220E		
	I?	C?R11??????0A??P2 ?	220E		
0.4.1.	I?	???????1????????? ?	EXII, EXIII, FL, AT (ADR 2019) *EXII, EXIII, FL, AT (ADR 2019)*		
	I?	???????2?????????? ?	senza equipaggiamento ADR *without ADR equipment*		
1.4.	I?	????????????????? A	55.01.02.0031	rev.5	del / *of* 07.03.2016
	I?	????????????????? B	55.01.02.0032	rev.5	del / *of* 07.03.2016
	I?	????????????????? C	55.01.02.0033	rev.5	del / *of* 07.03.2016
	I?	????????????????? D	55.01.02.0034	rev.5	del / *of* 07.03.2016
	I?	????????????????? E	55.01.02.0035	rev.5	del / *of* 07.03.2016
	I?	????????????????? F	55.01.02.0036	rev.5	del / *of* 07.03.2016
	I?	????????????????? G	55.01.02.0037	rev.5	del / *of* 07.03.2016
	I?	????????????????? H	55.01.02.0038	rev.7	del / *of* 09.04.2019

SCHEDA INFORMATIVA
INFORMATION DOCUMENT

All n° / *Annex Nr* 0
del / *of* 17.02.2020

Caratteristiche *Characteristics*	Descrizione *Description*	Tipo *Type*	Varianti *Variants*	Versioni *Versions*
Nome costruttore *Manufacturer's company name*	Iveco / S.T. System Truck S.p.A.	ST		
Tipo di veicolo della fase I, progettazione e costruzione del telaio, categoria, numero di assi *Type of stage I, design and construction, category, number of axles*	Autotelaio (gamma media), cat. N3, 3 assi *Chassis (medium range), cat. N3, 3 axles*	IG160E2CA		
Fase di completamento *Extent of build*	Incompleto / *Incomplete*		1	
Numero e disposizione cilindri - cilindrata *Number and arrangement of cylinders - engine capacity*	4 verticali in linea / *vertical in line* - 4485 cm³		4	
	6 verticali in linea / *vertical in line* - 6728 cm³		6	
Designazione commerciale (veicolo 1° fase) *Commercial name (1st stage vehicle)*	150E			CC
	160E			CD
Massa massima tecnicamente ammissibile - Designazione commerciale *Technical admissible maximum mass - Commercial name*	21000 kg - 210E			N
	22000 kg - 220E			P
	22000 kg - 220E			R
Assi sterzanti *Steering axle*	1° e 3° *1st and 3rd*			1
Assi motore *Powered axles*	2° *2nd*			1
Tipo motore *Engine type*	F4AFE411C			4
	F4AFE611A, F4AFE611D, F4AFE611E o/or F4AFE611K			5
Potenza del motore *Engine power*	152 kW			P
	162 kW			R
	185 kW			S
	235 kW			V
	207 kW			W
Classificazione ADR *ADR classification*	EXII, EXIII, FL, AT (ADR 2019)			1
	senza equipaggiamento ADR / *without ADR equipment*			2

SCHEDA INFORMATIVA
INFORMATION DOCUMENT

All n° / *Annex Nr*: 0
del / *of*: 17.02.2020

Caratteristiche *Characteristics*	Descrizione *Description*	Tipo *Type*	Varianti *Variants*	Versioni *Versions*
Massa tecnicamente ammissibile su 1° asse *Technically permissible mass on 1st axle*	5300 kg			P
	5800 kg			S
	6100 kg			T
Massa tecnicamente ammissibile su 2° asse e 3° asse *Technically permissible mass on 2nd and 3rd axle*	2: 10700 kg - 3: 5700 kg			Q
	2: 10900 kg - 3: 5800 kg			R
	2: 11000 kg - 3: 6000 kg			S
Massa massima tecnicamente ammissibile della combinazione *Technically permissible mass of combination*	Non atto / *not towing*			1
	26000 kg			5
	32500 kg			8
	35000 kg			9
	36000 kg			B
Massa max a carico amm. per l'imm. / circolazione *Intended registration / in service max permissible laden mass*	Non ricorre / *not applicable*			0
Uscita gas di scarico *Exhaust exit*	laterale sinistra / *side left*			A
Direttiva emissioni *Directive emission*	EURO VI-D			D
Tipo di cambio *Type of gear*	Manuale / *manual*			A
	Automatico / *automatic*			B
Tipo di sospensione *Type of suspension*	1°: sosp. meccanica o pneumatica / *mechanical or air suspension* 2°: sosp. pneumatica / *air suspension* 3°: sosp. pneumatica / *air suspension*			P
Configurazione e numero porte *Configuration and number of doors*	2 (cab. MLC o/*or* MLL)			2
Interasse *Wheelbase*	3105 mm			A
	3690 mm			B
	4185 mm			C
	4455 mm			D
	4815 mm			E
	5175 mm			F
	5670 mm			G
	6210 mm			H

	SCHEDA INFORMATIVA ***INFORMATION DOCUMENT***	All n° *Annex Nr* del *of*	1 **17.02.2020**

Punto *Item*	Variante *Variant*	Versione *Version*	Descrizione *Description*		
			1° ÷ 2° asse *1st ÷ 2nd axle*	2° ÷ 3° asse *2nd ÷ 3rd axle*	1° ÷ 3° asse *1st ÷ 3rd axle*
2.1.2.1.	I?	????????????????? A	3105 mm	1395 mm	4500 mm
	I?	????????????????? B	3690 mm	1395 mm	5085 mm
	I?	????????????????? C	4185 mm	1395 mm	5580 mm
	I?	????????????????? D	4455 mm	1395 mm	5850 mm
	I?	????????????????? E	4815 mm	1395 mm	6210 mm
	I?	????????????????? F	5175 mm	1395 mm	6570 mm
	I?	????????????????? G	5670 mm	1395 mm	7065 mm
	I?	????????????????? H	6210 mm	1395 mm	7605 mm

2.6.	I?	C??11????????????? A	vedere allegato n° / *see annex nr*:	1.1.	
	I?	C??11????????????? B	vedere allegato n° / *see annex nr*:	1.2.	
	I?	C??11????????????? C	vedere allegato n° / *see annex nr*:	1.3.	
	I?	C??11????????????? D	vedere allegato n° / *see annex nr*:	1.4.	
	I?	C??11????????????? E	vedere allegato n° / *see annex nr*:	1.5.	
	I?	C??11????????????? F	vedere allegato n° / *see annex nr*:	1.6.	
	I?	C??11????????????? G	vedere allegato n° / *see annex nr*:	1.7.	
	I?	C??11????????????? H	vedere allegato n° / *see annex nr*:	1.8.	
2.6.1.	I?	C??11????????????? A	vedere allegato n° / *see annex nr*:	1.1.	
	I?	C??11????????????? B	vedere allegato n° / *see annex nr*:	1.2.	
	I?	C??11????????????? C	vedere allegato n° / *see annex nr*:	1.3.	
	I?	C??11????????????? D	vedere allegato n° / *see annex nr*:	1.4.	
	I?	C??11????????????? E	vedere allegato n° / *see annex nr*:	1.5.	
	I?	C??11????????????? F	vedere allegato n° / *see annex nr*:	1.6.	
	I?	C??11????????????? G	vedere allegato n° / *see annex nr*:	1.7.	
	I?	C??11????????????? H	vedere allegato n° / *see annex nr*:	1.8.	
2.8.	I?	C?N11???????????? ?	21000 kg		
	I?	C?P11???????????? ?	22000 kg		
	I?	C?R11???????????? ?	22000 kg		
2.8.1.	I?	C??11????????????? A	vedere allegato n° / *see annex nr*:	1.1.	(*)
	I?	C??11????????????? B	vedere allegato n° / *see annex nr*:	1.2.	(*)
	I?	C??11????????????? C	vedere allegato n° / *see annex nr*:	1.3.	(*)
	I?	C??11????????????? D	vedere allegato n° / *see annex nr*:	1.4.	(*)
	I?	C??11????????????? E	vedere allegato n° / *see annex nr*:	1.5.	(*)
	I?	C??11????????????? F	vedere allegato n° / *see annex nr*:	1.6.	(*)
	I?	C??11????????????? G	vedere allegato n° / *see annex nr*:	1.7.	(*)
	I?	C??11????????????? H	vedere allegato n° / *see annex nr*:	1.8.	(*)
			(*): con X_{min} e X_{max} / *with X_{min} and X_{max}*		

			1°:	2°:	3°:
2.9.	I?	C?N11???PQ??????? ?	5300 kg	10700 kg	5700 kg
	I?	C?N11???TS??????? ?	6100 kg	11000 kg	6000 kg
	I?	C?P11???SR??????? ?	5800 kg	10900 kg	5800 kg
	I?	C?P11???TS??????? ?	6100 kg	11000 kg	6000 kg
	I?	C?R11???SR??????? ?	5800 kg	10900 kg	5800 kg
	I?	C?R11???TS??????? ?	6100 kg	11000 kg	6000 kg

			1°:	2°:
2.10.	I?	C?N11???PQ??????? ?	5300 kg	16400 kg
	I?	C?N11???TS??????? ?	6100 kg	16800 kg
	I?	C?P11???SR??????? ?	5800 kg	16700 kg
	I?	C?P11???TS??????? ?	6100 kg	17000 kg
	I?	C?R11???SR??????? ?	5800 kg	16700 kg
	I?	C?R11???TS??????? ?	6100 kg	17000 kg

Punto *Item*	Variante *Variant*	Versione *Version*	Descrizione *Description*		Frenatura ad inerzia *Inertia braking system*	Frenatura continua *Continuos braking system*
	I?	C?N???????1?????? ?	3500	kg		0 kg
2.11.1.	I?	C?P???????1?????? ?	3500	kg		0 kg
	I?	C?R???????1?????? ?	3500	kg		0 kg
	I4	C?N114????5?????? ?	3500	kg		5000 kg
	I4	CDP114????5?????? ?	3500	kg		4000 kg
	I4	CDR114????5?????? ?	3500	kg		4000 kg
	I6	C??115????5?????? ?	3500	kg		5000 kg
	I6	C?N115????8?????? ?	3500	kg		11500 kg
	I6	C?P115????8?????? ?	3500	kg		10500 kg
	I6	C?R115????8?????? ?	3500	kg		10500 kg
	I6	C?N115????9?????? ?	3500	kg		14000 kg
	I6	C?P115????9?????? ?	3500	kg		13000 kg
	I6	C?R115????9?????? ?	3500	kg		13000 kg
	I6	C?N115????B?????? ?	3500	kg		15000 kg
	I6	C?P115????B?????? ?	3500	kg		14000 kg
	I6	C?R115????B?????? ?	3500	kg		14000 kg
2.11.5.	I?	C?N???????1?????? ?	24500	kg	non atto al traino (*) / *not towing (*)*	
	I?	C?P???????1?????? ?	25500	kg	non atto al traino (*) / *not towing (*)*	
	I?	C?R???????1?????? ?	25500	kg	non atto al traino (*) / *not towing (*)*	
	I4	C?N114????5?????? ?	26000	kg		
	I4	CDP114????5?????? ?	26000	kg		
	I4	CDR114????5?????? ?	26000	kg		
	I6	C??115????5?????? ?	26000	kg		
	I6	C??115????8?????? ?	32500	kg		
	I6	C??115????9?????? ?	35000	kg		
	I6	C??115????B?????? ?	36000	kg		

(*) con rimorchio con frenatura ad inerzia (3500 kg) o non frenato (750 kg)
(*) with trailer inertia braking system (3500 kg) or unbraked trailer (750 kg)

SCHEDA INFORMATIVA
INFORMATION DOCUMENT

All n° / *Annex Nr* 1.1.

del / *of* 17.02.2020

Variante / Variant	Versione / Version	Cabina / Cabin	Tipo / Type	Massa / Mass 2 6	1° asse / 1st axle	2° asse / 2nd axle 2 6 1	3° asse / 3rd axle	Massa compr. / Max. mass 2 6	X_{min} (+)	W_{min}	L_{min}	S_{min}	1° asse / 1st axle	2° asse / 2nd axle 2 6 1	3° asse / 3rd axle	X_{max} (+)	W_{max}	L_{max}	S_{max}	1° asse / 1st axle	2° asse / 2nd axle 2 6 1	3° asse / 3rd axle
I 4	C C N 1 1 4 P ? P Q ? 0 A ? ? P 2 A	MLC	3105	5330	2985	1530	815	21000	-115	5840	7502	1640	4600	10700	5700	45	5519	7181	1319	5300	10243	5457
I 6	C C N 1 1 5 R ? P Q ? 0 A ? ? P 2 A	MLC	3105	5420	3080	1527	813	21000	-135	5879	7541	1679	4600	10700	5700	27	5557	7219	1357	5300	10243	5457
I 6	C C N 1 1 5 S ? P Q ? 0 A ? ? P 2 A	MLC	3105	5480	3105	1550	825	21000	-139	5888	7550	1688	4600	10700	5700	23	5564	7226	1364	5300	10243	5457
I 6	C C N 1 1 5 V ? P Q ? 0 A ? ? P 2 A	MLC	3105	5580	3175	1569	836	21000	-153	5916	7578	1716	4600	10700	5700	10	5590	7252	1390	5300	10243	5457
I 6	C C N 1 1 5 W ? P Q ? 0 A ? ? P 2 A	MLC	3105	5570	3165	1569	836	21000	-151	5912	7574	1712	4600	10700	5700	12	5586	7248	1386	5300	10243	5457
I 4	C D N 1 1 4 P ? T S ? 0 A ? ? P 2 A	MLC	3105	5330	2985	1517	828	21000	-213	6037	7699	1837	4200	10880	5920	223	5164	6826	964	6100	9641	5259
I 6	C D N 1 1 5 R ? T S ? 0 A ? ? P 2 A	MLC	3105	5420	3080	1514	826	21000	-234	6077	7739	1877	4200	10880	5920	205	5200	6862	1000	6100	9641	5259
I 6	C D N 1 1 5 S ? T S ? 0 A ? ? P 2 A	MLC	3105	5480	3105	1537	838	21000	-239	6087	7749	1887	4200	10880	5920	202	5206	6868	1006	6100	9641	5259
I 6	C D N 1 1 5 V ? T S ? 0 A ? ? P 2 A	MLC	3105	5580	3175	1556	849	21000	-253	6116	7778	1916	4200	10880	5920	190	5230	6892	1030	6100	9641	5259
I 6	C D N 1 1 5 W ? T S ? 0 A C ? P 2 A	MLC	3105	5570	3165	1556	849	21000	-251	6112	7774	1912	4200	10880	5920	192	5226	6888	1026	6100	9641	5259
I 4	C D P 1 1 4 P ? T S ? 0 A ? ? P 2 A	MLC	3105	5330	2985	1517	828	22000	-58	5725	7387	1525	5000	11000	6000	180	5250	6912	1050	6100	10288	5612
I 4	C D P 1 1 4 P ? S R ? 0 A ? ? P 2 A	MLC	3105	5330	2985	1531	814	22000	14	5582	7244	1382	5300	10900	5800	122	5367	7029	1167	5800	10574	5626
I 6	C D P 1 1 5 R ? T S ? 0 A ? ? P 2 A	MLC	3105	5420	3080	1514	826	22000	-76	5762	7424	1562	5000	11000	6000	163	5284	6946	1084	6100	10288	5612
I 6	C D P 1 1 5 R ? S R ? 0 A ? ? P 2 A	MLC	3105	5420	3080	1527	813	22000	-4	5618	7280	1418	5300	10900	5800	104	5401	7063	1201	5800	10574	5626
I 6	C D P 1 1 5 S ? T S ? 0 A ? ? P 2 A	MLC	3105	5480	3105	1537	838	22000	-80	5769	7431	1569	5000	11000	6000	160	5290	6952	1090	6100	10288	5612
I 6	C D P 1 1 5 S ? S R ? 0 A ? ? P 2 A	MLC	3105	5480	3105	1550	825	22000	-8	5625	7287	1425	5300	10900	5800	101	5408	7070	1208	5800	10574	5626
I 6	C D P 1 1 5 V ? T S ? 0 A ? ? P 2 A	MLC	3105	5580	3175	1556	849	22000	-93	5795	7457	1595	5000	11000	6000	148	5313	6975	1113	6100	10288	5612
I 6	C D P 1 1 5 V ? S R ? 0 A ? ? P 2 A	MLC	3105	5580	3175	1570	835	22000	-20	5650	7312	1450	5300	10900	5800	89	5431	7093	1231	5800	10574	5626
I 6	C D P 1 1 5 W ? T S ? 0 A C ? P 2 A	MLC	3105	5570	3165	1556	849	22000	-91	5791	7453	1591	5000	11000	6000	150	5309	6971	1109	6100	10288	5612
I 6	C D P 1 1 5 W ? S R ? 0 A C ? P 2 A	MLC	3105	5570	3165	1570	835	22000	-18	5646	7308	1446	5300	10900	5800	91	5428	7090	1228	5800	10574	5626
I 4	C D R 1 1 4 P ? T S ? 0 A ? ? P 2 A	MLC	3105	5330	2985	1517	828	22000	-58	5725	7387	1525	5000	11000	6000	180	5250	6912	1050	6100	10288	5612
I 4	C D R 1 1 4 P ? S R ? 0 A ? ? P 2 A	MLC	3105	5330	2985	1531	814	22000	14	5582	7244	1382	5300	10900	5800	122	5367	7029	1167	5800	10574	5626
I 6	C D R 1 1 5 R ? T S ? 0 A ? ? P 2 A	MLC	3105	5420	3080	1514	826	22000	-76	5762	7424	1562	5000	11000	6000	163	5284	6946	1084	6100	10288	5612
I 6	C D R 1 1 5 R ? S R ? 0 A ? ? P 2 A	MLC	3105	5420	3080	1527	813	22000	-4	5618	7280	1418	5300	10900	5800	104	5401	7063	1201	5800	10574	5626
I 6	C D R 1 1 5 S ? T S ? 0 A ? ? P 2 A	MLC	3105	5480	3105	1537	838	22000	-80	5769	7431	1569	5000	11000	6000	160	5290	6952	1090	6100	10288	5612
I 6	C D R 1 1 5 S ? S R ? 0 A ? ? P 2 A	MLC	3105	5480	3105	1550	825	22000	-8	5625	7287	1425	5300	10900	5800	101	5408	7070	1208	5800	10574	5626
I 6	C D R 1 1 5 V ? T S ? 0 A ? ? P 2 A	MLC	3105	5580	3175	1556	849	22000	-93	5795	7457	1595	5000	11000	6000	148	5313	6975	1113	6100	10288	5612
I 6	C D R 1 1 5 V ? S R ? 0 A ? ? P 2 A	MLC	3105	5580	3175	1570	835	22000	-20	5650	7312	1450	5300	10900	5800	89	5431	7093	1231	5800	10574	5626
I 6	C D R 1 1 5 W ? T S ? 0 A C ? P 2 A	MLC	3105	5570	3165	1556	849	22000	-91	5791	7453	1591	5000	11000	6000	150	5309	6971	1109	6100	10288	5612
I 6	C D R 1 1 5 W ? S R ? 0 A C ? P 2 A	MLC	3105	5570	3165	1570	835	22000	-18	5646	7308	1446	5300	10900	5800	91	5428	7090	1228	5800	10574	5626

(+): Posizioni estreme ammissibili possibili del baricentro del carico utile (dichiarate dal costruttore) rispetto al 2° asse.
Extreme permissible possible positions of the centre of gravity of the payload (declared by manufacturer), relative to 2nd axle.

Passo / Wheelbase: 3105 mm

SCHEDA INFORMATIVA
INFORMATION DOCUMENT

All n° / *Annex Nr* **1.2.**
del / *of* **17.02.2020**

Variante / Variant	Versione / Version	Cabina / Cabin	Int. 1 / Int. 1	Massa / Mass 2.5	1° asse / 1st axle	2° asse / 2nd axle 2.1.1	3° asse / 3rd axle	Massa compl. / Max. mass 2.5	X_{cm} (1)	Y_{cm}	Z_{cm}	S_{cm}	1° asse / 1st axle 2.8.1	2° asse / 2nd axle 2.8.1	3° asse / 3rd axle 2.8.1	X_{cm} (1)	Y_{cm}	Z_{cm}	S_{cm}	1° asse / 1st axle 1.4.1	2° asse / 2nd axle 1.4.1	3° asse / 3rd axle 1.4.1
I 4	C C N 1 1 4 P ? P Q ? 0 A ? ? P 2 B	MLC	3690	5430	2995	1589	846	21000	-54	6889	8551	2104	4600	10700	5700	133	6514	8176	1729	5300	10243	5457
I 4	C C N 1 1 4 P ? P Q ? 0 A ? ? P 2 B	MLL	3690	5660	3115	1660	885	21000	-81	5781	8023	1576	4600	10700	5700	110	5400	7642	1195	5300	10243	5457
I 6	C C N 1 1 5 R ? P Q ? 0 A ? ? P 2 B	MLC	3690	5520	3090	1585	845	21000	-78	6935	8597	2150	4600	10700	5700	111	6558	8220	1773	5300	10243	5457
I 6	C C N 1 1 5 R ? P Q ? 0 A ? ? P 2 B	MLL	3690	5750	3210	1657	883	21000	-104	5829	8071	1624	4600	10700	5700	87	5445	7687	1240	5300	10243	5457
I 6	C C N 1 1 5 S ? P Q ? 0 A ? ? P 2 B	MLC	3690	5580	3115	1608	857	21000	-83	6946	8608	2161	4600	10700	5700	107	6567	8229	1782	5300	10243	5457
I 6	C C N 1 1 5 S ? P Q ? 0 A ? ? P 2 B	MLL	3690	5810	3235	1680	895	21000	-110	5839	8081	1634	4600	10700	5700	83	5455	7697	1250	5300	10243	5457
I 6	C C N 1 1 5 V ? P Q ? 0 A ? ? P 2 B	MLC	3690	5680	3185	1628	867	21000	-99	6978	8640	2193	4600	10700	5700	92	6597	8259	1812	5300	10243	5457
I 6	C C N 1 1 5 V ? P Q ? 0 A ? ? P 2 B	MLL	3690	5910	3305	1700	905	21000	-127	5873	8115	1668	4600	10700	5700	67	5486	7728	1281	5300	10243	5457
I 6	C C N 1 1 5 W ? P Q ? 0 A ? ? P 2 B	MLC	3690	5670	3175	1628	867	21000	-97	6974	8636	2189	4600	10700	5700	94	6592	8254	1807	5300	10243	5457
I 6	C C N 1 1 5 W ? P Q ? 0 A ? ? P 2 B	MLL	3690	5900	3295	1700	905	21000	-124	5868	8110	1663	4600	10700	5700	69	5481	7723	1276	5300	10243	5457
I 4	C D N 1 1 4 P ? T S ? 0 A ? ? P 2 B	MLC	3690	5430	2995	1576	859	21000	-169	7117	8779	2332	4200	10880	5920	342	6097	7759	1312	6100	9641	5259
I 4	C D N 1 1 4 P ? T S ? 0 A ? ? P 2 B	MLL	3690	5660	3115	1647	898	21000	-197	6013	8255	1808	4200	10880	5920	321	4977	7219	772	6100	9641	5259
I 6	C D N 1 1 5 R ? T S ? 0 A ? ? P 2 B	MLC	3690	5520	3090	1572	858	21000	-192	7165	8827	2380	4200	10880	5920	321	6138	7800	1353	6100	9641	5259
I 6	C D N 1 1 5 R ? T S ? 0 A ? ? P 2 B	MLL	3690	5750	3210	1644	896	21000	-221	6062	8304	1857	4200	10880	5920	300	5020	7262	815	6100	9641	5259
I 6	C D N 1 1 5 S ? T S ? 0 A ? ? P 2 B	MLC	3690	5580	3115	1595	870	21000	-198	7176	8838	2391	4200	10880	5920	317	6145	7807	1360	6100	9641	5259
I 6	C D N 1 1 5 S ? T S ? 0 A ? ? P 2 B	MLL	3690	5810	3235	1666	909	21000	-227	6073	8315	1868	4200	10880	5920	296	5027	7269	822	6100	9641	5259
I 6	C D N 1 1 5 V ? T S ? 0 A ? ? P 2 B	MLC	3690	5680	3185	1614	881	21000	-215	7211	8873	2426	4200	10880	5920	303	6173	7835	1388	6100	9641	5259
I 6	C D N 1 1 5 V ? T S ? 0 A ? ? P 2 B	MLL	3690	5910	3305	1686	919	21000	-244	6109	8351	1904	4200	10880	5920	282	5055	7297	850	6100	9641	5259
I 6	C D N 1 1 5 W ? T S ? 0 A C ? P 2 B	MLC	3690	5670	3175	1614	881	21000	-213	7205	8867	2420	4200	10880	5920	306	6169	7831	1384	6100	9641	5259
I 6	C D N 1 1 5 W ? T S ? 0 A C ? P 2 B	MLL	3690	5900	3295	1686	919	21000	-242	6103	8345	1898	4200	10880	5920	285	5051	7293	846	6100	9641	5259
I 4	C D P 1 1 4 P ? T S ? 0 A ? ? P 2 B	MLC	3690	5430	2995	1576	859	22000	14	6753	8415	1968	5000	11000	6000	291	6197	7859	1412	6100	10288	5612
I 4	C D P 1 1 4 P ? T S ? 0 A ? ? P 2 B	MLL	3690	5660	3115	1647	898	22000	-10	5640	7882	1435	5000	11000	6000	272	5077	7319	872	6100	10288	5612
I 4	C D P 1 1 4 P ? S R ? 0 A ? ? P 2 B	MLC	3690	5430	2995	1589	846	22000	96	6588	8250	1803	5300	10900	5800	222	6336	7998	1551	5800	10574	5626
I 4	C D P 1 1 4 P ? S R ? 0 A ? ? P 2 B	MLL	3690	5660	3115	1661	884	22000	74	5473	7715	1268	5300	10900	5800	201	5217	7459	1012	5800	10574	5626
I 6	C D P 1 1 5 R ? T S ? 0 A ? ? P 2 B	MLC	3690	5520	3090	1572	858	22000	-8	6795	8457	2010	5000	11000	6000	272	6237	7899	1452	6100	10288	5612
I 6	C D P 1 1 5 R ? T S ? 0 A ? ? P 2 B	MLL	3690	5750	3210	1644	896	22000	-32	5683	7925	1478	5000	11000	6000	251	5117	7359	912	6100	10288	5612
I 5	C D P 1 1 5 R ? S R ? 0 A ? ? P 2 B	MLC	3690	5520	3090	1586	844	22000	75	6629	8291	1844	5300	10900	5800	202	6376	8038	1591	5800	10574	5626
I 6	C D P 1 1 5 R ? S R ? 0 A ? ? P 2 B	MLL	3690	5750	3210	1658	882	22000	52	5515	7757	1310	5300	10900	5800	181	5258	7500	1053	5800	10574	5626
I 6	C D P 1 1 5 S ? T S ? 0 A ? ? P 2 B	MLC	3690	5580	3115	1595	870	22000	12	6804	8466	2019	5000	11000	6000	268	6244	7906	1459	6100	10288	5612
I 6	C D P 1 1 5 S ? T S ? 0 A ? ? P 2 B	MLL	3690	5810	3235	1666	909	22000	-36	5693	7935	1488	5000	11000	6000	248	5124	7366	919	6100	10288	5612
I 6	C D P 1 1 5 S ? S R ? 0 A ? ? P 2 B	MLC	3690	5580	3115	1609	856	22000	71	6638	8300	1853	5300	10900	5800	198	6384	8046	1599	5800	10574	5626
I 6	C D P 1 1 5 S ? S R ? 0 A ? ? P 2 B	MLL	3690	5810	3235	1681	894	22000	48	5524	7766	1319	5300	10900	5800	177	5266	7508	1061	5800	10574	5626
I 6	C D P 1 1 5 V ? T S ? 0 A ? ? P 2 B	MLC	3690	5680	3185	1614	881	22000	27	6834	8496	2049	5000	11000	6000	255	6271	7933	1486	6100	10288	5612
I 6	C D P 1 1 5 V ? T S ? 0 A ? ? P 2 B	MLL	3690	5910	3305	1686	919	22000	-52	5724	7966	1519	5000	11000	6000	234	5152	7394	947	6100	10288	5612
I 5	C D P 1 1 5 V ? S R ? 0 A ? ? P 2 B	MLC	3690	5680	3185	1628	867	22000	57	6867	8329	1882	5300	10900	5800	184	6411	8073	1626	5800	10574	5626
I 6	C D P 1 1 5 V ? S R ? 0 A ? ? P 2 B	MLL	3690	5910	3305	1700	905	22000	33	5554	7796	1349	5300	10900	5800	163	5294	7536	1089	5800	10574	5626
I 5	C D P 1 1 5 W ? T S ? 0 A C ? P 2 B	MLC	3690	5670	3175	1614	881	22000	-25	6830	8492	2045	5000	11000	6000	257	6266	7928	1481	6100	10288	5612
I 6	C D P 1 1 5 W ? T S ? 0 A C ? P 2 B	MLL	3690	5900	3295	1686	919	22000	-49	5719	7961	1514	5000	11000	6000	236	5147	7389	942	6100	10288	5612
I 6	C D P 1 1 5 W ? S R ? 0 A C ? P 2 B	MLC	3690	5670	3175	1628	867	22000	59	6863	8325	1878	5300	10900	5800	187	6407	8069	1622	5800	10574	5626
I 6	C D P 1 1 5 W ? S R ? 0 A C ? P 2 B	MLL	3690	5900	3295	1700	905	22000	35	5549	7791	1344	5300	10900	5800	165	5290	7532	1085	5800	10574	5626
I 4	C D R 1 1 4 P ? T S ? 0 A ? ? P 2 B	MLC	3690	5430	2995	1576	859	22000	14	6753	8415	1968	5000	11000	6000	291	6197	7859	1412	6100	10288	5612
I 4	C D R 1 1 4 P ? T S ? 0 A ? ? P 2 B	MLL	3690	5660	3115	1647	898	22000	-10	5640	7882	1435	5000	11000	6000	272	5077	7319	872	6100	10288	5612
I 4	C D R 1 1 4 P ? S R ? 0 A ? ? P 2 B	MLC	3690	5430	2995	1589	846	22000	96	6588	8250	1803	5300	10900	5800	222	6336	7998	1551	5800	10574	5626

Passo / Wheelbase: 3690 mm

Variante (Variant)	Versione (Version)	Cabina (Cab)	Int. 1 (Int. 1)	Massa 1° asse (1st axle mass)	2° asse (2nd axle)	3° asse (3rd axle)	Massa compl. (Kerb mass)	X (+)	Y	Z	1° asse (1st axle)	2° asse (2nd axle)	3° asse (3rd axle)	X (+)	Y	Z	1° asse (1st axle)	2° asse (2nd axle)	3° asse (3rd axle)
				(kg)	(kg)	(kg)	(kg)	(mm)			(kg)	(kg)	(kg)	(mm)			(kg)	(kg)	(kg)
I 4	C D R 1 1 4 P ? S R ? 0 A ? ? P 2 B	MLL	3690	5660	3115	1661	884	22000	74	5473	7715	1268	5300	10900	5800	201	5217	7459	1012	5800	10574	5626
I 6	C D R 1 1 5 R ? T S ? 0 A ? ? P 2 B	MLC	3690	5520	3090	1572	858	22000	-8	5795	8457	2010	5000	11000	6000	272	6237	7899	1452	6100	10288	5612
I 6	C D R 1 1 5 R ? T S ? 0 A ? ? P 2 B	MLL	3690	5750	3210	1644	896	22000	-32	5683	7925	1478	5000	11000	6000	251	5117	7359	912	6100	10288	5612
I 6	C D R 1 1 5 R ? S R ? 0 A ? ? P 2 B	MLC	3690	5520	3090	1586	844	22000	75	6629	8291	1844	5300	10900	5800	202	6376	8038	1591	5800	10574	5626
I 6	C D R 1 1 5 R ? S R ? 0 A ? ? P 2 B	MLL	3690	5750	3210	1658	882	22000	52	5515	7757	1310	5300	10900	5800	181	5258	7500	1053	5800	10574	5626
I 6	C D R 1 1 5 S ? T S ? 0 A ? ? P 2 B	MLC	3690	5580	3115	1595	870	22000	-12	6804	8466	2019	5000	11000	6000	268	6244	7906	1459	6100	10288	5612
I 6	C D R 1 1 5 S ? T S ? 0 A ? ? P 2 B	MLL	3690	5810	3235	1666	909	22000	-36	5693	7935	1488	5000	11000	6000	248	5124	7366	919	6100	10288	5612
I 6	C D R 1 1 5 S ? S R ? 0 A ? ? P 2 B	MLC	3690	5580	3115	1609	856	22000	71	6638	8300	1853	5300	10900	5800	198	6384	8046	1599	5800	10574	5626
I 6	C D R 1 1 5 S ? S R ? 0 A ? ? P 2 B	MLL	3690	5810	3235	1681	894	22000	48	5524	7766	1319	5300	10900	5800	177	5266	7508	1061	5800	10574	5626
I 6	C D R 1 1 5 V ? T S ? 0 A ? ? P 2 B	MLC	3690	5680	3185	1614	881	22000	-27	6834	8496	2049	5000	11000	6000	255	6271	7933	1486	6100	10288	5612
I 6	C D R 1 1 5 V ? T S ? 0 A ? ? P 2 B	MLL	3690	5910	3305	1686	919	22000	-52	5724	7966	1519	5000	11000	6000	234	5152	7394	947	6100	10288	5612
I 6	C D R 1 1 5 V ? S R ? 0 A ? ? P 2 B	MLC	3690	5680	3185	1628	867	22000	57	6667	8329	1882	5300	10900	5800	184	6411	8073	1626	5800	10574	5626
I 6	C D R 1 1 5 V ? S R ? 0 A ? ? P 2 B	MLL	3690	5910	3305	1700	905	22000	33	5554	7796	1349	5300	10900	5800	163	5294	7536	1089	5800	10574	5626
I 6	C D R 1 1 5 W ? T S ? 0 A C ? P 2 B	MLC	3690	5670	3175	1614	881	22000	-25	6830	8492	2045	5000	11000	6000	257	6266	7928	1481	6100	10288	5612
I 6	C D R 1 1 5 W ? T S ? 0 A C ? P 2 B	MLL	3690	5900	3295	1686	919	22000	-49	5719	7961	1514	5000	11000	6000	236	5147	7389	942	6100	10288	5612
I 6	C D R 1 1 5 W ? S R ? 0 A C ? P 2 B	MLC	3690	5670	3175	1628	867	22000	59	6663	8325	1878	5300	10900	5800	187	6407	8069	1622	5800	10574	5626
I 6	C D R 1 1 5 W ? S R ? 0 A C ? P 2 B	MLL	3690	5900	3295	1700	905	22000	35	5549	7791	1344	5300	10900	5800	165	5290	7532	1085	5800	10574	5626

(+): Posizioni estreme ammissibili possibili del baricentro del carico utile (dichiarate dal costruttore) rispetto al 2° asse.
Extreme permissible possible positions of the centre of gravity of the payload (declared by manufacturer), relative to 2nd axle.

Passo / Wheelbase: 3690 mm

SCHEDA INFORMATIVA
INFORMATION DOCUMENT

All n° / *Annex Nr* 1.3.
del / *of* 17.02.2020

Variante Variant	Versione Version	Cabina Cabin	Inf. 1 M27	Massa Mass 2.6	1° asse 1st axle	2° asse 2nd axle 2.5	3° asse 3rd axle	Massa compl. MLC max 2.6	X_{cg} (1)	W_{cg}	Z_{cg}	S_{cg}	1° asse 1st axle	2° asse 2nd axle 2.5	3° asse 3rd axle	X_{cg} (1)	W_{cg}	Z_{cg}	S_{cg}	1° asse 1st axle	2° asse 2nd axle 2.5	3° asse 3rd axle
I 4	C C N 1 1 4 P ? P Q ? 0 A ? ? P 2 C	MLC	4185	5460	3025	1589	846	21000	-12	7793	9455	2513	4600	10700	5700	199	7372	9034	2092	5300	10243	5457
I 4	C C N 1 1 4 P ? P Q ? 0 A ? ? P 2 C	MLL	4185	5690	3145	1660	885	21000	-41	6692	8934	1992	4600	10700	5700	172	6265	8507	1565	5300	10243	5457
I 6	C C N 1 1 5 R ? P Q ? 0 A ? ? P 2 C	MLC	4185	5550	3120	1585	845	21000	-38	7845	9507	2565	4600	10700	5700	174	7422	9084	2142	5300	10243	5457
I 6	C C N 1 1 5 R ? P Q ? 0 A ? ? P 2 C	MLL	4185	5780	3240	1657	883	21000	-68	6745	8987	2045	4600	10700	5700	147	6316	8558	1616	5300	10243	5457
I 6	C C N 1 1 5 S ? P Q ? 0 A ? ? P 2 C	MLC	4185	5610	3145	1608	857	21000	-43	7857	9519	2577	4600	10700	5700	169	7432	9094	2152	5300	10243	5457
I 6	C C N 1 1 5 S ? P Q ? 0 A ? ? P 2 C	MLL	4185	5840	3265	1680	895	21000	-74	6757	8999	2057	4600	10700	5700	142	6326	8568	1626	5300	10243	5457
I 6	C C N 1 1 5 V ? P Q ? 0 A ? ? P 2 C	MLC	4185	5710	3215	1628	867	21000	-82	7894	9556	2614	4600	10700	5700	152	7466	9128	2186	5300	10243	5457
I 6	C C N 1 1 5 V ? P Q ? 0 A ? ? P 2 C	MLL	4185	5940	3335	1700	905	21000	-93	6795	9037	2095	4600	10700	5700	124	6361	8603	1661	5300	10243	5457
I 6	C C N 1 1 5 W ? P Q ? 0 A ? ? P 2 C	MLC	4185	5700	3205	1628	867	21000	-69	7888	9550	2608	4600	10700	5700	155	7461	9123	2181	5300	10243	5457
I 6	C C N 1 1 5 W ? P Q ? 0 A ? ? P 2 C	MLL	4185	5930	3325	1700	905	21000	-90	6790	9032	2090	4600	10700	5700	127	6356	8598	1656	5300	10243	5457
I 4	C D N 1 1 4 P ? T S ? 0 A ? ? P 2 C	MLC	4185	5460	3025	1590	845	21000	-131	8033	9695	2753	4200	10970	5830	440	6891	8553	1611	6100	9727	5173
I 4	C D N 1 1 4 P ? T S ? 0 A ? ? P 2 C	MLL	4185	5690	3145	1661	884	21000	-163	6935	9177	2235	4200	10970	5830	417	5776	8018	1076	6100	9727	5173
I 6	C D N 1 1 5 R ? T S ? 0 A ? ? P 2 C	MLC	4185	5550	3120	1586	844	21000	-156	8086	9748	2806	4200	10970	5830	416	6937	8599	1657	6100	9727	5173
I 6	C D N 1 1 5 R ? T S ? 0 A ? ? P 2 C	MLL	4185	5780	3240	1658	882	21000	-190	6990	9232	2290	4200	10970	5830	393	5824	8066	1124	6100	9727	5173
I 6	C D N 1 1 5 S ? T S ? 0 A ? ? P 2 C	MLC	4185	5610	3145	1609	856	21000	-164	8098	9760	2818	4200	10970	5830	412	6946	8608	1666	6100	9727	5173
I 6	C D N 1 1 5 S ? T S ? 0 A ? ? P 2 C	MLL	4185	5840	3265	1681	894	21000	-196	7003	9245	2303	4200	10970	5830	389	5832	8074	1132	6100	9727	5173
I 6	C D N 1 1 5 V ? T S ? 0 A ? ? P 2 C	MLC	4185	5710	3215	1629	866	21000	-184	8137	9799	2857	4200	10970	5830	397	6977	8639	1697	6100	9727	5173
I 6	C D N 1 1 5 V ? T S ? 0 A ? ? P 2 C	MLL	4185	5940	3335	1701	904	21000	-216	7042	9284	2342	4200	10970	5830	373	5864	8106	1164	6100	9727	5173
I 6	C D N 1 1 5 W ? T S ? 0 A C ? P 2 C	MLC	4185	5700	3205	1629	866	21000	-181	8131	9793	2851	4200	10970	5830	399	6972	8634	1692	6100	9727	5173
I 6	C D N 1 1 5 W ? T S ? 0 A C ? P 2 C	MLL	4185	5930	3325	1701	904	21000	-213	7036	9278	2336	4200	10970	5830	375	5859	8101	1159	6100	9727	5173
I 4	C D P 1 1 4 P ? T S ? 0 A ? ? P 2 C	MLC	4185	5460	3025	1590	845	22000	116	7539	9201	2259	5150	11000	5850	384	7002	8664	1722	6100	10380	5520
I 4	C D P 1 1 4 P ? T S ? 0 A ? ? P 2 C	MLL	4185	5690	3145	1661	884	22000	90	6431	8673	1731	5150	11000	5850	362	5887	8129	1187	6100	10380	5520
I 4	C D P 1 1 4 P ? S R ? 0 A ? ? P 2 C	MLC	4185	5460	3025	1589	846	22000	158	7454	9116	2174	5300	10900	5800	299	7172	8834	1892	5800	10574	5626
I 4	C D P 1 1 4 P ? S R ? 0 A ? ? P 2 C	MLL	4185	5690	3145	1661	884	22000	132	6345	8587	1645	5300	10900	5800	276	6059	8301	1359	5800	10574	5626
I 6	C D P 1 1 5 R ? T S ? 0 A ? ? P 2 C	MLC	4185	5550	3120	1586	844	22000	92	7586	9248	2306	5150	11000	5850	362	7047	8709	1767	6100	10380	5520
I 6	C D P 1 1 5 R ? T S ? 0 A ? ? P 2 C	MLL	4185	5780	3240	1658	882	22000	66	6479	8721	1779	5150	11000	5850	339	5932	8174	1232	6100	10380	5520
I 6	C D P 1 1 5 R ? S R ? 0 A ? ? P 2 C	MLC	4185	5550	3120	1586	844	22000	134	7501	9163	2221	5300	10900	5800	276	7217	8879	1937	5800	10574	5626
I 6	C D P 1 1 5 R ? S R ? 0 A ? ? P 2 C	MLL	4185	5780	3240	1658	882	22000	109	6393	8635	1693	5300	10900	5800	252	6105	8347	1405	5800	10574	5626
I 6	C D P 1 1 5 S ? T S ? 0 A ? ? P 2 C	MLC	4185	5610	3145	1609	856	22000	87	7596	9258	2316	5150	11000	5850	358	7055	8717	1775	6100	10380	5520
I 6	C D P 1 1 5 S ? T S ? 0 A ? ? P 2 C	MLL	4185	5840	3265	1681	894	22000	60	6489	8731	1789	5150	11000	5850	335	5940	8182	1240	6100	10380	5520
I 6	C D P 1 1 5 S ? S R ? 0 A ? ? P 2 C	MLC	4185	5610	3145	1609	856	22000	129	7511	9173	2231	5300	10900	5800	272	7226	8888	1946	5800	10574	5626
I 6	C D P 1 1 5 S ? S R ? 0 A ? ? P 2 C	MLL	4185	5840	3265	1681	894	22000	104	6403	8645	1703	5300	10900	5800	248	6114	8356	1414	5800	10574	5626
I 6	C D P 1 1 5 V ? T S ? 0 A ? ? P 2 C	MLC	4185	5710	3215	1629	866	22000	70	7629	9291	2349	5150	11000	5850	343	7085	8747	1805	6100	10380	5520
I 6	C D P 1 1 5 V ? T S ? 0 A ? ? P 2 C	MLL	4185	5940	3335	1701	904	22000	43	6523	8765	1823	5150	11000	5850	320	5971	8213	1271	6100	10380	5520
I 6	C D P 1 1 5 V ? S R ? 0 A ? ? P 2 C	MLC	4185	5710	3215	1628	867	22000	113	7544	9206	2264	5300	10900	5800	256	7257	8919	1977	5800	10574	5626
I 6	C D P 1 1 5 V ? S R ? 0 A ? ? P 2 C	MLL	4185	5940	3335	1700	905	22000	87	6436	8678	1736	5300	10900	5800	232	6146	8388	1446	5800	10574	5626
I 6	C D P 1 1 5 W ? T S ? 0 A C ? P 2 C	MLC	4185	5700	3205	1629	866	22000	73	7624	9286	2344	5150	11000	5850	345	7080	8742	1800	6100	10380	5520
I 6	C D P 1 1 5 W ? T S ? 0 A C ? P 2 C	MLL	4185	5930	3325	1701	904	22000	46	6518	8760	1818	5150	11000	5850	322	5966	8208	1266	6100	10380	5520
I 6	C D P 1 1 5 W ? S R ? 0 A C ? P 2 C	MLC	4185	5700	3205	1628	867	22000	116	7539	9201	2259	5300	10900	5800	259	7252	8914	1972	5800	10574	5626
I 6	C D P 1 1 5 W ? S R ? 0 A C ? P 2 C	MLL	4185	5930	3325	1700	905	22000	89	6431	8673	1731	5300	10900	5800	235	6141	8383	1441	5800	10574	5626
I 4	C D R 1 1 4 P ? T S ? 0 A ? ? P 2 C	MLC	4185	5460	3025	1590	845	22000	116	7539	9201	2259	5150	11000	5850	384	7002	8664	1722	6100	10380	5520
I 4	C D R 1 1 4 P ? T S ? 0 A ? ? P 2 C	MLL	4185	5690	3145	1661	884	22000	90	6431	8673	1731	5150	11000	5850	362	5887	8129	1187	6100	10380	5520
I 4	C D R 1 1 4 P ? S R ? 0 A ? ? P 2 C	MLC	4185	5460	3025	1589	846	22000	158	7454	9116	2174	5300	10900	5800	299	7172	8834	1892	5800	10574	5626

Passo / Wheelbase: 4185 mm

Variante	Versione	Cabina	Int. 1	Massa	1° asse	2° asse	3° asse	Massa comp.	X	W	L	C	1° asse	2° asse	3° asse	Xc	Wc	Lc	Ec	1° asse	2° asse	3° asse
				(+)		(+)		(+)	(+)							(+)				(+)		
I 4	C D R 1 1 4 P ? S R ? 0 A ? ? P 2 C	MLL	4185	5690	3145	1661	884	22000	132	6345	8587	1645	5300	10900	5800	276	6059	8301	1359	5800	10574	5626
I 6	C D R 1 1 5 R ? T S ? 0 A ? ? P 2 C	MLC	4185	5550	3120	1586	844	22000	92	7586	9248	2306	5150	11000	5850	362	7047	8709	1767	6100	10380	5520
I 6	C D R 1 1 5 R ? T S ? 0 A ? ? P 2 C	MLL	4185	5780	3240	1658	882	22000	66	6479	8721	1779	5150	11000	5850	339	5932	8174	1232	6100	10380	5520
I 6	C D R 1 1 5 R ? S R ? 0 A ? ? P 2 C	MLC	4185	5550	3120	1586	844	22000	134	7501	9163	2221	5300	10900	5800	276	7217	8879	1937	5800	10574	5626
I 6	C D R 1 1 5 R ? S R ? 0 A ? ? P 2 C	MLL	4185	5780	3240	1658	882	22000	109	6393	8635	1693	5300	10900	5800	252	6105	8347	1405	5800	10574	5626
I 6	C D R 1 1 5 S ? T S ? 0 A ? ? P 2 C	MLC	4185	5610	3145	1609	856	22000	87	7596	9258	2316	5150	11000	5850	358	7055	8717	1775	6100	10380	5520
I 6	C D R 1 1 5 S ? T S ? 0 A ? ? P 2 C	MLL	4185	5840	3265	1681	894	22000	60	6489	8731	1789	5150	11000	5850	335	5940	8182	1240	6100	10380	5520
I 6	C D R 1 1 5 S ? S R ? 0 A ? ? P 2 C	MLC	4185	5610	3145	1609	856	22000	129	7511	9173	2231	5300	10900	5800	272	7226	8888	1946	5800	10574	5626
I 6	C D R 1 1 5 S ? S R ? 0 A ? ? P 2 C	MLL	4185	5840	3265	1681	894	22000	104	6403	8645	1703	5300	10900	5800	248	6114	8356	1414	5800	10574	5626
I 6	C D R 1 1 5 V ? T S ? 0 A ? ? P 2 C	MLC	4185	5710	3215	1629	866	22000	70	7629	9291	2349	5150	11000	5850	343	7085	8747	1805	6100	10380	5520
I 6	C D R 1 1 5 V ? T S ? 0 A ? ? P 2 C	MLL	4185	5940	3335	1701	904	22000	43	6523	8765	1823	5150	11000	5850	320	5971	8213	1271	6100	10380	5520
I 6	C D R 1 1 5 V ? S R ? 0 A ? ? P 2 C	MLC	4185	5710	3215	1628	867	22000	113	7544	9206	2264	5300	10900	5800	256	7257	8919	1977	5800	10574	5626
I 6	C D R 1 1 5 V ? S R ? 0 A ? ? P 2 C	MLL	4185	5940	3335	1700	905	22000	87	6436	8678	1736	5300	10900	5800	232	6146	8388	1446	5800	10574	5626
I 6	C D R 1 1 5 W ? T S ? 0 A C ? P 2 C	MLC	4185	5700	3205	1629	866	22000	73	7624	9286	2344	5150	11000	5850	345	7080	8742	1800	6100	10380	5520
I 6	C D R 1 1 5 W ? T S ? 0 A C ? P 2 C	MLL	4185	5930	3325	1701	904	22000	46	6518	8760	1818	5150	11000	5850	322	5986	8208	1266	6100	10380	5520
I 6	C D R 1 1 5 W ? S R ? 0 A C ? P 2 C	MLC	4185	5700	3205	1628	867	22000	116	7539	9201	2259	5300	10900	5800	259	7252	8914	1972	5800	10574	5626
I 6	C D R 1 1 5 W ? S R ? 0 A C ? P 2 C	MLL	4185	5930	3325	1700	905	22000	89	6431	8673	1731	5300	10900	5800	235	6141	8383	1441	5800	10574	5626

(+): Posizioni estreme ammissibili possibili del baricentro del carico utile (dichiarate dal costruttore) rispetto al 2° asse.
Extreme permissible possible positions of the centre of gravity of the payload (declared by manufacturer), relative to 2nd axle.

Passo / Wheelbase: 4185 mm

SCHEDA INFORMATIVA
INFORMATION DOCUMENT

All n° / *Annex Nr* **1.4.**

del / *of* **17.02.2020**

Variante / Variant	Versione / Version	Cabina / Cabin	Int. / Wb	Massa / Mass 2.6	1° asse / 1st axle	2° asse / 2nd axle 2.6 t	3° asse / 3rd axle	Massa compl. / Max mass 2.6	X cm (1)	W	L	S	1° asse / 1st axle	2° asse / 2nd axle 2.6 t	3° asse / 3rd axle	X cm (1)	W	L	S	1° asse / 1st axle	2° asse / 2nd axle 3.0 t	3° asse / 3rd axle
I 4	C C N 1 1 4 P ? P Q ? 0 A ? ? P 2 D	MLC	4455	5480	3035	1595	850	21000	13	8283	9945	2733	4600	10700	5700	236	7838	9500	2288	5300	10243	5457
I 4	C C N 1 1 4 P ? P Q ? 0 A ? ? P 2 D	MLL	4455	5710	3155	1667	888	21000	-18	7186	9428	2216	4600	10700	5700	208	6734	8976	1764	5300	10243	5457
I 6	C C N 1 1 5 R ? P Q ? 0 A ? ? P 2 D	MLC	4455	5570	3130	1592	848	21000	-14	8338	10000	2788	4600	10700	5700	210	7890	9552	2340	5300	10243	5457
I 6	C C N 1 1 5 R ? P Q ? 0 A ? ? P 2 D	MLL	4455	5800	3250	1664	886	21000	-46	7242	9484	2272	4600	10700	5700	181	6787	9029	1817	5300	10243	5457
I 6	C C N 1 1 5 S ? P Q ? 0 A ? ? P 2 D	MLC	4455	5630	3155	1615	860	21000	-20	8351	10013	2801	4600	10700	5700	205	7901	9563	2351	5300	10243	5457
I 6	C C N 1 1 5 S ? P Q ? 0 A ? ? P 2 D	MLL	4455	5860	3275	1687	898	21000	-53	7255	9497	2285	4600	10700	5700	176	6798	9040	1828	5300	10243	5457
I 6	C C N 1 1 5 V ? P Q ? 0 A ? ? P 2 D	MLC	4455	5730	3225	1634	871	21000	-40	8390	10052	2840	4600	10700	5700	186	7937	9599	2387	5300	10243	5457
I 6	C C N 1 1 5 V ? P Q ? 0 A ? ? P 2 D	MLL	4455	5960	3345	1706	909	21000	-73	7295	9537	2325	4600	10700	5700	157	6835	9077	1865	5300	10243	5457
I 6	C C N 1 1 5 W ? P Q ? 0 A ? ? P 2 D	MLC	4455	5720	3215	1634	871	21000	-37	8384	10046	2834	4600	10700	5700	189	7932	9594	2382	5300	10243	5457
I 6	C C N 1 1 5 W ? P Q ? 0 A ? ? P 2 D	MLL	4455	5950	3335	1706	909	21000	-70	7289	9531	2319	4600	10700	5700	160	6830	9072	1860	5300	10243	5457
I 4	C D N 1 1 4 P ? T S ? 0 A ? ? P 2 D	MLC	4455	5480	3035	1596	849	21000	-114	8537	10199	2987	4200	10970	5830	491	7328	8990	1778	6100	9727	5173
I 4	C D N 1 1 4 P ? T S ? 0 A ? ? P 2 D	MLL	4455	5710	3155	1668	887	21000	-147	7443	9685	2473	4200	10970	5830	467	6216	8458	1246	6100	9727	5173
I 6	C D N 1 1 5 R ? T S ? 0 A ? ? P 2 D	MLC	4455	5570	3130	1593	847	21000	-142	8594	10256	3044	4200	10970	5830	466	7377	9039	1827	6100	9727	5173
I 6	C D N 1 1 5 R ? T S ? 0 A ? ? P 2 D	MLL	4455	5800	3250	1665	885	21000	-176	7501	9743	2531	4200	10970	5830	442	6266	8508	1296	6100	9727	5173
I 6	C D N 1 1 5 S ? T S ? 0 A ? ? P 2 D	MLC	4455	5630	3155	1616	859	21000	-146	8607	10269	3057	4200	10970	5830	462	7386	9048	1836	6100	9727	5173
I 6	C D N 1 1 5 S ? T S ? 0 A ? ? P 2 D	MLL	4455	5860	3275	1688	897	21000	-183	7515	9757	2545	4200	10970	5830	437	6275	8517	1305	6100	9727	5173
I 6	C D N 1 1 5 V ? T S ? 0 A ? ? P 2 D	MLC	4455	5730	3225	1635	870	21000	-169	8646	10310	3098	4200	10970	5830	446	7419	9081	1869	6100	9727	5173
I 6	C D N 1 1 5 V ? T S ? 0 A ? ? P 2 D	MLL	4455	5960	3345	1707	908	21000	-204	7557	9799	2587	4200	10970	5830	420	6309	8551	1339	6100	9727	5173
I 6	C D N 1 1 5 W ? T S ? 0 A C ? ? P 2 D	MLC	4455	5720	3215	1635	870	21000	-166	8642	10304	3092	4200	10970	5830	448	7413	9075	1863	6100	9727	5173
I 6	C D N 1 1 5 W ? T S ? 0 A C ? ? P 2 D	MLL	4455	5950	3335	1707	908	21000	-200	7551	9793	2581	4200	10970	5830	423	6304	8546	1334	6100	9727	5173
I 4	C D P 1 1 4 P ? T S ? 0 A ? ? P 2 D	MLC	4455	5480	3035	1596	849	22000	148	8014	9676	2464	5150	11000	5850	432	7446	9108	1896	6100	10380	5520
I 4	C D P 1 1 4 P ? T S ? 0 A ? ? P 2 D	MLL	4455	5710	3155	1668	887	22000	121	6909	9151	1939	5150	11000	5850	409	6333	8575	1363	6100	10380	5520
I 4	C D P 1 1 4 P ? S R ? 0 A ? ? P 2 D	MLC	4455	5480	3035	1596	849	22000	193	7925	9587	2375	5300	10900	5800	342	7626	9288	2076	5800	10574	5626
I 4	C D P 1 1 4 P ? S R ? 0 A ? ? P 2 D	MLL	4455	5710	3155	1668	887	22000	166	6818	9060	1848	5300	10900	5800	318	6515	8757	1545	5800	10574	5626
I 6	C D P 1 1 5 R ? T S ? 0 A ? ? P 2 D	MLC	4455	5570	3130	1593	847	22000	123	8064	9726	2514	5150	11000	5850	409	7493	9155	1943	6100	10380	5520
I 6	C D P 1 1 5 R ? T S ? 0 A ? ? P 2 D	MLL	4455	5800	3250	1665	885	22000	95	6960	9202	1990	5150	11000	5850	385	6381	8623	1411	6100	10380	5520
I 6	C D P 1 1 5 R ? S R ? 0 A ? ? P 2 D	MLC	4455	5570	3130	1593	847	22000	168	7974	9636	2424	5300	10900	5800	318	7674	9336	2124	5800	10574	5626
I 6	C D P 1 1 5 R ? S R ? 0 A ? ? P 2 D	MLL	4455	5800	3250	1664	886	22000	141	6869	9111	1899	5300	10900	5800	293	6564	8806	1594	5800	10574	5626
I 6	C D P 1 1 5 S ? T S ? 0 A ? ? P 2 D	MLC	4455	5630	3155	1616	859	22000	118	8075	9737	2525	5150	11000	5850	404	7501	9163	1951	6100	10380	5520
I 6	C D P 1 1 5 S ? T S ? 0 A ? ? P 2 D	MLL	4455	5860	3275	1688	897	22000	89	6971	9213	2001	5150	11000	5850	380	6390	8632	1420	6100	10380	5520
I 6	C D P 1 1 5 S ? S R ? 0 A ? ? P 2 D	MLC	4455	5630	3155	1615	860	22000	163	7985	9647	2435	5300	10900	5800	314	7683	9345	2133	5800	10574	5626
I 6	C D P 1 1 5 S ? S R ? 0 A ? ? P 2 D	MLL	4455	5860	3275	1687	898	22000	135	6880	9122	1910	5300	10900	5800	288	6573	8815	1603	5800	10574	5626
I 6	C D P 1 1 5 V ? T S ? 0 A ? ? P 2 D	MLC	4455	5730	3225	1635	870	22000	100	8110	9772	2560	5150	11000	5850	388	7533	9195	1983	6100	10380	5520
I 6	C D P 1 1 5 V ? T S ? 0 A ? ? P 2 D	MLL	4455	5960	3345	1707	908	22000	72	7007	9249	2037	5150	11000	5850	364	6422	8664	1452	6100	10380	5520
I 6	C D P 1 1 5 V ? S R ? 0 A ? ? P 2 D	MLC	4455	5730	3225	1635	870	22000	145	8019	9681	2469	5300	10900	5800	297	7715	9377	2165	5800	10574	5626
I 6	C D P 1 1 5 V ? S R ? 0 A ? ? P 2 D	MLL	4455	5960	3345	1707	908	22000	118	6915	9157	1945	5300	10900	5800	272	6607	8849	1637	5800	10574	5626
I 6	C D P 1 1 5 W ? T S ? 0 A C ? ? P 2 D	MLC	4455	5720	3215	1635	870	22000	103	8104	9766	2554	5150	11000	5850	391	7528	9190	1978	6100	10380	5520
I 6	C D P 1 1 5 W ? T S ? 0 A C ? ? P 2 D	MLL	4455	5950	3335	1707	908	22000	74	7002	9244	2032	5150	11000	5850	367	6417	8659	1447	6100	10380	5520
I 6	C D P 1 1 5 W ? S R ? 0 A C ? ? P 2 D	MLC	4455	5720	3215	1635	870	22000	148	8014	9676	2464	5300	10900	5800	300	7710	9372	2160	5800	10574	5626
I 6	C D P 1 1 5 W ? S R ? 0 A C ? ? P 2 D	MLL	4455	5950	3335	1707	908	22000	120	6909	9151	1939	5300	10900	5800	274	6602	8844	1632	5800	10574	5626
I 4	C D R 1 1 4 P ? T S ? 0 A ? ? P 2 D	MLC	4455	5480	3035	1596	849	22000	148	8014	9676	2464	5150	11000	5850	432	7446	9108	1896	6100	10380	5520
I 4	C D R 1 1 4 P ? T S ? 0 A ? ? P 2 D	MLL	4455	5710	3155	1668	887	22000	121	6909	9151	1939	5150	11000	5850	409	6333	8575	1363	6100	10380	5520
I 4	C D R 1 1 4 P ? S R ? 0 A ? ? P 2 D	MLC	4455	5480	3035	1596	849	22000	193	7925	9587	2375	5300	10900	5800	342	7626	9288	2076	5800	10574	5626

Passo / Wheelbase: 4455 mm

Variante	Versione	Cabina	mt. 1	Massa rimorchiabile	1° asse	2° asse	3° asse	Massa complessiva	X_{min}	W_{min}	L_{min}	S_{min}	1° asse	2° asse	3° asse	X_{max}	W_{max}	L_{max}	S_{max}	1° asse	2° asse	3° asse
				(4)	(1)	(2)		(3)	(1)					(2)		(1)					(2)	
I 4	C D R 1 1 4 P ? S R ? 0 A ? ? P 2 D	MLL	4455	5710	3155	1668	887	22000	166	6818	9060	1848	5300	10900	5800	318	6515	8757	1545	5800	10574	5626
I 6	C D R 1 1 5 R ? T S ? 0 A ? ? P 2 D	MLC	4455	5570	3130	1593	847	22000	123	8064	9726	2514	5150	11000	5850	409	7493	9155	1943	6100	10380	5520
I 6	C D R 1 1 5 R ? T S ? 0 A ? ? P 2 D	MLL	4455	5800	3250	1665	885	22000	95	6960	9202	1990	5150	11000	5850	385	6381	8623	1411	6100	10380	5520
I 6	C D R 1 1 5 R ? S R ? 0 A ? ? P 2 D	MLC	4455	5570	3130	1593	847	22000	168	7974	9636	2424	5300	10900	5800	318	7674	9336	2124	5800	10574	5626
I 6	C D R 1 1 5 R ? S R ? 0 A ? ? P 2 D	MLL	4455	5800	3250	1664	886	22000	141	6869	9111	1899	5300	10900	5800	293	6564	8806	1594	5800	10574	5626
I 6	C D R 1 1 5 S ? T S ? 0 A ? ? P 2 D	MLC	4455	5630	3155	1616	859	22000	118	8075	9737	2525	5150	11000	5850	404	7501	9163	1951	6100	10380	5520
I 6	C D R 1 1 5 S ? T S ? 0 A ? ? P 2 D	MLL	4455	5860	3275	1688	897	22000	89	6971	9213	2001	5150	11000	5850	380	6390	8632	1420	6100	10380	5520
I 6	C D R 1 1 5 S ? S R ? 0 A ? ? P 2 D	MLC	4455	5630	3155	1615	860	22000	163	7985	9647	2435	5300	10900	5800	314	7683	9345	2133	5800	10574	5626
I 6	C D R 1 1 5 S ? S R ? 0 A ? ? P 2 D	MLL	4455	5860	3275	1687	898	22000	135	6880	9122	1910	5300	10900	5800	288	6573	8815	1603	5800	10574	5626
I 6	C D R 1 1 5 V ? T S ? 0 A ? ? P 2 D	MLC	4455	5730	3225	1635	870	22000	100	8110	9772	2560	5150	11000	5850	386	7533	9195	1983	6100	10380	5520
I 6	C D R 1 1 5 V ? T S ? 0 A ? ? P 2 D	MLL	4455	5960	3345	1707	908	22000	72	7007	9249	2037	5150	11000	5850	364	6422	8664	1452	6100	10380	5520
I 6	C D R 1 1 5 V ? S R ? 0 A ? ? P 2 D	MLC	4455	5730	3225	1635	870	22000	145	8019	9681	2469	5300	10900	5800	297	7715	9377	2165	5800	10574	5626
I 6	C D R 1 1 5 V ? S R ? 0 A ? ? P 2 D	MLL	4455	5960	3345	1707	908	22000	118	6915	9157	1945	5300	10900	5800	272	6607	8849	1637	5800	10574	5626
I 6	C D R 1 1 5 W ? T S ? 0 A C ? P 2 D	MLC	4455	5720	3215	1635	870	22000	103	8104	9766	2554	5150	11000	5850	391	7528	9190	1978	6100	10380	5520
I 6	C D R 1 1 5 W ? T S ? 0 A C ? P 2 D	MLL	4455	5950	3335	1707	908	22000	74	7002	9244	2032	5150	11000	5850	367	6417	8659	1447	6100	10380	5520
I 6	C D R 1 1 5 W ? S R ? 0 A C ? P 2 D	MLC	4455	5720	3215	1635	870	22000	148	8014	9676	2464	5300	10900	5800	300	7710	9372	2160	5800	10574	5626
I 6	C D R 1 1 5 W ? S R ? 0 A C ? P 2 D	MLL	4455	5950	3335	1707	908	22000	120	6909	9151	1939	5300	10900	5800	274	6602	8844	1632	5800	10574	5626

(+): Posizioni estreme ammissibili possibili del baricentro del carico utile (dichiarate dal costruttore) rispetto al 2° asse.
Extreme permissible possible positions of the centre of gravity of the payload (declared by manufacturer), relative to 2nd axle.

SCHEDA INFORMATIVA
INFORMATION DOCUMENT

All n° / *Annex Nr* 1.5.
del / *of* 17.02.2020

Variante / *Variant*	Versione / *Version*	Cabina / *Cabin*	Int. 1 / *Int. 1*	Massa / *Mass* 2.6	1° asse / *1st axle*	2° asse / *2nd axle* 2.5.1	3° asse / *3rd axle*	Massa complessiva / *Max. mass* 2.6	X_{cm} (1)	W_{cm}	L_{cm}	S_{cm}	1° asse / *1st axle*	2° asse / *2nd axle* 2.5.1	3° asse / *3rd axle*	X_{cm} (1)	W_{cm}	L_{cm}	S_{cm}	1° asse / *1st axle*	2° asse / *2nd axle* 2.5.1	3° asse / *3rd axle*
I 4	C C N 1 1 4 P ? P Q ? 0 A ? ? P 2 E	MLC	4815	5550	3065	1621	864	21000	42	8947	10609	3037	4600	10700	5700	282	8466	10128	2556	5300	10243	5457
I 4	C C N 1 1 4 P ? P Q ? 0 A ? ? P 2 E	MLL	4815	5780	3185	1693	902	21000	8	7854	10096	2524	4600	10700	5700	252	7367	9609	2037	5300	10243	5457
I 6	C C N 1 1 5 R ? P Q ? 0 A ? ? P 2 E	MLC	4815	5640	3160	1618	862	21000	12	9006	10666	3096	4600	10700	5700	254	8523	10185	2613	5300	10243	5457
I 6	C C N 1 1 5 R ? P Q ? 0 A ? ? P 2 E	MLL	4815	5870	3280	1690	900	21000	-22	7915	10157	2585	4600	10700	5700	223	7425	9667	2095	5300	10243	5457
I 6	C C N 1 1 5 S ? P Q ? 0 A ? ? P 2 E	MLC	4815	5700	3185	1641	874	21000	5	9019	10681	3109	4600	10700	5700	248	8534	10196	2624	5300	10243	5457
I 6	C C N 1 1 5 S ? P Q ? 0 A ? ? P 2 E	MLL	4815	5930	3305	1713	912	21000	-29	7929	10171	2599	4600	10700	5700	217	7436	9678	2106	5300	10243	5457
I 6	C C N 1 1 5 V ? P Q ? 0 A ? ? P 2 E	MLC	4815	5800	3255	1660	885	21000	-16	9062	10724	3152	4600	10700	5700	228	8574	10236	2664	5300	10243	5457
I 6	C C N 1 1 5 V ? P Q ? 0 A ? ? P 2 E	MLL	4815	6030	3375	1732	923	21000	-51	7972	10214	2642	4600	10700	5700	197	7477	9719	2147	5300	10243	5457
I 6	C C N 1 1 5 W ? P Q ? 0 A ? ? P 2 E	MLC	4815	5790	3245	1660	885	21000	-13	9055	10717	3145	4600	10700	5700	231	8568	10230	2658	5300	10243	5457
I 6	C C N 1 1 5 W ? P Q ? 0 A ? ? P 2 E	MLL	4815	6020	3365	1732	923	21000	-48	7966	10208	2636	4600	10700	5700	200	7471	9713	2141	5300	10243	5457
I 4	C D N 1 1 4 P ? T S ? 0 A ? ? P 2 E	MLC	4815	5550	3065	1622	863	21000	-95	9220	10882	3310	4200	10970	5830	557	7917	9579	2007	6100	9727	5173
I 4	C D N 1 1 4 P ? T S ? 0 A ? ? P 2 E	MLL	4815	5780	3185	1694	901	21000	-131	8132	10374	2802	4200	10970	5830	531	6809	9051	1479	6100	9727	5173
I 6	C D N 1 1 5 R ? T S ? 0 A ? ? P 2 E	MLC	4815	5640	3160	1619	861	21000	-126	9281	10943	3371	4200	10970	5830	530	7970	9632	2060	6100	9727	5173
I 6	C D N 1 1 5 R ? T S ? 0 A ? ? P 2 E	MLL	4815	5870	3280	1691	899	21000	-162	8194	10436	2864	4200	10970	5830	503	6863	9105	1533	6100	9727	5173
I 6	C D N 1 1 5 S ? T S ? 0 A ? ? P 2 E	MLC	4815	5700	3185	1642	873	21000	-127	9284	10946	3374	4220	10960	5820	525	7979	9641	2069	6100	9727	5173
I 6	C D N 1 1 5 S ? T S ? 0 A ? ? P 2 E	MLL	4815	5930	3305	1714	911	21000	-170	8209	10451	2879	4200	10970	5830	499	6873	9115	1543	6100	9727	5173
I 6	C D N 1 1 5 V ? T S ? 0 A ? ? P 2 E	MLC	4815	5800	3255	1661	884	21000	-127	9284	10946	3374	4280	10920	5800	508	8015	9677	2105	6100	9727	5173
I 6	C D N 1 1 5 V ? T S ? 0 A ? ? P 2 E	MLL	4815	6030	3375	1733	922	21000	-192	8255	10497	2925	4200	10970	5830	480	6909	9151	1579	6100	9727	5173
I 6	C D N 1 1 5 W ? T S ? 0 A C ? P 2 E	MLC	4815	5790	3245	1661	884	21000	-127	9284	10946	3374	4270	10930	5800	510	8009	9671	2099	6100	9727	5173
I 6	C D N 1 1 5 W ? T S ? 0 A C ? P 2 E	MLL	4815	6020	3365	1733	922	21000	-189	8248	10490	2918	4200	10970	5830	483	6904	9146	1574	6100	9727	5173
I 4	C D P 1 1 4 P ? T S ? 0 A ? ? P 2 E	MLC	4815	5550	3065	1622	863	22000	187	8655	10317	2745	5150	11000	5850	493	8043	9705	2133	6100	10380	5520
I 4	C D P 1 1 4 P ? T S ? 0 A ? ? P 2 E	MLL	4815	5780	3185	1694	901	22000	158	7555	9797	2225	5150	11000	5850	468	6934	9176	1604	6100	10380	5520
I 4	C D P 1 1 4 P ? S R ? 0 A ? ? P 2 E	MLC	4815	5550	3065	1622	863	22000	236	8559	10221	2649	5300	10900	5800	397	8237	9899	2327	5800	10574	5626
I 4	C D P 1 1 4 P ? S R ? 0 A ? ? P 2 E	MLL	4815	5780	3185	1694	901	22000	207	7457	9699	2127	5300	10900	5800	370	7130	9372	1800	5800	10574	5626
I 6	C D P 1 1 5 R ? T S ? 0 A ? ? P 2 E	MLC	4815	5640	3160	1619	861	22000	160	8709	10371	2799	5150	11000	5850	468	8094	9756	2184	6100	10380	5520
I 6	C D P 1 1 5 R ? T S ? 0 A ? ? P 2 E	MLL	4815	5870	3280	1691	899	22000	130	7610	9852	2280	5150	11000	5850	442	6986	9228	1656	6100	10380	5520
I 5	C D P 1 1 5 R ? S R ? 0 A ? ? P 2 E	MLC	4815	5640	3160	1619	861	22000	209	8613	10275	2703	5300	10900	5800	371	8289	9951	2379	5800	10574	5626
I 6	C D P 1 1 5 R ? S R ? 0 A ? ? P 2 E	MLL	4815	5870	3280	1690	900	22000	179	7512	9754	2182	5300	10900	5800	343	7183	9425	1853	5800	10574	5626
I 6	C D P 1 1 5 S ? T S ? 0 A ? ? P 2 E	MLC	4815	5700	3185	1642	873	22000	155	8721	10383	2811	5150	11000	5850	463	8103	9765	2193	6100	10380	5520
I 6	C D P 1 1 5 S ? T S ? 0 A ? ? P 2 E	MLL	4815	5930	3305	1714	911	22000	124	7622	9864	2292	5150	11000	5850	437	6995	9237	1665	6100	10380	5520
I 5	C D P 1 1 5 S ? S R ? 0 A ? ? P 2 E	MLC	4815	5700	3185	1642	873	22000	203	8624	10286	2714	5300	10900	5800	366	8299	9961	2389	5800	10574	5626
I 6	C D P 1 1 5 S ? S R ? 0 A ? ? P 2 E	MLL	4815	5930	3305	1713	912	22000	173	7523	9765	2193	5300	10900	5800	338	7193	9435	1863	5800	10574	5626
I 5	C D P 1 1 5 V ? T S ? 0 A ? ? P 2 E	MLC	4815	5800	3255	1661	884	22000	136	8759	10421	2849	5150	11000	5850	446	8137	9799	2227	6100	10380	5520
I 6	C D P 1 1 5 V ? T S ? 0 A ? ? P 2 E	MLL	4815	6030	3375	1733	922	22000	105	7661	9903	2331	5150	11000	5850	420	7030	9272	1700	6100	10380	5520
I 5	C D P 1 1 5 V ? S R ? 0 A ? ? P 2 E	MLC	4815	5800	3255	1661	884	22000	184	8661	10323	2751	5300	10900	5800	348	8334	9996	2424	5800	10574	5626
I 6	C D P 1 1 5 V ? S R ? 0 A ? ? P 2 E	MLL	4815	6030	3375	1733	922	22000	154	7561	9803	2231	5300	10900	5800	320	7230	9472	1900	5800	10574	5626
I 5	C D P 1 1 5 W ? T S ? 0 A C ? P 2 E	MLC	4815	5790	3245	1661	884	22000	138	8753	10415	2843	5150	11000	5850	449	8132	9794	2222	6100	10380	5520
I 6	C D P 1 1 5 W ? T S ? 0 A C ? P 2 E	MLL	4815	6020	3365	1733	922	22000	108	7655	9897	2325	5150	11000	5850	423	7025	9267	1695	6100	10380	5520
I 5	C D P 1 1 5 W ? S R ? 0 A C ? P 2 E	MLC	4815	5790	3245	1661	884	22000	187	8655	10317	2745	5300	10900	5800	351	8328	9990	2418	5800	10574	5626
I 6	C D P 1 1 5 W ? S R ? 0 A C ? P 2 E	MLL	4815	6020	3365	1733	922	22000	157	7556	9798	2226	5300	10900	5800	323	7224	9466	1894	5800	10574	5626
I 4	C D R 1 1 4 P ? T S ? 0 A ? ? P 2 E	MLC	4815	5550	3065	1622	863	22000	187	8655	10317	2745	5150	11000	5850	493	8043	9705	2133	6100	10380	5520
I 4	C D R 1 1 4 P ? T S ? 0 A ? ? P 2 E	MLL	4815	5780	3185	1694	901	22000	158	7555	9797	2225	5150	11000	5850	468	6934	9176	1604	6100	10380	5520
I 4	C D R 1 1 4 P ? S R ? 0 A ? ? P 2 E	MLC	4815	5550	3065	1622	863	22000	236	8559	10221	2649	5300	10900	5800	397	8237	9899	2327	5800	10574	5626

Passo / Wheelbase: 4815 mm

Variante Varianti	Versione Version
I 4	C D R 1 1 4 P ? S R ? 0 A ? ? P 2 E
I 6	C D R 1 1 5 R ? T S ? 0 A ? ? P 2 E
I 6	C D R 1 1 5 R ? T S ? 0 A ? ? P 2 E
I 6	C D R 1 1 5 R ? S R ? 0 A ? ? P 2 E
I 6	C D R 1 1 5 R ? S R ? 0 A ? ? P 2 E
I 6	C D R 1 1 5 S ? T S ? 0 A ? ? P 2 E
I 6	C D R 1 1 5 S ? T S ? 0 A ? ? P 2 E
I 6	C D R 1 1 5 S ? S R ? 0 A ? ? P 2 E
I 6	C D R 1 1 5 S ? S R ? 0 A ? ? P 2 E
I 6	C D R 1 1 5 V ? T S ? 0 A ? ? P 2 E
I 6	C D R 1 1 5 V ? T S ? 0 A ? ? P 2 E
I 6	C D R 1 1 5 V ? S R ? 0 A ? ? P 2 E
I 6	C D R 1 1 5 V ? S R ? 0 A ? ? P 2 E
I 6	C D R 1 1 5 W ? T S ? 0 A C ? P 2 E
I 6	C D R 1 1 5 W ? T S ? 0 A C ? P 2 E
I 6	C D R 1 1 5 W ? S R ? 0 A C ? P 2 E
I 6	C D R 1 1 5 W ? S R ? 0 A C ? P 2 E

Cabina Cabin	Int. (+) Int. (+)	Passo Wheelbase 1	1° asse 1st axle	2° asse 2nd axle	3° asse 3rd axle	Massa coupl. Kingpin mass	X	Y	Z	S	1° asse 1st axle	2° asse 2nd axle	3° asse 3rd axle	X	Y	Z	S	1° asse 1st axle	2° asse 2nd axle	3° asse 3rd axle
MLL	4815	5780	3185	1694	901	22000	207	7457	9699	2127	5300	10900	5800	370	7130	9372	1800	5800	10574	5626
MLC	4815	5640	3160	1619	861	22000	160	8709	10371	2799	5150	11000	5850	468	8094	9756	2184	6100	10380	5520
MLL	4815	5870	3280	1691	899	22000	130	7610	9852	2280	5150	11000	5850	442	6986	9228	1656	6100	10380	5520
MLC	4815	5640	3160	1619	861	22000	209	8613	10275	2703	5300	10900	5800	371	8289	9951	2379	5800	10574	5626
MLL	4815	5870	3280	1690	900	22000	179	7512	9754	2182	5300	10900	5800	343	7183	9425	1853	5800	10574	5626
MLC	4815	5700	3185	1642	873	22000	155	8721	10383	2811	5150	11000	5850	463	8103	9765	2193	6100	10380	5520
MLL	4815	5930	3305	1714	911	22000	124	7622	9864	2292	5150	11000	5850	437	6995	9237	1665	6100	10380	5520
MLC	4815	5700	3185	1642	873	22000	203	8624	10286	2714	5300	10900	5800	366	8299	9961	2389	5800	10574	5626
MLL	4815	5930	3305	1713	912	22000	173	7523	9765	2193	5300	10900	5800	338	7193	9435	1863	5800	10574	5626
MLC	4815	5800	3255	1661	884	22000	136	8759	10421	2849	5150	11000	5850	446	8137	9799	2227	6100	10380	5520
MLL	4815	6030	3375	1733	922	22000	105	7661	9903	2331	5150	11000	5850	420	7030	9272	1700	6100	10380	5520
MLC	4815	5800	3255	1661	884	22000	184	8661	10323	2751	5300	10900	5800	346	8334	9996	2424	5800	10574	5626
MLL	4815	6030	3375	1733	922	22000	154	7561	9803	2231	5300	10900	5800	320	7230	9472	1900	5800	10574	5626
MLC	4815	5790	3245	1661	884	22000	136	8753	10415	2843	5150	11000	5850	449	8132	9794	2222	6100	10380	5520
MLL	4815	6020	3365	1733	922	22000	108	7655	9897	2325	5150	11000	5850	423	7025	9267	1695	6100	10380	5520
MLC	4815	5790	3245	1661	884	22000	187	8655	10317	2745	5300	10900	5800	351	8328	9990	2418	5800	10574	5626
MLL	4815	6020	3365	1733	922	22000	157	7556	9798	2226	5300	10900	5800	323	7224	9466	1894	5800	10574	5626

(+): Posizioni estreme ammissibili possibili del baricentro del carico utile (dichiarate dal costruttore) rispetto al 2° asse.
Extreme permissible possible positions of the centre of gravity of the payload (declared by manufacturer), relative to 2nd axle.

Passo / Wheelbase: 4815 mm

SCHEDA INFORMATIVA
INFORMATION DOCUMENT

All n° / *Annex Nr* 1.6.

del / *of* 17.02.2020

Variante / Variant	Versione / Version	Cabina / Cabin	Inf. 1 / Inf. 1	Massa / Mass 2.6	1° asse / 1st axle	2° asse / 2nd axle 2.6.1	3° asse / 3rd axle	Massa compl. / Max. permit. 2.8	X_{cm} (1)	Y_{cm}	L_{cm}	S_{cm}	1° asse / 1st axle	2° asse / 2nd axle 2.8.1	3° asse / 3rd axle	X_{cm} (1)	Y_{cm}	L_{cm}	S_{cm}	1° asse / 1st axle	2° asse / 2nd axle 2.8.2	3° asse / 3rd axle
I 4	C C N 1 1 4 P ? P Q ? 0 A ? ? P 2 F	MLC	5175	5570	3075	1628	867	21000	76	9599	11261	3329	4603	10696	5699	331	9087	10749	2817	5300	10243	5457
I 4	C C N 1 1 4 P ? P Q ? 0 A ? ? P 2 F	MLL	5175	5800	3195	1700	905	21000	38	8513	10755	2823	4600	10700	5700	299	7992	10234	2302	5300	10243	5457
I 6	C C N 1 1 5 R ? P Q ? 0 A ? ? P 2 F	MLC	5175	5660	3170	1625	865	21000	76	9599	11261	3329	4689	10642	5669	301	9148	10810	2878	5300	10243	5457
I 6	C C N 1 1 5 R ? P Q ? 0 A ? ? P 2 F	MLL	5175	5890	3290	1696	904	21000	6	8578	10820	2888	4600	10700	5700	268	8054	10296	2364	5300	10243	5457
I 6	C C N 1 1 5 S ? P Q ? 0 A ? ? P 2 F	MLC	5175	5720	3195	1647	878	21000	76	9599	11261	3329	4708	10630	5663	295	9160	10822	2890	5300	10243	5457
I 6	C C N 1 1 5 S ? P Q ? 0 A ? ? P 2 F	MLL	5175	5950	3315	1719	916	21000	-2	8593	10835	2903	4600	10700	5700	262	8067	10309	2377	5300	10243	5457
I 6	C C N 1 1 5 V ? P Q ? 0 A ? ? P 2 F	MLC	5175	5820	3265	1667	886	21000	76	9599	11261	3329	4768	10590	5642	274	9202	10864	2932	5300	10243	5457
I 6	C C N 1 1 5 V ? P Q ? 0 A ? ? P 2 F	MLL	5175	6050	3385	1739	926	21000	-25	8640	10882	2950	4600	10700	5700	240	8110	10352	2420	5300	10243	5457
I 6	C C N 1 1 5 W ? P Q ? 0 A ? ? P 2 F	MLC	5175	5810	3255	1667	888	21000	76	9599	11261	3329	4759	10596	5645	277	9196	10858	2926	5300	10243	5457
I 6	C C N 1 1 5 W ? P Q ? 0 A ? ? P 2 F	MLL	5175	6040	3375	1739	926	21000	-21	8633	10875	2943	4600	10700	5700	243	8103	10345	2413	5300	10243	5457
I 4	C D N 1 1 4 P ? T S ? 0 A ? ? P 2 F	MLC	5175	5570	3075	1629	866	21000	76	9599	11261	3329	4601	10705	5693	625	8500	10162	2230	6100	9727	5173
I 4	C D N 1 1 4 P ? T S ? 0 A ? ? P 2 F	MLL	5175	5800	3195	1701	904	21000	-110	8810	11052	3120	4200	10967	5833	597	7395	9637	1705	6100	9727	5173
I 6	C D N 1 1 5 R ? T S ? 0 A ? ? P 2 F	MLC	5175	5660	3170	1626	864	21000	76	9599	11261	3329	4687	10649	5663	597	8557	10219	2287	6100	9727	5173
I 6	C D N 1 1 5 R ? T S ? 0 A ? ? P 2 F	MLL	5175	5890	3290	1697	903	21000	-143	8877	11119	3187	4200	10967	5833	568	7454	9696	1764	6100	9727	5173
I 6	C D N 1 1 5 S ? T S ? 0 A ? ? P 2 F	MLC	5175	5720	3195	1648	877	21000	76	9599	11261	3329	4706	10637	5657	592	8567	10229	2297	6100	9727	5173
I 6	C D N 1 1 5 S ? T S ? 0 A ? ? P 2 F	MLL	5175	5950	3315	1720	915	21000	-152	8893	11135	3203	4200	10967	5833	563	7464	9706	1774	6100	9727	5173
I 6	C D N 1 1 5 V ? T S ? 0 A ? ? P 2 F	MLC	5175	5820	3265	1668	887	21000	76	9599	11261	3329	4767	10597	5636	573	8605	10267	2335	6100	9727	5173
I 6	C D N 1 1 5 V ? T S ? 0 A ? ? P 2 F	MLL	5175	6050	3385	1740	925	21000	-176	8942	11184	3252	4200	10967	5833	543	7503	9745	1813	6100	9727	5173
I 6	C D N 1 1 5 W ? T S ? 0 A C ? P 2 F	MLC	5175	5810	3255	1668	887	21000	76	9599	11261	3329	4758	10603	5639	576	8599	10261	2329	6100	9727	5173
I 6	C D N 1 1 5 W ? T S ? 0 A C ? P 2 F	MLL	5175	6040	3375	1740	925	21000	-172	8934	11176	3244	4200	10967	5833	547	7497	9739	1807	6100	9727	5173
I 4	C D P 1 1 4 P ? T S ? 0 A ? ? P 2 F	MLC	5175	5570	3075	1629	866	22000	230	9289	10951	3019	5150	11000	5850	558	8635	10297	2365	6100	10380	5520
I 4	C D P 1 1 4 P ? T S ? 0 A ? ? P 2 F	MLL	5175	5800	3195	1701	904	22000	199	8193	10435	2503	5150	11000	5850	531	7529	9771	1839	6100	10380	5520
I 4	C D P 1 1 4 P ? S R ? 0 A ? ? P 2 F	MLC	5175	5570	3075	1628	867	22000	282	9186	10848	2916	5300	10900	5800	454	8842	10504	2572	5800	10574	5626
I 4	C D P 1 1 4 P ? S R ? 0 A ? ? P 2 F	MLL	5175	5800	3195	1700	905	22000	251	8088	10330	2398	5300	10900	5800	426	7739	9981	2049	5800	10574	5626
I 6	C D P 1 1 5 R ? T S ? 0 A ? ? P 2 F	MLC	5175	5660	3170	1626	864	22000	201	8347	11009	3077	5150	11000	5850	530	8689	10351	2419	6100	10380	5520
I 6	C D P 1 1 5 R ? T S ? 0 A ? ? P 2 F	MLL	5175	5890	3290	1697	903	22000	169	8252	10494	2562	5150	11000	5850	503	7584	9826	1894	6100	10380	5520
I 6	C D P 1 1 5 R ? S R ? 0 A ? ? P 2 F	MLC	5175	5660	3170	1625	865	22000	253	9243	10905	2973	5300	10900	5800	426	8897	10559	2627	5800	10574	5626
I 6	C D P 1 1 5 R ? S R ? 0 A ? ? P 2 F	MLL	5175	5890	3290	1697	903	22000	222	8147	10389	2457	5300	10900	5800	397	7795	10037	2105	5800	10574	5626
I 6	C D P 1 1 5 S ? T S ? 0 A ? ? P 2 F	MLC	5175	5720	3195	1648	877	22000	195	9359	11021	3089	5150	11000	5850	526	8699	10361	2429	6100	10380	5520
I 6	C D P 1 1 5 S ? T S ? 0 A ? ? P 2 F	MLL	5175	5950	3315	1720	915	22000	163	8265	10507	2575	5150	11000	5850	498	7595	9837	1905	6100	10380	5520
I 6	C D P 1 1 5 S ? S R ? 0 A ? ? P 2 F	MLC	5175	5720	3195	1648	877	22000	247	9255	10917	2985	5300	10900	5800	421	8908	10570	2638	5800	10574	5626
I 6	C D P 1 1 5 S ? S R ? 0 A ? ? P 2 F	MLL	5175	5950	3315	1720	915	22000	215	8159	10401	2469	5300	10900	5800	392	7806	10048	2116	5800	10574	5626
I 6	C D P 1 1 5 V ? T S ? 0 A ? ? P 2 F	MLC	5175	5820	3265	1668	887	22000	175	9400	11062	3130	5150	11000	5850	507	8735	10397	2465	6100	10380	5520
I 6	C D P 1 1 5 V ? T S ? 0 A ? ? P 2 F	MLL	5175	6050	3385	1740	925	22000	142	8306	10548	2616	5150	11000	5850	479	7632	9874	1942	6100	10380	5520
I 6	C D P 1 1 5 V ? S R ? 0 A ? ? P 2 F	MLC	5175	5820	3265	1668	887	22000	227	9295	10957	3025	5300	10900	5800	402	8946	10608	2676	5800	10574	5626
I 6	C D P 1 1 5 V ? S R ? 0 A ? ? P 2 F	MLL	5175	6050	3385	1739	926	22000	195	8200	10442	2510	5300	10900	5800	372	7845	10087	2155	5800	10574	5626
I 6	C D P 1 1 5 W ? T S ? 0 A C ? P 2 F	MLC	5175	5810	3255	1668	887	22000	178	9394	11056	3124	5150	11000	5850	510	8730	10392	2460	6100	10380	5520
I 6	C D P 1 1 5 W ? T S ? 0 A C ? P 2 F	MLL	5175	6040	3375	1740	925	22000	145	8300	10542	2610	5150	11000	5850	482	7626	9868	1936	6100	10380	5520
I 6	C D P 1 1 5 W ? S R ? 0 A C ? P 2 F	MLC	5175	5810	3255	1668	887	22000	230	9289	10951	3019	5300	10900	5800	405	8940	10602	2670	5800	10574	5626
I 6	C D P 1 1 5 W ? S R ? 0 A C ? P 2 F	MLL	5175	6040	3375	1739	926	22000	198	8194	10436	2504	5300	10900	5800	375	7839	10081	2149	5800	10574	5626
I 4	C D R 1 1 4 P ? T S ? 0 A ? ? P 2 F	MLC	5175	5570	3075	1629	866	22000	230	9289	10951	3019	5150	11000	5850	558	8635	10297	2365	6100	10380	5520
I 4	C D R 1 1 4 P ? T S ? 0 A ? ? P 2 F	MLL	5175	5800	3195	1701	904	22000	199	8193	10435	2503	5150	11000	5850	531	7529	9771	1839	6100	10380	5520
I 4	C D R 1 1 4 P ? S R ? 0 A ? ? P 2 F	MLC	5175	5570	3075	1628	867	22000	282	9186	10848	2916	5300	10900	5800	454	8842	10504	2572	5800	10574	5626

Passo / Wheelbase: 5175 mm

Variante Variant	Versione Version	Cabina Cabin	Int. 1 Int. 1	Massa vuoto Empty mass	1° asse 1st axle	2° asse 2nd axle	3° asse 3rd axle	Massa compl. max. tecn. Max. tech. compl. mass	X_c (+)	W_c	L_c	S_c	1° asse 1st axle	2° asse 2nd axle	3° asse 3rd axle	X_c (+)	W_c	L_c	S_c	1° asse 1st axle	2° asse 2nd axle	3° asse 3rd axle
				kg	kg	kg	kg	kg	mm	mm	mm	mm	kg	kg	kg	mm	mm	mm	mm	kg	kg	kg
I 4	C D R 1 1 4 P ? S R ? 0 A ? ? P 2 F	MLL	5175	5800	3195	1700	905	22000	251	8088	10330	2398	5300	10900	5800	426	7739	9981	2049	5800	10574	5626
I 6	C D R 1 1 5 R ? T S ? 0 A ? ? P 2 F	MLC	5175	5660	3170	1626	864	22000	201	9347	11009	3077	5150	11000	5850	530	8689	10351	2419	6100	10380	5520
I 6	C D R 1 1 5 R ? T S ? 0 A ? ? P 2 F	MLL	5175	5890	3290	1697	903	22000	169	8252	10494	2562	5150	11000	5850	503	7584	9826	1894	6100	10380	5520
I 6	C D R 1 1 5 R ? S R ? 0 A ? ? P 2 F	MLC	5175	5660	3170	1625	865	22000	253	9243	10905	2973	5300	10900	5800	426	8897	10559	2627	5800	10574	5626
I 6	C D R 1 1 5 R ? S R ? 0 A ? ? P 2 F	MLL	5175	5890	3290	1697	903	22000	222	8147	10389	2457	5300	10900	5800	397	7795	10037	2105	5800	10574	5626
I 6	C D R 1 1 5 S ? T S ? 0 A ? ? P 2 F	MLC	5175	5720	3195	1648	877	22000	195	9359	11021	3089	5150	11000	5850	526	8699	10361	2429	6100	10380	5520
I 6	C D R 1 1 5 S ? T S ? 0 A ? ? P 2 F	MLL	5175	5950	3315	1720	915	22000	163	8265	10507	2575	5150	11000	5850	498	7595	9837	1905	6100	10380	5520
I 6	C D R 1 1 5 S ? S R ? 0 A ? ? P 2 F	MLC	5175	5720	3195	1648	877	22000	247	9255	10917	2985	5300	10900	5800	421	8908	10570	2638	5800	10574	5626
I 6	C D R 1 1 5 S ? S R ? 0 A ? ? P 2 F	MLL	5175	5950	3315	1720	915	22000	215	8159	10401	2469	5300	10900	5800	392	7806	10048	2116	5800	10574	5626
I 6	C D R 1 1 5 V ? T S ? 0 A ? ? P 2 F	MLC	5175	5820	3265	1668	867	22000	175	9400	11062	3130	5150	11000	5850	507	8735	10397	2465	6100	10380	5520
I 6	C D R 1 1 5 V ? T S ? 0 A ? ? P 2 F	MLL	5175	6050	3385	1740	925	22000	142	8306	10548	2616	5150	11000	5850	479	7632	9874	1942	6100	10380	5520
I 6	C D R 1 1 5 V ? S R ? 0 A ? ? P 2 F	MLC	5175	5820	3265	1668	867	22000	227	9295	10957	3025	5300	10900	5800	402	8946	10608	2676	5800	10574	5626
I 6	C D R 1 1 5 V ? S R ? 0 A ? ? P 2 F	MLL	5175	6050	3385	1739	926	22000	195	8200	10442	2510	5300	10900	5800	372	7845	10087	2155	5800	10574	5626
I 6	C D R 1 1 5 W ? T S ? 0 A C ? P 2 F	MLC	5175	5810	3255	1668	867	22000	178	9394	11056	3124	5150	11000	5850	510	8730	10392	2460	6100	10380	5520
I 6	C D R 1 1 5 W ? T S ? 0 A C ? P 2 F	MLL	5175	6040	3375	1740	925	22000	145	8300	10542	2610	5150	11000	5850	482	7626	9868	1936	6100	10380	5520
I 6	C D R 1 1 5 W ? S R ? 0 A C ? P 2 F	MLC	5175	5810	3255	1668	867	22000	230	9289	10951	3019	5300	10900	5800	405	8940	10602	2670	5800	10574	5626
I 6	C D R 1 1 5 W ? S R ? 0 A C ? P 2 F	MLL	5175	6040	3375	1739	926	22000	198	8194	10436	2504	5300	10900	5800	375	7839	10081	2149	5800	10574	5626

(+): Posizioni estreme ammissibili possibili del baricentro del carico utile (dichiarate dal costruttore) rispetto al 2° asse.
Extreme permissible possible positions of the centre of gravity of the payload (declared by manufacturer), relative to 2nd axle.

Passo / Wheelbase: 5175 mm

SCHEDA INFORMATIVA
INFORMATION DOCUMENT

All n° / *Annex Nr* 1.7.

del / *of* 17.02.2020

Variante / Variant	Versione / Version	Cabina / Cabin	Int. 1 / Int. 1	Massa / Mass 2.6	1° asse / 1st axle	2° asse / 2nd axle 2.61	3° asse / 3rd axle	Massa compl. / Max. mass 2.8	X_{min} (1)	W_{min}	L_{min}	G_{max}	1° asse / 1st axle	2° asse / 2nd axle 2.81	3° asse / 3rd axle	X_{max} (1)	W_{max}	L_{max}	S_{max}	1° asse / 1st axle	2° asse / 2nd axle 2.61	3° asse / 3rd axle
I 4	C C N 1 1 4 P ? P Q ? 0 A ? ? P 2 G	MLC	5670	5890	3110	1683	897	21000	357	10026	11688	3261	5204	10306	5490	396	9949	11611	3184	5300	10243	5457
I 4	C C N 1 1 4 P ? P Q ? 0 A ? ? P 2 G	MLL	5670	5910	3230	1749	931	21000	74	9432	11674	3247	4600	10700	5700	359	8861	11103	2676	5300	10243	5457
I 6	C C N 1 1 5 R ? P Q ? 0 A ? ? P 2 G	MLC	5670	5780	3205	1680	895	21000	357	10026	11688	3261	5287	10252	5461	362	10015	11677	3250	5300	10243	5457
I 6	C C N 1 1 5 R ? P Q ? 0 A ? ? P 2 G	MLL	5670	6000	3325	1745	930	21000	67	9446	11688	3261	4670	10654	5676	326	8929	11171	2744	5300	10243	5457
I 6	C C N 1 1 5 S ? P Q ? 0 A ? ? P 2 G	MLC	5670	5840	3230	1703	907	21000	357	10026	11688	3261	5304	10241	5455	356	10029	11691	3264	5300	10243	5457
I 6	C C N 1 1 5 S ? P Q ? 0 A ? ? P 2 G	MLL	5670	6060	3350	1768	942	21000	67	9446	11688	3261	4690	10642	5669	318	8943	11185	2758	5300	10243	5457
I 6	C C N 1 1 5 V ? P Q ? 0 A ? ? P 2 G	MLC	5670	5940	3300	1722	918	21000	357	10026	11688	3261	5360	10204	5436	333	10075	11737	3310	5300	10243	5457
I 6	C C N 1 1 5 V ? P Q ? 0 A ? ? P 2 G	MLL	5670	6160	3420	1788	952	21000	67	9446	11688	3261	4751	10602	5648	295	8990	11232	2805	5300	10243	5457
I 6	C C N 1 1 5 W ? P Q ? 0 A ? ? P 2 G	MLC	5670	5930	3290	1722	918	21000	357	10026	11688	3261	5351	10210	5439	336	10068	11730	3303	5300	10243	5457
I 6	C C N 1 1 5 W ? P Q ? 0 A ? ? P 2 G	MLL	5670	6150	3410	1788	952	21000	67	9446	11688	3261	4741	10608	5651	298	8983	11225	2798	5300	10243	5457
I 4	C D N 1 1 4 P ? T S ? 0 A ? ? P 2 G	MLC	5670	5890	3110	1684	896	21000	357	10026	11688	3261	5203	10313	5484	718	9305	10967	2540	6100	9727	5173
I 4	C D N 1 1 4 P ? T S ? 0 A ? ? P 2 G	MLL	5670	5910	3230	1750	930	21000	67	9446	11688	3261	4582	10718	5700	686	8208	10450	2023	6100	9727	5173
I 6	C D N 1 1 5 R ? T S ? 0 A ? ? P 2 G	MLC	5670	5780	3205	1681	894	21000	357	10026	11688	3261	5286	10259	5456	686	9367	11029	2602	6100	9727	5173
I 6	C D N 1 1 5 R ? T S ? 0 A ? ? P 2 G	MLL	5670	6000	3325	1746	929	21000	67	9446	11688	3261	4669	10661	5670	654	8272	10514	2087	6100	9727	5173
I 6	C D N 1 1 5 S ? T S ? 0 A ? ? P 2 G	MLC	5670	5840	3230	1704	906	21000	357	10026	11688	3261	5302	10248	5450	681	9378	11040	2613	6100	9727	5173
I 6	C D N 1 1 5 S ? T S ? 0 A ? ? P 2 G	MLL	5670	6060	3350	1769	941	21000	67	9446	11688	3261	4688	10649	5663	649	8283	10525	2098	6100	9727	5173
I 6	C D N 1 1 5 V ? T S ? 0 A ? ? P 2 G	MLC	5670	5940	3300	1723	917	21000	357	10026	11688	3261	5359	10211	5430	660	9420	11082	2655	6100	9727	5173
I 6	C D N 1 1 5 V ? T S ? 0 A ? ? P 2 G	MLL	5670	6160	3420	1789	951	21000	67	9446	11688	3261	4749	10609	5642	627	8326	10568	2141	6100	9727	5173
I 6	C D N 1 1 5 W ? T S ? 0 A C ? P 2 G	MLC	5670	5930	3290	1723	917	21000	357	10026	11688	3261	5350	10217	5433	663	9414	11076	2649	6100	9727	5173
I 6	C D N 1 1 5 W ? T S ? 0 A C ? P 2 G	MLL	5670	6150	3410	1789	951	21000	67	9446	11688	3261	4740	10615	5645	631	8319	10561	2134	6100	9727	5173
I 4	C D P 1 1 4 P ? T S ? 0 A ? ? P 2 G	MLC	5670	5890	3110	1684	896	22000	357	10026	11688	3261	5340	10876	5784	644	9452	11114	2687	6100	10380	5520
I 4	C D P 1 1 4 P ? T S ? 0 A ? ? P 2 G	MLL	5670	5910	3230	1750	930	22000	250	9080	11322	2895	5150	11000	5850	613	8353	10595	2168	6100	10380	5520
I 4	C D P 1 1 4 P ? S R ? 0 A ? ? P 2 G	MLC	5670	5890	3110	1684	896	22000	357	10026	11688	3261	5340	10874	5786	531	9679	11341	2914	5800	10574	5626
I 4	C D P 1 1 4 P ? S R ? 0 A ? ? P 2 G	MLL	5670	5910	3230	1749	931	22000	307	8965	11207	2780	5300	10900	5800	499	8583	10825	2398	5800	10574	5626
I 6	C D P 1 1 5 R ? T S ? 0 A ? ? P 2 G	MLC	5670	5780	3205	1681	894	22000	357	10026	11688	3261	5422	10822	5755	614	9512	11174	2747	6100	10380	5520
I 6	C D P 1 1 5 R ? T S ? 0 A ? ? P 2 G	MLL	5670	6000	3325	1746	929	22000	218	9145	11387	2960	5150	11000	5850	583	8414	10656	2229	6100	10380	5520
I 6	C D P 1 1 5 R ? S R ? 0 A ? ? P 2 G	MLC	5670	5780	3205	1681	894	22000	357	10026	11688	3261	5423	10820	5757	500	9740	11402	2975	5800	10574	5626
I 6	C D P 1 1 5 R ? S R ? 0 A ? ? P 2 G	MLL	5670	6000	3325	1746	929	22000	275	9030	11272	2845	5300	10900	5800	468	8645	10887	2460	5800	10574	5626
I 6	C D P 1 1 5 S ? T S ? 0 A ? ? P 2 G	MLC	5670	5840	3230	1704	906	22000	357	10026	11688	3261	5439	10811	5750	609	9523	11185	2758	6100	10380	5520
I 6	C D P 1 1 5 S ? T S ? 0 A ? ? P 2 G	MLL	5670	6060	3350	1769	941	22000	211	9159	11401	2974	5150	11000	5850	577	8425	10667	2240	6100	10380	5520
I 6	C D P 1 1 5 S ? S R ? 0 A ? ? P 2 G	MLC	5670	5840	3230	1704	906	22000	357	10026	11688	3261	5440	10809	5752	494	9751	11413	2986	5800	10574	5626
I 6	C D P 1 1 5 S ? S R ? 0 A ? ? P 2 G	MLL	5670	6060	3350	1769	941	22000	268	9043	11285	2858	5300	10900	5800	461	8657	10899	2472	5800	10574	5626
I 6	C D P 1 1 5 V ? T S ? 0 A ? ? P 2 G	MLC	5670	5940	3300	1723	917	22000	357	10026	11688	3261	5495	10774	5730	589	9563	11225	2798	6100	10380	5520
I 6	C D P 1 1 5 V ? T S ? 0 A ? ? P 2 G	MLL	5670	6160	3420	1789	951	22000	188	9204	11446	3019	5150	11000	5850	557	8466	10708	2281	6100	10380	5520
I 6	C D P 1 1 5 V ? S R ? 0 A ? ? P 2 G	MLC	5670	5940	3300	1723	917	22000	357	10026	11688	3261	5496	10772	5732	474	9793	11455	3028	5800	10574	5626
I 6	C D P 1 1 5 V ? S R ? 0 A ? ? P 2 G	MLL	5670	6160	3420	1788	952	22000	246	9088	11330	2903	5300	10900	5800	440	8700	10942	2515	5800	10574	5626
I 6	C D P 1 1 5 W ? T S ? 0 A C ? P 2 G	MLC	5670	5930	3290	1723	917	22000	357	10026	11688	3261	5487	10780	5733	592	9556	11218	2791	6100	10380	5520
I 6	C D P 1 1 5 W ? T S ? 0 A C ? P 2 G	MLL	5670	6150	3410	1789	951	22000	191	9197	11439	3012	5150	11000	5850	560	8460	10702	2275	6100	10380	5520
I 6	C D P 1 1 5 W ? S R ? 0 A C ? P 2 G	MLC	5670	5930	3290	1723	917	22000	357	10026	11688	3261	5487	10778	5735	477	9786	11448	3021	5800	10574	5626
I 6	C D P 1 1 5 W ? S R ? 0 A C ? P 2 G	MLL	5670	6150	3410	1788	952	22000	249	9081	11323	2896	5300	10900	5800	444	8693	10935	2508	5800	10574	5626
I 4	C D R 1 1 4 P ? T S ? 0 A ? ? P 2 G	MLC	5670	5890	3110	1684	896	22000	357	10026	11688	3261	5340	10876	5784	644	9452	11114	2687	6100	10380	5520
I 4	C D R 1 1 4 P ? T S ? 0 A ? ? P 2 G	MLL	5670	5910	3230	1750	930	22000	250	9080	11322	2895	5150	11000	5850	613	8353	10595	2168	6100	10380	5520
I 4	C D R 1 1 4 P ? S R ? 0 A ? ? P 2 G	MLC	5670	5890	3110	1684	896	22000	357	10026	11688	3261	5340	10874	5786	531	9679	11341	2914	5800	10574	5626

Passo / Wheelbase: 5670 mm

Variante (Variant)	Versione (Version)	Cabina (Cab)	Inf. 1° asse (Inf. 1st axle)	Massa 1° asse (Mass 1st axle)	1° asse (1st axle)	2° asse (2nd axle)	3° asse (3rd axle)	Massa compl. (Mass compl.)	X (mm)	W (mm)	L (mm)	S (mm)	1° asse (1st axle)	2° asse (2nd axle)	3° asse (3rd axle)	X (mm)	W (mm)	L (mm)	S (mm)	1° asse (1st axle)	2° asse (2nd axle)	3° asse (3rd axle)
														(+)								
I 4	CDR114P?SR?0A??P2G	MLL	5670	5910	3230	1749	931	22000	307	8965	11207	2780	5300	10900	5800	499	8583	10825	2398	5800	10574	5626
I 6	CDR115R?TS?0A??P2G	MLC	5670	5780	3205	1681	894	22000	357	10026	11688	3261	5422	10822	5755	614	9512	11174	2747	6100	10380	5520
I 6	CDR115R?TS?0A??P2G	MLL	5670	6000	3325	1746	929	22000	218	9145	11387	2960	5150	11000	5850	583	8414	10656	2229	6100	10380	5520
I 6	CDR115R?SR?0A??P2G	MLC	5670	5780	3205	1681	894	22000	357	10026	11688	3261	5423	10820	5757	500	9740	11402	2975	5800	10574	5626
I 6	CDR115R?SR?0A??P2G	MLL	5670	6000	3325	1746	929	22000	275	9030	11272	2845	5300	10900	5800	468	8645	10887	2460	5800	10574	5626
I 6	CDR115S?TS?0A??P2G	MLC	5670	5840	3230	1704	906	22000	357	10026	11688	3261	5439	10811	5750	609	9523	11185	2758	6100	10380	5520
I 6	CDR115S?TS?0A??P2G	MLL	5670	6060	3350	1769	941	22000	211	9159	11401	2974	5150	11000	5850	577	8425	10667	2240	6100	10380	5520
I 6	CDR115S?SR?0A??P2G	MLC	5670	5840	3230	1704	906	22000	357	10026	11688	3261	5440	10809	5752	494	9751	11413	2986	5800	10574	5626
I 6	CDR115S?SR?0A??P2G	MLL	5670	6060	3350	1769	941	22000	268	9043	11285	2858	5300	10900	5800	461	8657	10899	2472	5800	10574	5626
I 6	CDR115V?TS?0A??P2G	MLC	5670	5940	3300	1723	917	22000	357	10026	11688	3261	5495	10774	5730	589	9563	11225	2798	6100	10380	5520
I 6	CDR115V?TS?0A??P2G	MLL	5670	6160	3420	1789	951	22000	188	9204	11446	3019	5150	11000	5850	557	8466	10708	2281	6100	10380	5520
I 6	CDR115V?SR?0A??P2G	MLC	5670	5940	3300	1723	917	22000	357	10026	11688	3261	5496	10772	5732	474	9793	11455	3028	5800	10574	5626
I 6	CDR115V?SR?0A??P2G	MLL	5670	6160	3420	1788	952	22000	246	9088	11330	2903	5300	10900	5800	440	8700	10942	2515	5800	10574	5626
I 6	CDR115W?TS?0AC?P2G	MLC	5670	5930	3290	1723	917	22000	357	10026	11688	3261	5487	10780	5733	592	9556	11218	2791	6100	10380	5520
I 6	CDR115W?TS?0AC?P2G	MLL	5670	6150	3410	1789	951	22000	191	9197	11439	3012	5150	11000	5850	560	8460	10702	2275	6100	10380	5520
I 6	CDR115W?SR?0AC?P2G	MLC	5670	5930	3290	1723	917	22000	357	10026	11688	3261	5487	10778	5735	477	9766	11448	3021	5800	10574	5626
I 6	CDR115W?SR?0AC?P2G	MLL	5670	6150	3410	1788	952	22000	249	9081	11323	2896	5300	10900	5800	444	8693	10935	2508	5800	10574	5626

(+): Posizioni estreme ammissibili possibili del baricentro del carico utile (dichiarate dal costruttore) rispetto al 2° asse.
Extreme permissible possible positions of the centre of gravity of the payload (declared by manufacturer), relative to 2nd axle.

Passo / Wheelbase: 5670 mm

SCHEDA INFORMATIVA
INFORMATION DOCUMENT

All n° / *Annex Nr* **1.8.**

del / *of* **17.02.2020**

Variante / *Variant*	Versione / *Version*	Cabina / *Cabin*	Int. 1 / *Wb 1*	Massa / *Mass* 2.C	1° asse / *1st axle*	2° asse / *2nd axle*	3° asse / *3rd axle*	Massa commil. / *max mass* 2.B	X (+)	Wa	L	S	1° asse / *1st axle*	2° asse / *2nd axle*	3° asse / *3rd axle*	X (+)	Wa	L	S	1° asse / *1st axle*	2° asse / *2nd axle*	3° asse / *3rd axle*
					2.C.1											2.B.1						
I 4	C D N 1 1 4 P ? T S ? 0 A ? ? P 2 H	MLC	6210	6780	3140	1723	917	21000	741	10338	12000	3033	5920	9850	5230	818	10185	11847	2880	6100	9727	5173
I 4	C D N 1 1 4 P ? T S ? 0 A ? ? P 2 H	MLL	6210	6010	3260	1795	955	21000	451	9758	12000	3033	5350	10220	5430	784	9092	11334	2367	6100	9727	5173
I 6	C D N 1 1 5 R ? T S ? 0 A ? ? P 2 H	MLC	6210	5870	3235	1720	915	21000	741	10338	12000	3033	6010	9790	5200	783	10253	11915	2948	6100	9727	5173
I 6	C D N 1 1 5 R ? T S ? 0 A ? ? P 2 H	MLL	6210	6100	3355	1792	953	21000	451	9758	12000	3033	5440	10160	5400	749	9162	11404	2437	6100	9727	5173
I 6	C D N 1 1 5 S ? T S ? 0 A ? ? P 2 H	MLC	6210	5930	3260	1743	927	21000	741	10338	12000	3033	6010	9790	5200	777	10265	11927	2960	6100	9727	5173
I 6	C D N 1 1 5 S ? T S ? 0 A ? ? P 2 H	MLL	6210	6160	3380	1815	965	21000	451	9758	12000	3033	5460	10150	5390	743	9175	11417	2450	6100	9727	5173
I 6	C D N 1 1 5 V ? T S ? 0 A ? ? P 2 H	MLC	6210	6030	3330	1763	937	21000	741	10338	12000	3033	6070	9760	5180	754	10311	11973	3006	6100	9727	5173
I 6	C D N 1 1 5 V ? T S ? 0 A ? ? P 2 H	MLL	6210	6260	3450	1834	976	21000	451	9758	12000	3033	5510	10120	5370	719	9222	11464	2497	6100	9727	5173
I 5	C D N 1 1 5 W ? T S ? 0 A C ? P 2 H	MLC	6210	6020	3320	1763	937	21000	741	10338	12000	3033	6060	9760	5180	758	10304	11966	2999	6100	9727	5173
I 6	C D N 1 1 5 W ? T S ? 0 A C ? P 2 H	MLL	6210	6250	3440	1834	976	21000	451	9758	12000	3033	5500	10120	5380	723	9214	11456	2489	6100	9727	5173
I 4	C D P 1 1 4 N ? S R ? 0 A ? ? P 2 H	MLL	6210	5980	3235	1792	953	22000	451	9758	12000	3033	5480	10790	5730	587	9485	11727	2760	5800	10574	5626
I 4	C D P 1 1 4 P ? T S ? 0 A ? ? P 2 H	MLL	6210	6010	3260	1795	955	22000	451	9758	12000	3033	5490	10780	5730	705	9251	11493	2526	6100	10380	5520
I 4	C D P 1 1 4 P ? S R ? 0 A ? ? P 2 H	MLL	6210	6010	3260	1795	955	22000	451	9758	12000	3033	5490	10780	5730	579	9502	11744	2777	5800	10574	5626
I 6	C D P 1 1 5 R ? T S ? 0 A ? ? P 2 H	MLL	6210	6100	3355	1792	953	22000	451	9758	12000	3033	5570	10730	5700	671	9317	11559	2592	6100	10380	5520
I 6	C D P 1 1 5 R ? S R ? 0 A ? ? P 2 H	MLL	6210	6100	3355	1792	953	22000	451	9758	12000	3033	5580	10720	5700	545	9570	11812	2845	5800	10574	5626
I 6	C D P 1 1 5 S ? T S ? 0 A ? ? P 2 H	MLL	6210	6160	3380	1815	965	22000	451	9758	12000	3033	5590	10720	5690	665	9330	11572	2605	6100	10380	5520
I 6	C D P 1 1 5 S ? S R ? 0 A ? ? P 2 H	MLL	6210	6160	3380	1814	966	22000	451	9758	12000	3033	5600	10710	5690	538	9583	11825	2858	5800	10574	5626
I 6	C D P 1 1 5 V ? T S ? 0 A ? ? P 2 H	MLL	6210	6260	3450	1834	976	22000	451	9758	12000	3033	5650	10680	5670	643	9375	11617	2650	6100	10380	5520
I 6	C D P 1 1 5 V ? S R ? 0 A ? ? P 2 H	MLL	6210	6260	3450	1834	976	22000	451	9758	12000	3033	5650	10680	5670	515	9630	11872	2905	5800	10574	5626
I 6	C D P 1 1 5 W ? T S ? 0 A C ? P 2 H	MLL	6210	6250	3440	1834	976	22000	451	9758	12000	3033	5650	10680	5670	646	9367	11609	2642	6100	10380	5520
I 6	C D P 1 1 5 W ? S R ? 0 A C ? P 2 H	MLL	6210	6250	3440	1834	976	22000	451	9758	12000	3033	5640	10680	5680	519	9623	11865	2898	5800	10574	5626
I 4	C D R 1 1 4 N ? S R ? 0 A ? ? P 2 H	MLL	6210	5980	3235	1792	953	22000	451	9758	12000	3033	5480	10790	5730	587	9485	11727	2760	5800	10574	5626
I 4	C D R 1 1 4 P ? T S ? 0 A ? ? P 2 H	MLL	6210	6010	3260	1795	955	22000	451	9758	12000	3033	5490	10780	5730	705	9251	11493	2526	6100	10380	5520
I 4	C D R 1 1 4 P ? S R ? 0 A ? ? P 2 H	MLL	6210	6010	3260	1795	955	22000	451	9758	12000	3033	5490	10780	5730	579	9502	11744	2777	5800	10574	5626
I 6	C D R 1 1 5 R ? T S ? 0 A ? ? P 2 H	MLL	6210	6100	3355	1792	953	22000	451	9758	12000	3033	5570	10730	5700	671	9317	11559	2592	6100	10380	5520
I 6	C D R 1 1 5 R ? S R ? 0 A ? ? P 2 H	MLL	6210	6100	3355	1792	953	22000	451	9758	12000	3033	5580	10720	5700	545	9570	11812	2845	5800	10574	5626
I 6	C D R 1 1 5 S ? T S ? 0 A ? ? P 2 H	MLL	6210	6160	3380	1815	965	22000	451	9758	12000	3033	5590	10720	5690	665	9330	11572	2605	6100	10380	5520
I 6	C D R 1 1 5 S ? S R ? 0 A ? ? P 2 H	MLL	6210	6160	3380	1814	966	22000	451	9758	12000	3033	5600	10710	5690	538	9583	11825	2858	5800	10574	5626
I 6	C D R 1 1 5 V ? T S ? 0 A ? ? P 2 H	MLL	6210	6260	3450	1834	976	22000	451	9758	12000	3033	5650	10680	5670	643	9375	11617	2650	6100	10380	5520
I 6	C D R 1 1 5 V ? S R ? 0 A ? ? P 2 H	MLL	6210	6260	3450	1834	976	22000	451	9758	12000	3033	5650	10680	5670	515	9630	11872	2905	5800	10574	5626
I 6	C D R 1 1 5 W ? T S ? 0 A C ? P 2 H	MLL	6210	6250	3440	1834	976	22000	451	9758	12000	3033	5650	10680	5670	646	9367	11609	2642	6100	10380	5520
I 6	C D R 1 1 5 W ? S R ? 0 A C ? P 2 H	MLL	6210	6250	3440	1834	976	22000	451	9758	12000	3033	5640	10680	5680	519	9623	11865	2898	5800	10574	5626

(+): Posizioni estreme ammissibili possibili del baricentro del carico utile (dichiarate dal costruttore) rispetto al 2° asse.
Extreme permissible possible positions of the centre of gravity of the payload (declared by manufacturer), relative to 2nd axle.

Passo / Wheelbase: 6210 mm

SCHEDA INFORMATIVA
INFORMATION DOCUMENT

All n° / *Annex Nr* 2

del / *of* 17.02.2020

Punto *Item*	Variante *Variant*	Versione *Version*	Descrizione *Description*
3.1.1.	I4	C??114P????0AD?P2 ?	F4AFE411C*N
	I6	C??115R????0AD?P2 ?	F4AFE611A*N
	I6	C??115S????0AD?P2 ?	F4AFE611E*N
	I6	C??115V????0AD?P2 ?	F4AFE611D*N
	I6	C??115W????0AD?P2 ?	F4AFE611K*N
3.2.1.2.	I4	C??114?????0AD?P2 ?	4 verticali in linea / *4 vertical in line*
	I6	C??115?????0AD?P2 ?	6 verticali in linea / *6 vertical in line*
3.2.1.3.	I4	C??114?????0AD?P2 ?	4485 cm^3
	I6	C??115?????0AD?P2 ?	6728 cm^3
3.2.1.6.	I4	C??114?????0AD?P2 ?	750 ± 150 min^{-1}
	I6	C??115?????0AD?P2 ?	650 ± 150 min^{-1}
3.2.1.8.	I4	C??114P????0A??P2 ?	152 kW / 2500 min^{-1}
	I6	C??115R????0A??P2 ?	162 kW / 2500 min^{-1}
	I6	C??115S????0A??P2 ?	185 kW / 2500 min^{-1}
	I6	C??115V????0A??P2 ?	235 kW / 2500 min^{-1}
	I6	C??115W????0A??P2 ?	207 kW / 2500 min^{-1}
3.2.8.3.3.	I4	C??114?????0AD?P2 ?	4,3 kPa
	I6	C??115?????0AD?P2 ?	5,0 kPa
3.2.9.3.1.	I4	C??114?????0AD?P2 ?	25 kPa
	I6	C??115?????0AD?P2 ?	41,5 kPa
3.2.9.7.1.	I4	C??114?????0AD?P2 ?	38 ÷ 53,4 dm^3
	I6	C??115?????0AD?P2 ?	41,9 ÷ 53,4 dm^3

Punto / *Item*	Variante / *Variant*	Versione / *Version*	Descrizione / *Description*
4.5.1.	I?	C??11??????0A?AP2 ?	manuale / *manual*
	I?	C??11??????0A?BP2 ?	automatico / *automatic*

4.6. Identificativo cambio / *Gearbox identification*

	ZF S5-42	ZF 6S 700 TO ZF 6AS 700 TO	ZF 6S 800 TO ZF 6AS 800 TO	ZF 6S 800 TD ZF 6AS 800 TD	ZF 6S 1000 TO ZF 6AS 1000 TO ZF 6S 1005 TO	ZF 9S 75 TD	ZF 9S 75 TO	ZF 9S 1110 TO	ZF 12AS 1210 TO
1	4,65	6,02	6,58	8,41	6,75	13,16	9,56	9,48	10,37
2	2,60	3,32	3,60	4,60	3,60	8,91	6,47	6,58	8,43
3	1,53	2,07	2,12	2,72	2,12	6,50	4,72	4,68	6,49
4	1,00	1,40	1,39	1,78	1,39	4,67	3,50	3,48	5,27
5	0,77	1,00	1,00	1,28	1,00	3,50	2,54	2,62	4,18
6		0,79	0,78	1,00	0,78	2,55	1,85	1,89	3,40
7						1,86	1,35	1,35	2,48
8						1,33	1,00	1,00	2,02
9						1,00	0,73	0,75	1,55
10									1,26
11									1,00
12									0,81
R1	4,35	5,58	6,06	6,06	6,06	11,74	8,53	8,97	10,56
R2									8,58

Identificativo cambio / *Gearbox identification*

	ALLISON S1000	ALLISON S2500	ALLISON S3000	ALLISON S3500
1	3,10	3,51	3,49	4,59
2	1,81	1,90	1,86	2,25
3	1,41	1,44	1,41	1,54
4	1,00	1,00	1,00	1,00
5	0,71	0,74	0,75	0,75
6			0,65	
R1	4,49	5,09	5,03	5,03

Rapporto epicicloidale / *final drive*: 3,650 oppure / *or* 3,667

Ripartitore / *transfer box on road*: 0,95 oppure / *or* 0,99

Ripartitore / *transfer box off road*: 1,62 oppure / *or* 1,94

Rapporti al ponte / *rear axle ratio*:
(in alternativa / *in alternative*)

2,93	3,07	3,15	3,21	3,31	3,36	3,38	3,40	3,42
3,58	3,70	3,73	3,78	3,91	4,10	4,11	4,13	4,30
4,33	4,50	4,56	4,63	4,85	4,88	4,89	5,13	5,14
5,29	5,33	5,38	5,57	5,63	5,67	5,72	5,74	5,86
6,14	6,17	6,34	6,37	6,43	6,83	6,95	6,99	7,73
7,77	8,28	9,77						

	SCHEDA INFORMATIVA ***INFORMATION DOCUMENT***	All n° *Annex Nr* del *of*	4 **17.02.2020**

Punto *Item*	Variante *Variant*	Versione *Version*	Descrizione *Description*					
			Dimensione *Size*	Indice di carico minimo *Load capacity index*	Indice di velocità *Speed index*	Cerchio *Rim size*	Campanatura *Offset(s)*
6.6.1.1.1.	I?	C??11???PQ?0A??P2 ?	285/70 R19,5	142 / --	G	19,5 x 7,50	155 / 142
		oppure/*or*	305/70 R19,5	142 / --	G	19,5 x 8,25	170 / 157
	I?	C??11???SR?0A??P2 ?	285/70 R19,5	145 / --	G	19,5 x 7,50	155 / 142
		oppure/*or*	305/70 R19,5	145 / --	G	19,5 x 8,25	170 / 157
	I?	C??11???TS?0A??P2 ?	285/70 R19,5	147 / --	G	19,5 x 7,50	155 / 142
		oppure/*or*	305/70 R19,5	147 / --	G	19,5 x 8,25	170 / 157
6.6.1.1.2.	I?	C??11???PQ?0A??P2 ?	285/70 R19,5	-- / 143	G	19,5 x 7,50	155 / 142
		oppure/*or*	305/70 R19,5	-- / 143	G	19,5 x 8,25	170 / 157
	I?	C??11???SR?0A??P2 ?	285/70 R19,5	-- / 143	G	19,5 x 7,50	155 / 142
		oppure/*or*	305/70 R19,5	-- / 143	G	19,5 x 8,25	170 / 157
	I?	C??11???TS?0A??P2 ?	285/70 R19,5	-- / 144	G	19,5 x 7,50	155 / 142
		oppure/*or*	305/70 R19,5	-- / 144	G	19,5 x 8,25	170 / 157
6.6.1.1.3.	I?	C??11???PQ?0A??P2 ?	285/70 R19,5	145 / --	G	19,5 x 7,50	155 / 142
		oppure/*or*	305/70 R19,5	145 / --	G	19,5 x 8,25	170 / 157
	I?	C??11???SR?0A??P2 ?	285/70 R19,5	145 / --	G	19,5 x 7,50	155 / 142
		oppure/*or*	305/70 R19,5	145 / --	G	19,5 x 8,25	170 / 157
	I?	C??11???TS?0A??P2 ?	285/70 R19,5	146 / --	G	19,5 x 7,50	155 / 142
		oppure/*or*	305/70 R19,5	146 / --	G	19,5 x 8,25	170 / 157

6.6.2.1.	285/70 R19,5	435	mm
	305/70 R19,5	448	mm

Varianti - versioni: I? - C??11??????0A?AP2 A
Variants - versions:

Disegno per omologazione
Drawing for type-approval

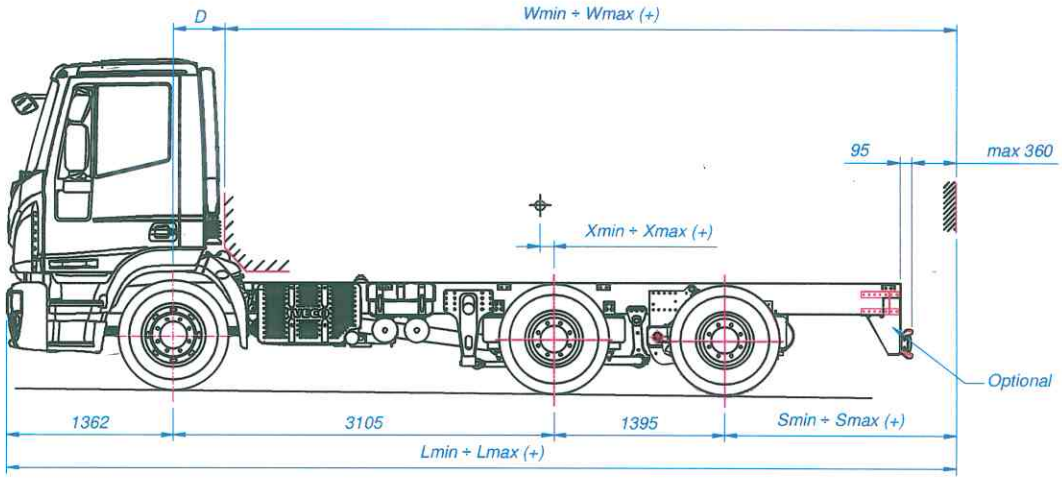

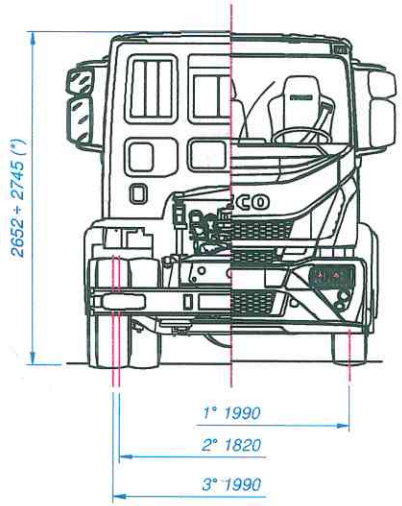

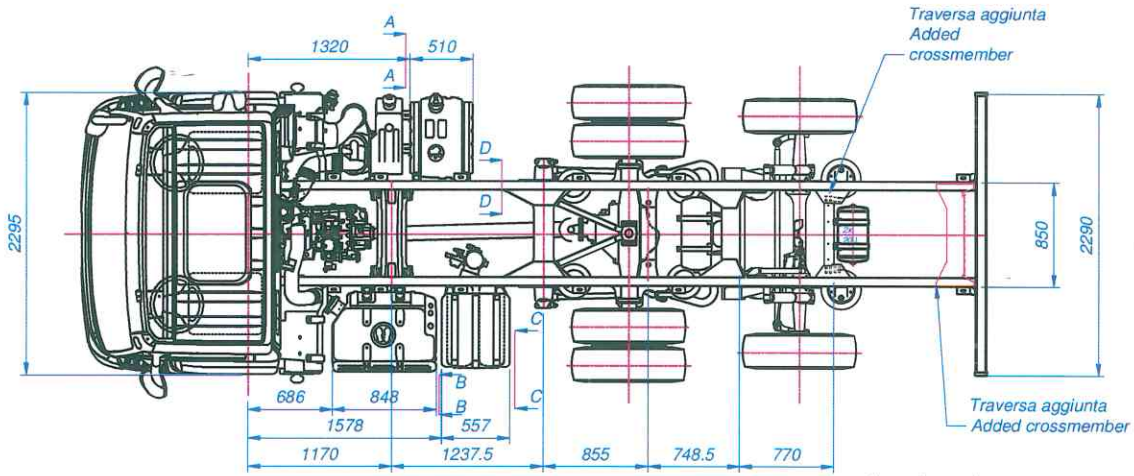

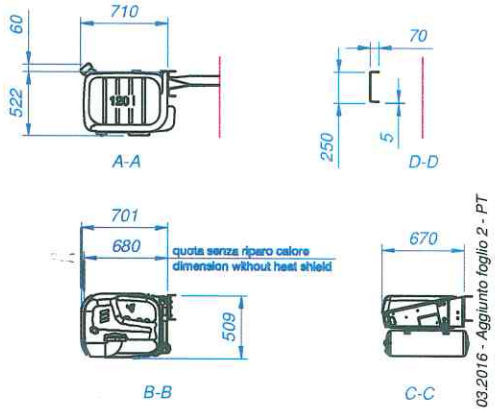

Rev. 5 - 07.03.2016 - Aggiunto foglio 2 - PT
Rev. 4 - 14.07.2015 - Cabina MY2015 - PT
Rev. 3 - 18.03.2015 - Sostituita traversa 50.50.00.0085 con 50.50.00.0126 - SM
Rev. 2 - 06.03.2015 - modificato sbalzo posteriore - PT
Rev. 1 - 12.01.2015 - modificato cartiglio - PT

S.T. SYSTEM TRUCK S.p.a.
Via Paesa 28 - 46048 ROVERBELLA (MN) IT
C.F. 02209770797 - P.IVA: 03117430235
Tel.+39.0376.696809 -
e-mail: info@stsystemtruck.com
PEC: stsystemtruck@legalmail.it

(+): vedere scheda informativa.
(+): see Information Document.

(*) Dimensioni con pneumatici 285/70 R19.5 (Rstat=413 mm).
Con pneumatici 305/70 R19.5 le quote vanno aumentate di 11 mm.

(*) Dimensions with tyres 285/70 R19.5 (Rstat=413 mm).
With tyres 305/70 R19.5 the measures are increased by 11 mm.

D: 300 mm senza presa aria per snorkel.
D: 300 mm without snorkel air intake.

D: 420 mm con presa aria per snorkel.
D: 420 mm with snorkel air intake.

Pos.	Q.tà	Designazione, materiale, dimensione, ecc.					Codice	Modifiche
Materiale	Unificazione	Trattamento	Caratteristiche meccaniche	Massa kg	Unità di misura lineari: mm angoli:°sessagesimali	Codice grezzo	Formato disegno	
.....	.....	.....	.....	.....		.....	A3 UNI 936	
Disegnato da	Controllato da	Data	Scala	Quote senza indicazione di tolleranza secondo tabella UNI EN 22768/1, con grado di precisione m			Codice fornitore	
P. Toppano	P. Martini	28.02.2014	1 : --				.....	

S.T. System Truck S.p.A.
via Paesa, 28 - I 46048 Roverbella (MN)
tel. +39 0376 696809 - info@stsystemtruck.com

Disegno di proprietà della S.T. System Truck S.p.A. Vietata la riproduzione non autorizzata.
Property of S.T. System Truck S.p.A. Reproduction not permitted, all rights reserved.

TITOLO
SCHEMA TELAIO IVECO 150E - 160E (TIPO: ST IG160E2CA) P=3105
CON 3° ASSE POSTERIORE STERZANTE

N° DISEGNO	Modifica	Foglio
55.01.02.0031	5 del 07.03.16	1/2

* MLC ...E21/P Fdp: H160

E21 Gearbox: # ZF6S800 (1); ZF6AS800 (1); ZF9S75 (1); Allison 2500 (2)

Engine: F4A 4 Cyl.

Model	* Vehicle chassis weighted (kg) Chassis total	Front axle	Rear axle	Maximum admissible gross vehicle weight (kg) Chassis total max.	Front axle max.	Rear axle max	Gmin - Gmax mm	M kg	Semi-trailer rotate radius R1 mm	R2 mm	Remark
150E21/P 160E21/P	5435	2995	2440	21000	5300	16400 (10700+5700)	-115 ÷ 47	15565			150E21/P
				22000	5800	16700 (10900+5800)	15 ÷ 123	16565			160E21/P
				Opt.	Opt. 5300 (150E); 5800, 6100 (160E)	Opt. 10700+5700 (150E); 10900+5800 (160E) 11000 +6000 (160E)					

Remark	Tyres Typ	Dimensions	Rims	R stat. S	Dimensions * C1	C2	C3	C	D	H	H1	N	N1	P	Q	T	T1	U	Z	ØW	ØR	cv	dv	α	γ	β
150E21/P	285/70 R19.5	Ø 895 x 283	19.5 x 7.50	413	1986	1817	1990	863	872	2754	2671	125	80	235	158	878	877	2412	312	12580	11420	83	29	14	24	10
160E21/P					1986	1817	1990	844	871	2752	2652	125	80	235	158	878	885	2412	312	12580	11420	100	29	14	24	10

* MLC ...E25/P Fdp: H160

E25 Gearbox: # ZF6S800 (1); ZF6AS800 (1); ZF9S75 (1); ZF12AS1210 (1); Allison 3000 (2)

Engine: F4A 6 Cyl.

Model	* Vehicle chassis weighted (kg) Chassis total	Front axle	Rear axle	Maximum admissible gross vehicle weight (kg) Chassis total max.	Front axle max.	Rear axle max	Gmin - Gmax mm	M kg	Semi-trailer rotate radius R1 mm	R2 mm	Remark
150E25/P 160E25/P	5595	3115	2480	21000	5300	16400 (10700+5700)	-139 ÷ 24	15405			150E25/P
				22000	5800	16700 (10900+5800)	-6 ÷ 103	16405			160E25/P
				Opt.	Opt. 5300 (150E); 5800, 6100 (160E)	Opt. 10700+5700 (150E) 10900+5800 (160E) 11000 +6000 (160E)					

Remark	Tyres Typ	Dimensions	Rims	R stat. S	Dimensions * C1	C2	C3	C	D	H	H1	N	N1	P	Q	T	T1	U	Z	ØW	ØR	cv	dv	α	γ	β
150E25/P	285/70 R19.5	Ø 895 x 283	19.5 x 7.50	413	1986	1817	1990	863	872	2749	2671	125	80	235	158	881	877	2412	312	12580	11420	78	29	14	24	10
160E25/P					1986	1817	1990	844	871	2747	2652	125	80	235	158	880	885	2412	312	12580	11420	95	29	14	24	10

* MLC ...E22/P Fdp: H160

E22 Gearbox: # ZF6S800 (1); ZF6AS800 (1); ZF9S75 (1); ZF12AS1210 (1); Allison 3000 (2)

Engine: F4A 6 Cyl.

Model	* Vehicle chassis weighted (kg) Chassis total	Front axle	Rear axle	Maximum admissible gross vehicle weight (kg) Chassis total max.	Front axle max.	Rear axle max	Gmin - Gmax mm	M kg	Semi-trailer rotate radius R1 mm	R2 mm	Remark
150E22/P 160E22/P	5495	3080	2415	21000	5300	16400 (10700+5700)	-133 ÷ 29	15505			150E22/P
				22000	5800	16700 (10900+5800)	-2 ÷ 107	16505			160E22/P
				Opt.	Opt. 5300 (150E); 5800, 6100 (160E)	Opt. 10700+5700 (150E); 10900+5800 (160E) 11000 +6000 (160E)					

Remark	Tyres Typ	Dimensions	Rims	R stat. S	Dimensions * C1	C2	C3	C	D	H	H1	N	N1	P	Q	T	T1	U	Z	ØW	ØR	cv	dv	α	γ	β
150E22/P	285/70 R19.5	Ø 895 x 283	19.5 x 7.50	413	1986	1817	1990	863	872	2750	2671	125	80	235	158	880	877	2412	312	12580	11420	79	29	14	24	10
160E22/P					1986	1817	1990	844	871	2748	2652	125	80	235	158	880	885	2412	312	12580	11420	96	29	14	24	10

* MLC ...E28/32/P Fdp: H160

E28 Gearbox: # ZF6S1000 (1); ZF6AS1000 (1); E28/32: ZF12AS1210 (1); ZF9S1110 (1); Allison 3000 (2)

Engine: F4A 6 Cyl.

Model	* Vehicle chassis weighted (kg) Chassis total	Front axle	Rear axle	Maximum admissible gross vehicle weight (kg) Chassis total max.	Front axle max.	Rear axle max	Gmin - Gmax mm	M kg	Semi-trailer rotate radius R1 mm	R2 mm	Remark
150E28/P 160E28/P	5685	3175	2510	21000	5300	16400 (10700+5700)	-151 ÷ 13	15315			150E28/P
				22000	5800	16700 (10900+5800)	-17 ÷ 93	16315			160E28/P
150E32/P 160E32/P	5695	3185	2510	21000	5300	16400 (10700+5700)	-153 ÷ 11	15305			150E32/P
				22000	5800	16700 (10900+5800)	-19 ÷ 91	16305			160E32/P
				Opt.	Opt. 5300 (150E); 5800, 6100 (160E)	Opt. 10700+5700 (150E); 10900+5800 (160E) 11000 +6000 (160E)					

Remark	Tyres Typ	Dimensions	Rims	R stat. S	Dimensions * C1	C2	C3	C	D	H	H1	N	N1	P	Q	T	T1	U	Z	ØW	ØR	cv	dv	α	γ	β
150E28/32	285/70 R19.5	Ø 895 x 283	19.5 x 7.50	413	1986	1817	1990	863	872	2747	2671	125	80	235	158	882	877	2412	312	12580	11420	76	29	14	24	10
160E28/32					1986	1817	1990	844	871	2745	2652	125	80	235	158	881	885	2412	312	12580	11420	93	29	14	24	10

Remark	Tyres Typ	Dimensions	Rims	R stat. S
Tyres	285/70 R19.5	Ø 895 x 283	19.5 x 7.50	413
	305/70 R19.5	Ø 923 x 305	19.5 x 8.25	424

* Weights and dimensions:
with driver, tool kit and accessories, standard tyres, # gearbox and longest overhang.
Fuel-tank and urea-tank brimmed.

Power take off			
Gearbox (1)	Gearbox (2)	Gearbox (3)	Gearbox (4)
580135 7789 DB / ZF	580136 0214 DB / Allison		
580136 0854 DB ; MULTIPOWER			

* Tolerances:
- Weights: ± 3%
- Dimensions from land line: ± 30 mm unloaded vehicle
  ± 20 mm loaded vehicle
- Diameters steering (ØW): ± 500 mm

S.T. SYSTEM TRUCK S.p.a.
Via Paesa 28 - 46048 ROVERBELLA (MN) IT
C.F. 02209770797 - P.IVA: 03117430235
Tel.+39.0376.696809 -
e-mail: info@stsystemtruck.com
PEC: stsystemtruck@legalmail.it

Rev. 5 - 07.03.2016 - Aggiunto foglio 2 - PT
Rev. 4 - 12.01.2016 - Sostituita traversa chiusura 50.50.00.0123 con 50.50.00.0179 - PM
Rev. 3 - 18.03.2015 - Sostituita traversa 50.50.00.0085 con 50.50.00.0126 - SM
Rev. 2 - 06.03.2015 - Modificato sbalzo posteriore - PT
Rev. 1 - 12.01.2015 - Modificato cartiglio - PT

Pos.	Q.tà	Designazione, materiale, dimensione, ecc.					Codice	Modifiche
Materiale		Unificazione	Trattamento	Caratteristiche meccaniche	Massa kg	Unità di misura lineari: mm angoli:°sessagesimali	Codice grezzo	Formato disegno
.....		.....	.....	.....	.....		.....	.....
Disegnato da		Controllato da	Data	Scala	Quote senza indicazione di tolleranza secondo tabella UNI EN 22768/1, con grado di precisione medio			Codice fornitore
P. Toppano		P. Martini	28.02.2014	.....				.....

S.T. System Truck S.p.A.
via Paesa, 28 - I 46048 Roverbella (MN)
tel. +39 0376 696809 - info@stsystemtruck.com

Disegno di proprietà della S.T. System Truck S.p.A. Vietata la riproduzione non autorizzata.
Property of S.T. System Truck S.p.A. Reproduction not permitted, all rights reserved.

TITOLO
IVECO EUROCARGO 210E/P - 220E/P (TYPE: ST IG160E2CA) WB=3105 WITH 3RD REAR STEERING AXLE

N° DISEGNO	Modifica	Foglio
55.01.02.0031	5 del 07.03.16	2/2

Varianti - versioni: I? - C??11??????0A?AP2 B
Variants - versions:

Disegno per omologazione
Drawing for type-approval

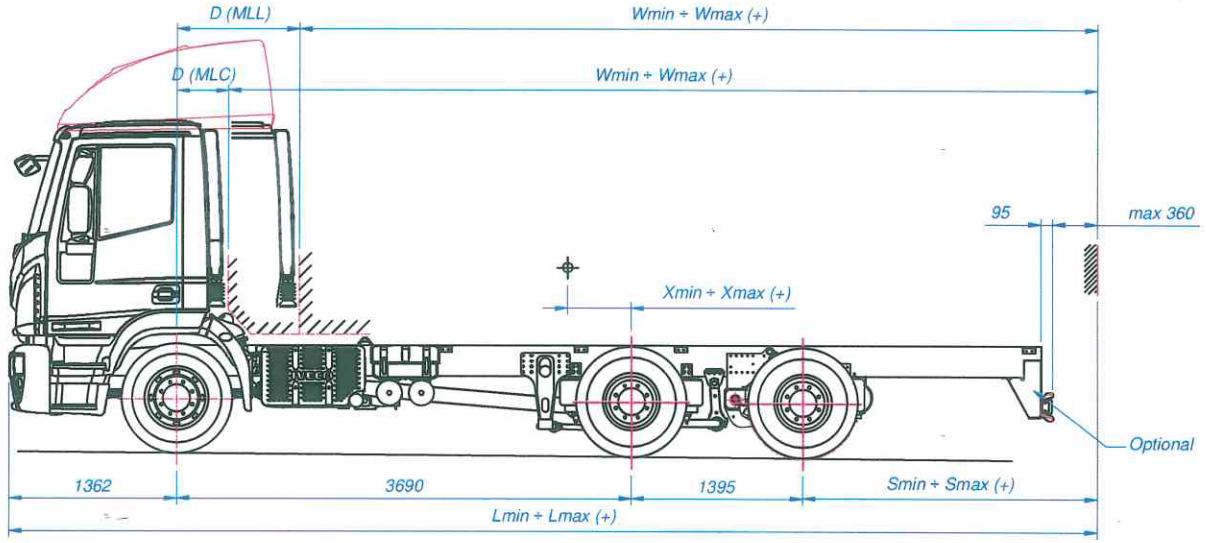

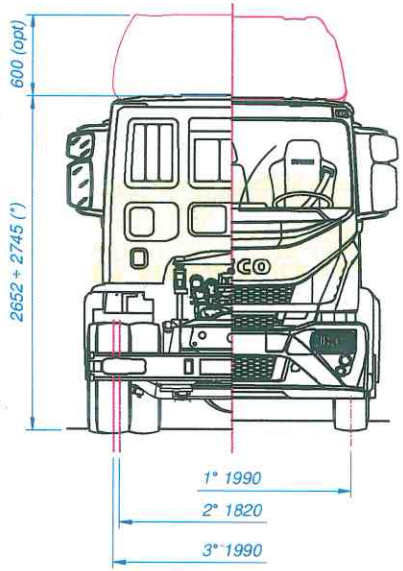

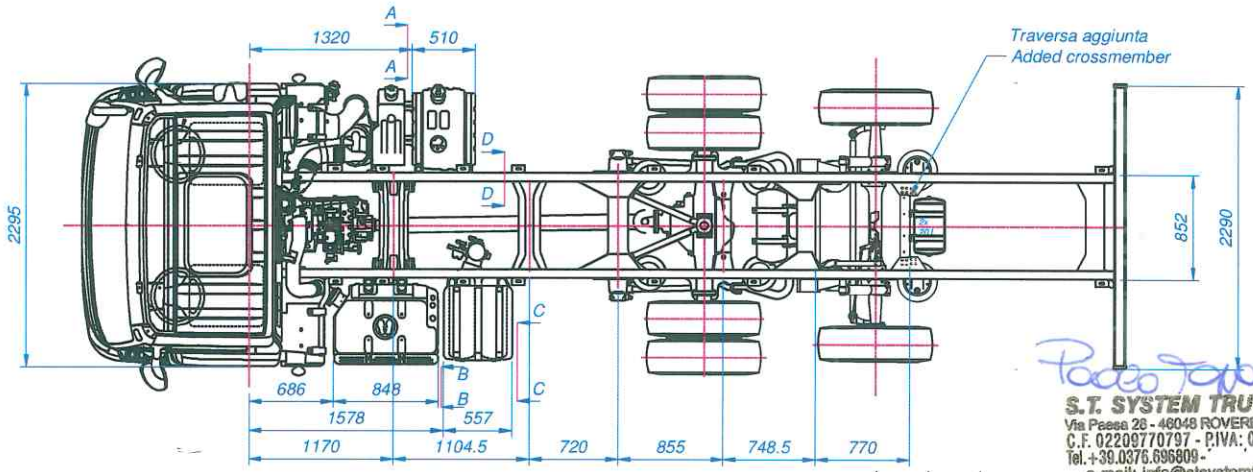

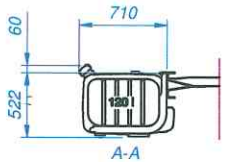

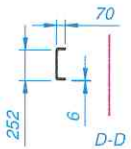

Cabina MLC / MLC cabin:
D: 300 mm senza presa aria per snorkel.
D: 300 mm without snorkel air intake.

D: 420 mm con presa aria per snorkel.
D: 420 mm with snorkel air intake.

Cabina MLL / MLL cabin:
D: 880 mm senza presa aria per snorkel.
D: 880 mm without snorkel air intake.

D: 1000 mm con presa aria per snorkel.
D: 1000 mm with snorkel air intake.

Rev. 5 - 07.03.2016 - Aggiunto foglio 2 - PT
Rev. 4 - 14.07.2015 - Cabina MY2015 - PT
Rev. 3 - 18.03.2015 - Sostituita traversa 50.50.00.0085 con 50.50.00.0126 - SM
Rev. 2 - 06.03.2015 - modificato sbalzo posteriore - PT
Rev. 1 - 12.01.2015 - modificato cartiglio - PT

S.T. SYSTEM TRUCK S.p.a.
Via Paesa 28 - 46048 ROVERBELLA (MN) IT
C.F. 02209770797 - P.IVA: 03117430235
Tel.+39.0376.696809 -
e-mail: info@stsystemtruck.com
PEC: stsystemtruck@legalmail.it

(+): vedere scheda informativa.
(+): see Information Document.

(*) Dimensioni con pneumatici 285/70 R19.5 (Rstat=413 mm).
Con pneumatici 305/70 R19.5 le quote vanno aumentate di 11 mm.

(*) Dimensions with tyres 285/70 R19.5 (Rstat=413 mm).
With tyres 305/70 R19.5 the measures are increased by 11 mm.

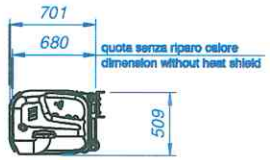

B-B

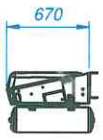

C-C

Pos.	Q.tà	Designazione, materiale, dimensione, ecc.					Codice	Modifiche
Materiale		Unificazione	Trattamento	Caratteristiche meccaniche	Massa kg	Unità di misura lineari: mm angoli:°sessagesimali	Codice grezzo	Formato disegno
.....		.....	.....	.....	.....		.....	A3 UNI 936
Disegnato da		Controllato da	Data	Scala		Quote senza indicazione di tolleranza secondo tabella UNI EN 22768/1, con grado di precisione m		Codice fornitore
P. Toppano		P. Martini	28.02.2014	1 : --				.....

essell
S.T. System Truck S.p.A.
via Paesa, 28 - I 46048 Roverbella (MN)
tel. +39 0376 696809 - info@stsystemtruck.com

Disegno di proprietà della S.T. System Truck S.p.A. Vietata la riproduzione non autorizzata.
Property of S.T. System Truck S.p.A. Reproduction not permitted, all rights reserved.

TITOLO
SCHEMA TELAIO IVECO 150E - 160E (TIPO: ST IG160E2CA) P=3690
CON 3° ASSE POSTERIORE STERZANTE

N° DISEGNO	Modifica	Foglio
55.01.02.0032	5 del 07.03.16	1/2

* MLC/MLL ...E21/P Fdp: H160

E21 Gearbox: # ZF6S800 (1); ZF6AS800 (1); ZF9S75 (1); Allison 2500 (2)

Engine: F4A 4 Cyl.

Model	* Vehicle chassis weighted (kg) Chassis total	Front axle	Rear axle	Maximum admissible gross vehicle weight (kg) Chassis total max.	Front axle max.	Rear axle max	Gmin - Gmax mm	M kg	Semi-trailer rotate radius R1 mm	R2 mm	Remark
150E21/P 160E21/P	MLC 5535	3010	2525	21000	5300	16400 (10700+5700)	-56 ÷ 133	15465			150E21/P
				22000	5800	16700 (10900+5800)	96 ÷ 223	16465			160E21/P
	MLL 5665	3120	2645	21000	5300	16400 (10700+5700)	-82 ÷ 109	15335			150E21/P
				22000	5800	16700 (10900+5800)	73 ÷ 200	16335			160E21/P
				Opt.	Opt. 5300 (150E), 5800, 6100 (160E)	Opt. 10700+5700 (150E), 10900+5800 (160E) 11000 +6000 (160E)					

Remark	Tyres Typ	Dimensions	Rims	R stat. S	Dimensions * C1	C2	C3	C	D	H	H1	N	N1	P	Q	T	T1	U	Z	ØW	ØR	cv	dv	α	γ	β
150E21/P	285/70 R19.5	Ø 895 x 283	19.5 x 7.50	413	1986	1817	1990	863	872	2754	2671	125	80	235	158	878	877	2412	312	14360	13200	83	29	14	22	7 (MLC)
160E21/P					1986	1817	1990	844	871	2752	2652	125	80	235	158	878	885	2412	312	14360	13200	100	29	14	22	9 (MLL)

* MLC/MLL ...E25/P Fdp: H160

E25 Gearbox: # ZF6S800 (1); ZF6AS800 (1); ZF9S75 (1); ZF12AS1210 (1); Allison 3000 (2)

Engine F4A 6 Cyl.

Model	* Vehicle chassis weighted (kg) Chassis total	Front axle	Rear axle	Maximum admissible gross vehicle weight (kg) Chassis total max.	Front axle max.	Rear axle max	Gmin - Gmax mm	M kg	Semi-trailer rotate radius R1 mm	R2 mm	Remark
150E25/P 160E25/P	MLC 5685	3130	2555	21000	5300	16400 (10700+5700)	-84 ÷ 107	15315			150E25/P
				22000	5800	16700 (10900+5800)	71 ÷ 199	16315			160E25/P
	MLL 5815	3240	2575	21000	5300	16400 (10700+5700)	-111 ÷ 82	15185			150E25/P
				22000	5800	16700 (10900+5800)	47 ÷ 176	16185			160E25/P
				Opt.	Opt. 5300 (150E) 5800, 6100 (160E)	Opt. 10700+5700 (150E), 10900+5800 (160E) 11000 +6000 (160E)					

Remark	Tyres Typ	Dimensions	Rims	R stat. S	Dimensions * C1	C2	C3	C	D	H	H1	N	N1	P	Q	T	T1	U	Z	ØW	ØR	cv	dv	α	γ	β
150E25/P	285/70 R19.5	Ø 895 x 283	19.5 x 7.50	413	1986	1817	1990	863	872	2749	2671	125	80	235	158	881	877	2412	312	14360	13200	78	29	14	22	7 (MLC)
160E25/P					1986	1817	1990	844	871	2747	2652	125	80	235	158	880	885	2412	312	14360	13200	95	29	14	22	9 (MLL)

* MLC/MLL ...E22/P Fdp: H160

E22 Gearbox: # ZF6S800 (1); ZF6AS800 (1); ZF9S75 (1); ZF12AS1210 (1); Allison 3000 (2)

Engine F4A 6 Cyl.

Model	* Vehicle chassis weighted (kg) Chassis total	Front axle	Rear axle	Maximum admissible gross vehicle weight (kg) Chassis total max.	Front axle max.	Rear axle max	Gmin - Gmax mm	M kg	Semi-trailer rotate radius R1 mm	R2 mm	Remark
150E22/P 160E22/P	MLC 5625	3105	2520	21000	5300	16400 (10700+5700)	-79 ÷ 111	15375			150E22/P
				22000	5800	16700 (10900+5800)	75 ÷ 203	16375			160E22/P
	MLL 5755	3215	2540	21000	5300	16400 (10700+5700)	-106 ÷ 86	15245			150E22/P
				22000	5800	16700 (10900+5800)	51 ÷ 180	16245			160E22/P
				Opt.	Opt. 5300 (150E), 5800, 6100 (160E)	Opt. 10700+5700 (150E), 10900+5800 (160E) 11000 +6000 (160E)					

Remark	Tyres Typ	Dimensions	Rims	R stat. S	Dimensions * C1	C2	C3	C	D	H	H1	N	N1	P	Q	T	T1	U	Z	ØW	ØR	cv	dv	α	γ	β
150E22/P	285/70 R19.5	Ø 895 x 283	19.5 x 7.50	413	1986	1817	1990	863	872	2750	2671	125	80	235	158	880	877	2412	312	14360	13200	79	29	14	22	7 (MLC)
160E22/P					1986	1817	1990	844	871	2748	2652	125	80	235	158	880	885	2412	312	14360	13200	96	29	14	22	9 (MLL)

* MLC/MLL ...E28/32/P Fdp: H160

E28 Gearbox: # ZF6S1000 (1); ZF6AS1000 (1); E28/32: ZF12AS1210 (1); ZF9S1110 (1); Allison 3000 (2)

Engine F4A 6 Cyl.

Model	* Vehicle chassis weighted (kg) Chassis total	Front axle	Rear axle	Maximum admissible gross vehicle weight (kg) Chassis total max.	Front axle max.	Rear axle max	Gmin - Gmax mm	M kg	Semi-trailer rotate radius R1 mm	R2 mm	Remark
150E28/P 160E28/P	MLC 5775	3190	2585	21000	5300	16400 (10700+5700)	-98 ÷ 94	15225			150E28/P
				22000	5800	16700 (10900+5800)	58 ÷ 187	16225			160E28/P
	MLL 5905	3300	2605	21000	5300	16400 (10700+5700)	-125 ÷ 68	15095			150E28/P
				22000	5800	16700 (10900+5800)	34 ÷ 164	16095			160E28/P
150E32/P 160E32/P	MLC 5785	3200	2585	21000	5300	16400 (10700+5700)	-101 ÷ 91	15215			150E32/P
				22000	5800	16700 (10900+5800)	56 ÷ 185	16215			160E32/P
	MLL 5915	3310	2605	21000	5300	16400 (10700+5700)	-128 ÷ 66	15085			150E32/P
				22000	5800	16700 (10900+5800)	32 ÷ 162	16085			160E32/P
				Opt.	Opt. 5300 (150E) 5800, 6100 (160E)	Opt. 10700+5700 (150E), 10900+5800 (160E) 11000 +6000 (160E)					

Remark	Tyres Typ	Dimensions	Rims	R stat. S	Dimensions * C1	C2	C3	C	D	H	H1	N	N1	P	Q	T	T1	U	Z	ØW	ØR	cv	dv	α	γ	β
150E28/32	285/70 R19.5	Ø 895 x 283	19.5 x 7.50	413	1986	1817	1990	863	872	2747	2671	125	80	235	158	882	877	2412	312	14360	13200	76	29	14	22	7 (MLC)
160E28/32					1986	1817	1990	844	871	2745	2652	125	80	235	158	883	885	2412	312	14360	13200	93	29	14	22	9 (MLL)

Remark	Tyres Typ	Dimensions	Rims	R stat. S
Tyres	285/70 R19.5	Ø 895 x 283	19.5 x 7.50	413
	305/70 R19.5	Ø 923 x 305	19.5 x 8.25	424

* Weights and dimensions:
with driver, tool kit and accessories, standard tyres, # gearbox and longest overhang.
Fuel-tank and urea-tank brimmed.

Power take off			
Gearbox (1)	Gearbox (2)	Gearbox (3)	Gearbox (4)
580135 7789 DB / ZF	580136 0214 DB / Allison		
580136 0854 DB : MULTIPOWER			

* Tolerances:
- Weights: ± 3%
- Dimensions from land line: ± 30 mm unloaded vehicle
  ± 20 mm loaded vehicle
- Diameters steering (ØW): ± 500 mm

S.T. SYSTEM TRUCK s.p.a.
Via Paesa 28 - 46048 ROVERBELLA (MN) IT
C.F. 02209770797 - P.IVA: 03117430235
Tel.+39.0376.696809 -
e-mail: info@stsystemtruck.com
PEC: stsystemtruck@legalmail.it

Rev. 5 - 07.03.2016 - Aggiunto foglio 2 - PT
Rev. 4 - 12.01.2016 - Sostituita traversa chiusura 50.50.00.0123 con 50.50.00.0179 - PM
Rev. 3 - 18.03.2015 - Sostituita traversa 50.50.00.0085 con 50.50.00.0126 - SM
Rev. 2 - 06.03.2015 - Modificato sbalzo posteriore - PT
Rev. 1 - 12.01.2015 - Modificato cartiglio - PT

Pos.	Q.tà	Designazione, materiale, dimensione, ecc.						Codice	Modifiche
Materiale		Unificazione	Trattamento	Caratteristiche meccaniche	Massa kg	Unità di misura lineari: mm angoli: °sessagesimali	Codice grezzo	Formato disegno	
Disegnato da		Controllato da	Data	Scala	Quote senza indicazione di tolleranza secondo tabella UNI EN 22768/1, con grado di precisione medio			Codice fornitore	
P. Toppano		P. Martini	28.02.2014						

S.T. System Truck S.p.A.
via Paesa, 28 - I 46048 Roverbella (MN)
tel. +39 0376 696809 - info@stsystemtruck.com

Disegno di proprietà della S.T. System Truck S.p.A. Vietata la riproduzione non autorizzata.
Property of S.T. System Truck S.p.A. Reproduction not permitted, all rights reserved.

TITOLO
IVECO EUROCARGO 210E/P - 220E/P (TYPE: ST IG160E2CA) WB=3690
WITH 3RD REAR STEERING AXLE

N° DISEGNO	Modifica	Foglio
55.01.02.0032	5 del 07.03.16	2/2

Varianti - versioni: I? - C??11??????0A?AP2 C
Variants - versions:

Disegno per omologazione
Drawing for type-approval

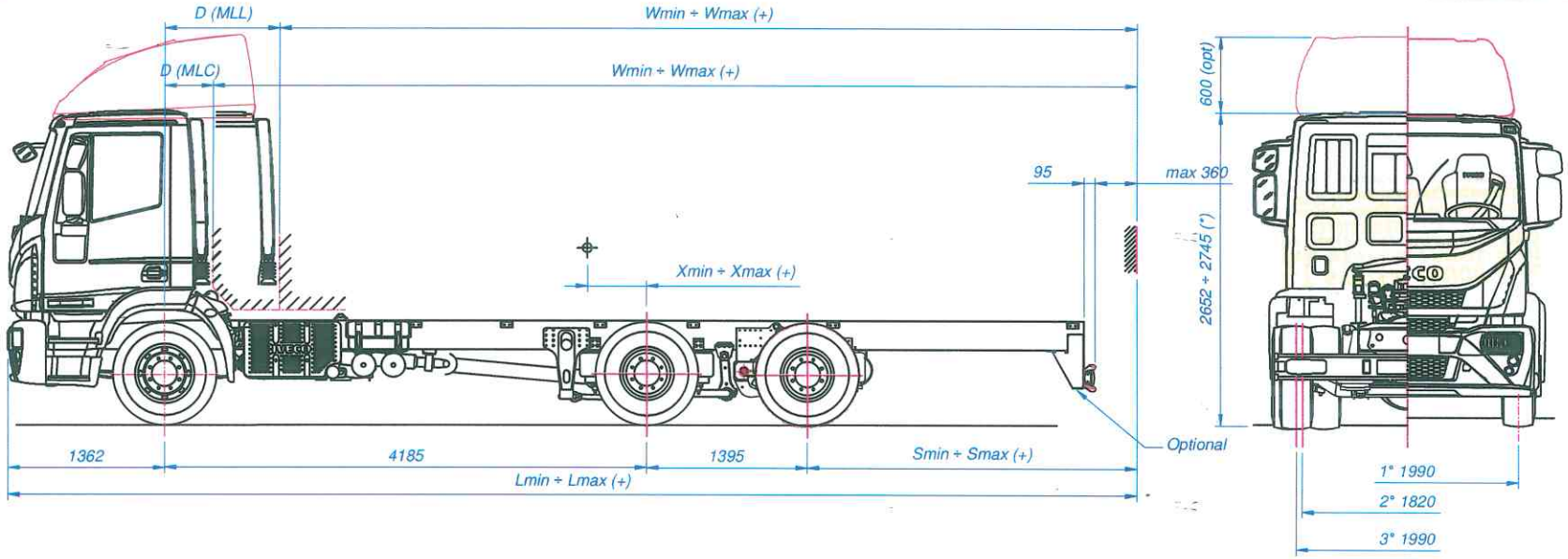

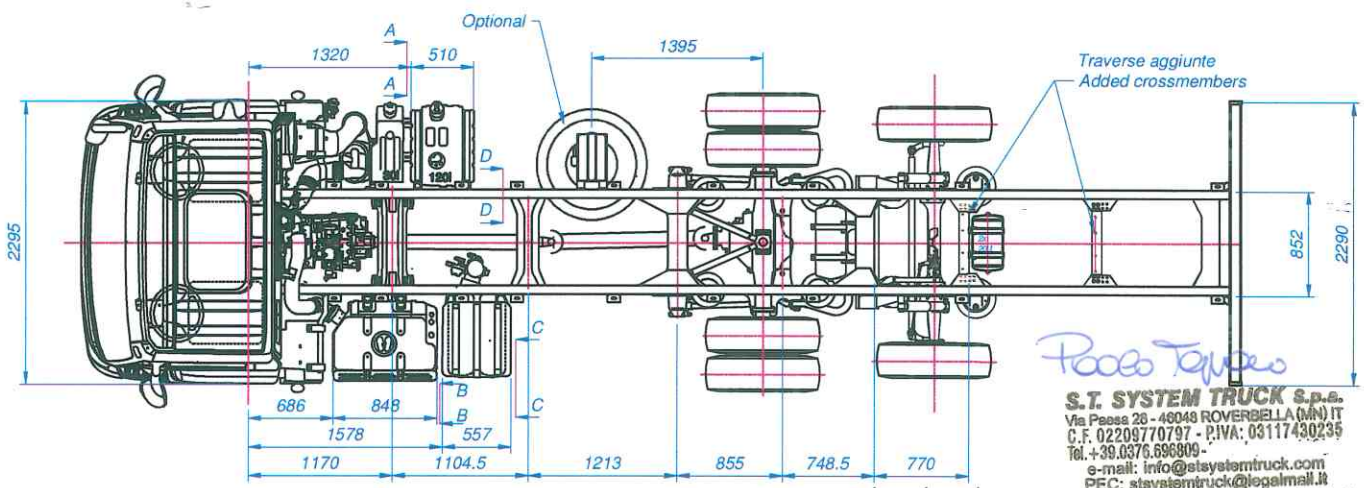

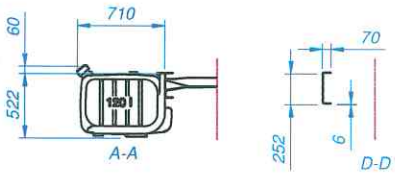

Cabina MLC / MLC cabin:
D: 300 mm senza presa aria per snorkel.
D: 300 mm without snorkel air intake.

D: 420 mm con presa aria per snorkel.
D: 420 mm with snorkel air intake.

Cabina MLL / MLL cabin:
D: 880 mm senza presa aria per snorkel.
D: 880 mm without snorkel air intake.

D: 1000 mm con presa aria per snorkel.
D: 1000 mm with snorkel air intake.

S.T. SYSTEM TRUCK S.p.a.
Via Paesa 28 - 46048 ROVERBELLA (MN) IT
C.F. 02209770797 - P.IVA: 03117430235
Tel.+39.0376.696809 -
e-mail: info@stsystemtruck.com
PEC: stsystemtruck@legalmail.it

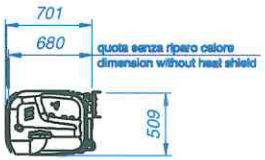

B-B

C-C

(+): vedere scheda informativa.
(+): see Information Document.

(*) Dimensioni con pneumatici 285/70 R19.5 (Rstat=413 mm).
Con pneumatici 305/70 R19.5 le quote vanno aumentate di 11 mm.

(*) Dimensions with tyres 285/70 R19.5 (Rstat=413 mm).
With tyres 305/70 R19.5 the measures are increased by 11 mm.

Pos.	Q.tà	Designazione, materiale, dimensione, ecc.					Codice	Modifiche
Materiale	Unificazione	Trattamento	Caratteristiche meccaniche	Massa kg	Unità di misura lineari: mm angoli:°sessagesimali	Codice grezzo	Formato disegno	
.....	.....	.....	.....	.....		.....	A3 UNI 936	
Disegnato da	Controllato da	Data	Scala	Quote senza indicazione di tolleranza secondo tabella UNI EN 22768/1, con grado di precisione m			Codice fornitore	
P. Toppano	P. Martini	28.02.2014	1 : --				.....	

Rev. 5 - 07.03.2016 - Aggiunto foglio 2 - PT
Rev. 4 - 14.07.2015 - Cabina MY2015 - PT
Rev. 3 - 18.03.2015 - Sostituita traversa 50.50.00.0085 con 50.50.00.0126 - SM
Rev. 2 - 06.03.2015 - modificato sbalzo posteriore - PT
Rev. 1 - 12.01.2015 - modificato cartiglio - PT

S.T. System Truck S.p.A.
via Paesa, 28 - I 46048 Roverbella (MN)
tel. +39 0376 696809 - info@stsystemtruck.com

Disegno di proprietà della S.T. System Truck S.p.A. Vietata la riproduzione non autorizzata.
Property of S.T. System Truck S.p.A. Reproduction not permitted, all rights reserved.

TITOLO
SCHEMA TELAIO IVECO 150E - 160E (TIPO: ST IG160E2CA) P=4185
CON 3° ASSE POSTERIORE STERZANTE

N° DISEGNO	Modifica	Foglio
55.01.02.0033	5 del 07.03.16	1/2

* MLC/MLL ...E21/P Fdp: H160

E21 Gearbox: # ZF6S800 (1); ZF6AS800 (1); ZF9S75 (1); Allison 2500 (2)

Engine: F4A 4 Cyl.

Model	* Vehicle chassis weighted (kg) Chassis total	Front axle	Rear axle	Maximum admissible gross vehicle weight (kg) Chassis total max.	Front axle max.	Rear axle max	Gmin - Gmax mm	M kg	Semi-trailer rotate radius R1 mm	R2 mm	Remark
150E21/P 160E21/P	MLC 5565	3035	2530	21000	5300	16400 (10700+5700)	-11 ÷ 200	15435			150E21/P
				22000	5800	16700 (10900+5800)	159 ÷ 301	16435			160E21/P
	MLL 5695	3145	2550	21000	5300	16400 (10700+5700)	-41 ÷ 173	15305			150E21/P
				22000	5800	16700 (10900+5800)	133 ÷ 276	16305			160E21/P
				Opt.	Opt. 5300 (150E); 5800, 6100 (160E)	Opt. 10700+5700 (150E); 10900+5800 (160E); 11000 +6000 (160E)					

Remark	Tyres Typ	Dimensions	Rims	R stat. S	Dimensions * C1	C2	C3	C	D	H	H1	N	N1	P	Q	T	T1	U	Z	ØW	ØR	cv	dv	α	γ	β
150E21/P	285/70 R19.5	Ø 895 x 283	19.5 x 7.50	413	1986	1817	1990	863	872	2754	2671	125	80	235	158	878	877	2412	312	15880	14720	83	29	14	20	6 (MLC)
160E21/P					1986	1817	1990	844	871	2752	2652	125	80	235	158	878	885	2412	312	15880	14720	100	29	14	20	7 (MLL)

* MLC/MLL ...E25/P Fdp: H160

E25 Gearbox: # ZF6S800 (1); ZF6AS800 (1); ZF9S75 (1); ZF12AS1210 (1); Allison 3000 (2)

Engine: F4A 6 Cyl.

Model	* Vehicle chassis weighted (kg) Chassis total	Front axle	Rear axle	Maximum admissible gross vehicle weight (kg) Chassis total max.	Front axle max.	Rear axle max	Gmin - Gmax mm	M kg	Semi-trailer rotate radius R1 mm	R2 mm	Remark
150E25/P 160E25/P	MLC 5715	3155	2560	21000	5300	16400 (10700+5700)	-43 ÷ 170	15285			150E25/P
				22000	5800	16700 (10900+5800)	131 ÷ 274	16285			160E25/P
	MLL 5845	3265	2580	21000	5300	16400 (10700+5700)	-73 ÷ 142	15155			150E25/P
				22000	5800	16700 (10900+5800)	104 ÷ 248	16155			160E25/P
				Opt.	Opt. 5300 (150E); 5800, 6100 (160E)	Opt. 10700+5700 (150E); 10900+5800 (160E); 11000 +6000 (160E)					

Remark	Tyres Typ	Dimensions	Rims	R stat. S	Dimensions * C1	C2	C3	C	D	H	H1	N	N1	P	Q	T	T1	U	Z	ØW	ØR	cv	dv	α	γ	β
150E25/P	285/70 R19.5	Ø 895 x 283	19.5 x 7.50	413	1986	1817	1990	863	872	2749	2671	125	80	235	158	881	877	2412	312	15880	14720	78	29	14	20	6 (MLC)
160E25/P					1986	1817	1990	844	871	2747	2652	125	80	235	158	880	885	2412	312	15880	14720	95	29	14	20	7 (MLL)

* MLC/MLL ...E22/P Fdp: H160

E22 Gearbox: # ZF6S800 (1); ZF6AS800 (1); ZF9S75 (1); ZF12AS1210 (1); Allison 3000 (2)

Engine: F4A 6 Cyl.

Model	* Vehicle chassis weighted (kg) Chassis total	Front axle	Rear axle	Maximum admissible gross vehicle weight (kg) Chassis total max.	Front axle max.	Rear axle max	Gmin - Gmax mm	M kg	Semi-trailer rotate radius R1 mm	R2 mm	Remark
150E22/P 160E22/P	MLC 5655	3130	2525	21000	5300	16400 (10700+5700)	-37 ÷ 176	15345			150E22/P
				22000	5800	16700 (10900+5800)	135 ÷ 278	16345			160E22/P
	MLL 5785	3240	2545	21000	5300	16400 (10700+5700)	-67 ÷ 147	15215			150E22/P
				22000	5800	16700 (10900+5800)	109 ÷ 253	16215			160E22/P
				Opt.	Opt. 5300 (150E); 5800, 6100 (160E)	Opt. 10700+5700 (150E); 10900+5800 (160E); 11000 +6000 (160E)					

Remark	Tyres Typ	Dimensions	Rims	R stat. S	Dimensions * C1	C2	C3	C	D	H	H1	N	N1	P	Q	T	T1	U	Z	ØW	ØR	cv	dv	α	γ	β
150E22/P	285/70 R19.5	Ø 895 x 283	19.5 x 7.50	413	1986	1817	1990	863	872	2750	2671	125	80	235	158	880	877	2412	312	15880	14720	79	29	14	20	6 (MLC)
160E22/P					1986	1817	1990	844	871	2748	2652	125	80	235	158	880	885	2412	312	15880	14720	96	29	14	20	7 (MLL)

* MLC/MLL ...E28/32/P Fdp: H160

E28 Gearbox: # ZF6S1000 (1); ZF6AS1000 (1); ZF12AS1210 (1); ZF9S1110 (1); Allison 3000 (2)

E28/32:

Engine: F4A 6 Cyl.

Model	* Vehicle chassis weighted (kg) Chassis total	Front axle	Rear axle	Maximum admissible gross vehicle weight (kg) Chassis total max.	Front axle max.	Rear axle max	Gmin - Gmax mm	M kg	Semi-trailer rotate radius R1 mm	R2 mm	Remark
150E28/P 160E28/P	MLC 5805	3215	2590	21000	5300	16400 (10700+5700)	-59 ÷ 156	15195			150E28/P
				22000	5800	16700 (10900+5800)	117 ÷ 261	16195			160E28/P
	MLL 5935	3325	2610	21000	5300	16400 (10700+5700)	-90 ÷ 127	15065			150E28/P
				22000	5800	16700 (10900+5800)	90 ÷ 235	16065			160E28/P
150E32/P 160E32/P	MLC 5815	3225	2590	21000	5300	16400 (10700+5700)	-62 ÷ 153	15185			150E32/P
				22000	5800	16700 (10900+5800)	114 ÷ 258	16185			160E32/P
	MLL 5945	3335	2610	21000	5300	16400 (10700+5700)	-92 ÷ 125	15055			150E32/P
				22000	5800	16700 (10900+5800)	87 ÷ 232	16055			160E32/P
				Opt.	Opt. 5300 (150E); 5800, 6100 (160E)	Opt. 10700+5700 (150E); 10900+5800 (160E); 11000 +6000 (160E)					

Remark	Tyres Typ	Dimensions	Rims	R stat. S	Dimensions * C1	C2	C3	C	D	H	H1	N	N1	P	Q	T	T1	U	Z	ØW	ØR	cv	dv	α	γ	β
150E28/32	285/70 R19.5	Ø 895 x 283	19.5 x 7.50	413	1986	1817	1990	863	872	2747	2671	125	80	235	158	882	877	2412	312	15880	14720	76	29	14	20	6 (MLC)
160E28/32					1986	1817	1990	844	871	2745	2652	125	80	235	158	881	885	2412	312	15880	14720	93	29	14	20	7 (MLL)

Remark	Tyres Typ	Dimensions	Rims	R stat. S
Tyres	285/70 R19.5	Ø 895 x 283	19.5 x 7.50	413
	305/70 R19.5	Ø 923 x 305	19.5 x 8.25	424

* Weights and dimensions:
with driver, tool kit and accessories, standard tyres, # gearbox and longest overhang.
Fuel-tank and urea-tank brimmed.

Power take off			
Gearbox (1)	Gearbox (2)	Gearbox (3)	Gearbox (4)
580135 7789 DB / ZF	580136 0214 DB / Allison		
580136 0854 DB - MULTIPOWER			

* Tolerances:
- Weights: ± 3%
- Dimensions from land line: ± 30 mm unloaded vehicle
  ± 20 mm loaded vehicle
- Diameters steering (ØW): ± 500 mm

S.T. SYSTEM TRUCK S.p.a.
Via Paesa 28 - 46048 ROVERBELLA (MN) IT
C.F. 02209770797 - P.IVA: 03117430235
Tel. +39.0376.696809 -
e-mail: info@stsystemtruck.com
PEC: stsystemtruck@legalmail.it

Rev. 5 - 07.03.2016 - Aggiunto foglio 2 - PT
Rev. 4 - 12.01.2016 - Sostituita traversa chiusura 50.50.00.0123 con 50.50.00.0179 - PM
Rev. 3 - 18.03.2015 - Sostituita traversa 50.50.00.0085 con 50.50.00.0126 - SM
Rev. 2 - 06.03.2015 - Modificato sbalzo posteriore - PT
Rev. 1 - 12.01.2015 - Modificato cartiglio - PT

Pos.	Q.tà	Designazione, materiale, dimensione, ecc.						Codice	Modifiche
Materiale		Unificazione	Trattamento	Caratteristiche meccaniche	Massa kg	Unità di misura lineari: mm angoli: °sessagesimali	Codice grezzo	Formato disegno	
Disegnato da P. Toppano		Controllato da P. Martini	Data 28.02.2014	Scala		Quote senza indicazione di tolleranza secondo tabella UNI EN 22768/1, con grado di precisione medio		Codice fornitore	

S.T. System Truck S.p.A.
via Paesa, 28 - I 46048 Roverbella (MN)
tel. +39 0376 696809 - info@stsystemtruck.com

Disegno di proprietà della S.T. System Truck S.p.A. Vietata la riproduzione non autorizzata.
Property of S.T. System Truck S.p.A. Reproduction not permitted, all rights reserved.

TITOLO
IVECO EUROCARGO 210E/P - 220E/P (TYPE: ST IG160E2CA) WB=4185
WITH 3RD REAR STEERING AXLE

N° DISEGNO	Modifica	Foglio
55.01.02.0033	5 del 07.03.16	2/2

Varianti - versioni: I? - C??11??????0A?AP2 D
Variants - versions:

Disegno per omologazione
Drawing for type-approval

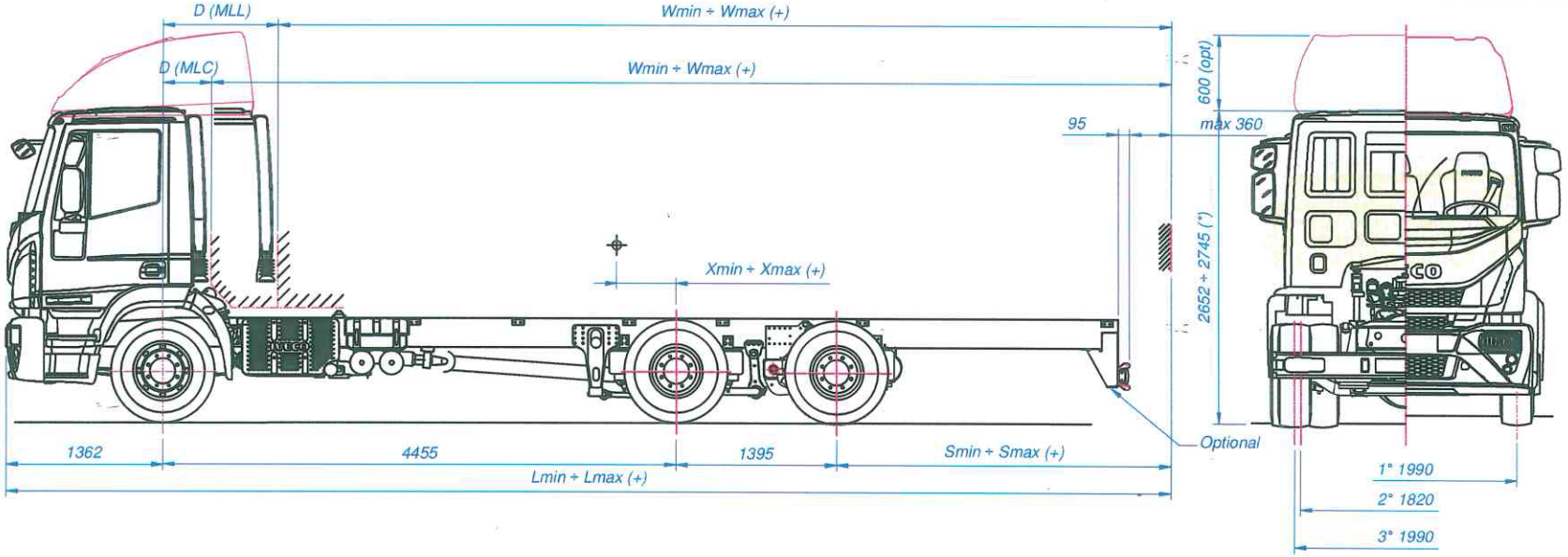

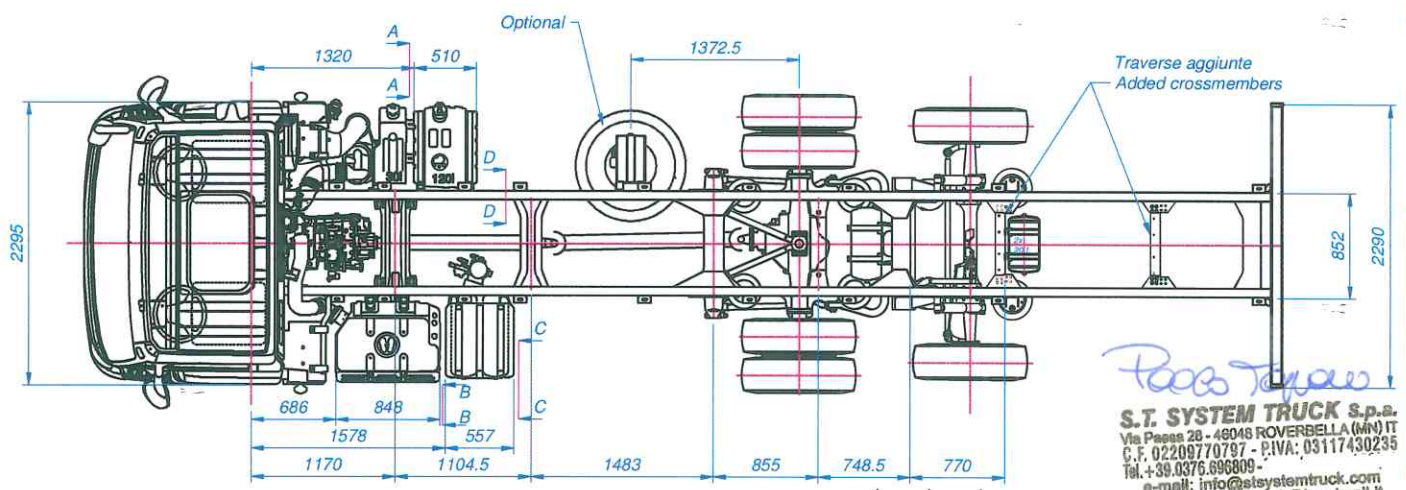

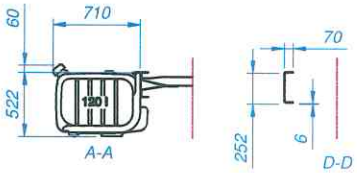

Cabina MLC / MLC cabin:
D: 300 mm senza presa aria per snorkel.
D: 300 mm without snorkel air intake.

D: 420 mm con presa aria per snorkel.
D: 420 mm with snorkel air intake.

Cabina MLL / MLL cabin:
D: 880 mm senza presa aria per snorkel.
D: 880 mm without snorkel air intake.

D: 1000 mm con presa aria per snorkel.
D: 1000 mm with snorkel air intake.

S.T. SYSTEM TRUCK S.p.a.
Via Paesa 28 - 46048 ROVERBELLA (MN) IT
C.F. 02209770797 - P.IVA: 03117430235
Tel.+39.0376.696809 -
e-mail: info@stsystemtruck.com
PEC: stsystemtruck@legalmail.it

Rev. 5 - 07.03.2016 - Aggiunto foglio 2 - PT
Rev. 4 - 14.07.2015 - Cabina MY2015 - PT
Rev. 3 - 18.03.2015 - Sostituita traversa 50.50.00.0085 con 50.50.00.0126 - SM
Rev. 2 - 06.03.2015 - modificato sbalzo posteriore - PT
Rev. 1 - 12.01.2015 - modificato cartiglio - PT

(+): vedere scheda informativa.
(+): see Information Document.

(*) Dimensioni con pneumatici 285/70 R19.5 (Rstat=413 mm).
Con pneumatici 305/70 R19.5 le quote vanno aumentate di 11 mm.

(*) Dimensions with tyres 285/70 R19.5 (Rstat=413 mm).
With tyres 305/70 R19.5 the measures are increased by 11 mm.

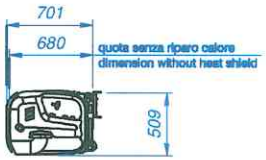

B-B

C-C

Pos.	Q.tà	Designazione, materiale, dimensione, ecc.					Codice	Modifiche
Materiale		Unificazione	Trattamento	Caratteristiche meccaniche	Massa kg	Unità di misura lineari: mm angoli:°sessagesimali	Codice grezzo	Formato disegno
.....		.....	.....	.....	.....		.....	A3 UNI 936
Disegnato da		Controllato da	Data	Scala	Quote senza indicazione di tolleranza secondo tabella UNI EN 22768/1, con grado di precisione m			Codice fornitore
P. Toppano		P. Martini	28.02.2014	1 : --				.....

essek
S.T. System Truck S.p.A.
via Paesa, 28 - I 46048 Roverbella (MN)
tel. +39 0376 696809 - info@stsystemtruck.com

Disegno di proprietà della S.T. System Truck S.p.A. Vietata la riproduzione non autorizzata.
Property of S.T. System Truck S.p.A. Reproduction not permitted, all rights reserved.

TITOLO
SCHEMA TELAIO IVECO 150E - 160E (TIPO: ST IG160E2CA) P=4455
CON 3° ASSE POSTERIORE STERZANTE

N° DISEGNO	Modifica	Foglio
55.01.02.0034	5 del 07.03.16	1/2

* MLC/MLL ...E21/P Fdp: H160

E21 Gearbox: # ZF6S800 (1); ZF6AS800 (1); ZF9S75 (1); Allison 2500 (2)

Engine: F4A 4 Cyl.

Model	* Vehicle chassis weighted (kg) Chassis total	Front axle	Rear axle	Maximum admissible gross vehicle weight (kg) Chassis total max.	Front axle max.	Rear axle max	Gmin - Gmax mm	M kg	Semi-trailer rotate radius R1 mm	R2 mm	Remark
150E21/P 160E21/P	MLC 5610	3045	2565	21000	5300	16400 (10700+5700)	14 ÷ 239	15390			150E21/P
				22000	5800	16700 (10900+5800)	195 ÷ 346	16390			160E21/P
	MLL 5740	3155	2585	21000	5300	16400 (10700+5700)	-17 ÷ 210	15260			150E21/P
				22000	5800	16700 (10900+5800)	167 ÷ 319	16260			160E21/P
				Opt.	Opt. 5300 (150E); 5800, 6100 (160E)	Opt. 10700+5700 (150E); 10900+5800 (160E); 11000 +6000 (160E)					

Remark	Tyres Typ	Dimensions	Rims	R stat. S	Dimensions * C1	C2	C3	C	D	H	H1	N	N1	P	Q	T	T1	U	Z	ØW	ØR	cv	dv	α	γ	β
150E21/P	285/70 R19.5	Ø 895 x 283	19.5 x 7.50	413	1986	1817	1990	863	872	2754	2671	125	80	235	158	878	877	2412	312	16720	15540	83	29	14	20	6 (MLC)
160E21/P					1986	1817	1990	844	871	2752	2652	125	80	235	158	878	885	2412	312	16720	15540	100	29	14	20	9 (MLL)

* MLC/MLL ...E25/P Fdp: H160

E25 Gearbox: # ZF6S800 (1); ZF6AS800 (1); ZF9S75 (1); ZF12AS1210 (1); Allison 3000 (2)

Engine: F4A 6 Cyl.

Model	* Vehicle chassis weighted (kg) Chassis total	Front axle	Rear axle	Maximum admissible gross vehicle weight (kg) Chassis total max.	Front axle max.	Rear axle max	Gmin - Gmax mm	M kg	Semi-trailer rotate radius R1 mm	R2 mm	Remark
150E25/P 160E25/P	MLC 5760	3165	2595	21000	5300	16400 (10700+5700)	-20 ÷ 207	15240			150E25/P
				22000	5800	16700 (10900+5800)	165 ÷ 317	16240			160E25/P
	MLL 5890	3275	2615	21000	5300	16400 (10700+5700)	-52 ÷ 177	15110			150E25/P
				22000	5800	16700 (10900+5800)	136 ÷ 290	16110			160E25/P
				Opt.	Opt. 5300 (150E); 5800, 6100 (160E)	Opt. 10700+5700 (150E); 10900+5800 (160E); 11000 +6000 (160E)					

Remark	Tyres Typ	Dimensions	Rims	R stat. S	Dimensions * C1	C2	C3	C	D	H	H1	N	N1	P	Q	T	T1	U	Z	ØW	ØR	cv	dv	α	γ	β
150E25/P	285/70 R19.5	Ø 895 x 283	19.5 x 7.50	413	1986	1817	1990	863	872	2749	2671	125	80	235	158	881	877	2412	312	16720	15540	78	29	14	20	6 (MLC)
160E25/P					1986	1817	1990	844	871	2747	2652	125	80	235	158	880	885	2412	312	16720	15540	95	29	14	20	9 (MLL)

* MLC/MLL ...E22/P Fdp: H160

E22 Gearbox: # ZF6S800 (1); ZF6AS800 (1); ZF9S75 (1); ZF12AS1210 (1); Allison 3000 (2)

Engine: F4A 6 Cyl.

Model	* Vehicle chassis weighted (kg) Chassis total	Front axle	Rear axle	Maximum admissible gross vehicle weight (kg) Chassis total max.	Front axle max.	Rear axle max	Gmin - Gmax mm	M kg	Semi-trailer rotate radius R1 mm	R2 mm	Remark
150E22/P 160E22/P	MLC 5700	3140	2560	21000	5300	16400 (10700+5700)	-13 ÷ 213	15300			150E22/P
				22000	5800	16700 (10900+5800)	170 ÷ 322	16300			160E22/P
	MLL 5830	3250	2580	21000	5300	16400 (10700+5700)	-45 ÷ 183	15170			150E22/P
				22000	5800	16700 (10900+5800)	142 ÷ 294	16170			160E22/P
				Opt.	Opt. 5300 (150E); 5800, 6100 (160E)	Opt. 10700+5700 (150E); 10900+5800 (160E); 11000 +6000 (160E)					

Remark	Tyres Typ	Dimensions	Rims	R stat. S	Dimensions * C1	C2	C3	C	D	H	H1	N	N1	P	Q	T	T1	U	Z	ØW	ØR	cv	dv	α	γ	β
150E22/P	285/70 R19.5	Ø 895 x 283	19.5 x 7.50	413	1986	1817	1990	863	872	2750	2671	125	80	235	158	880	877	2412	312	16720	15540	79	29	14	20	6 (MLC)
160E22/P					1986	1817	1990	844	871	2748	2652	125	80	235	158	880	885	2412	312	16720	15540	96	29	14	20	9 (MLL)

* MLC/MLL ...E28/32/P Fdp: H160

E28 Gearbox: # ZF6S1000 (1); ZF6AS1000 (1); ZF12AS1210 (1); ZF9S1110 (1); Allison 3000 (2)
E28/32:

Engine: F4A 6 Cyl.

Model	* Vehicle chassis weighted (kg) Chassis total	Front axle	Rear axle	Maximum admissible gross vehicle weight (kg) Chassis total max.	Front axle max.	Rear axle max	Gmin - Gmax mm	M kg	Semi-trailer rotate radius R1 mm	R2 mm	Remark
150E28/P 160E28/P	MLC 5850	3225	2625	21000	5300	16400 (10700+5700)	-37 ÷ 192	15150			150E28/P
				22000	5800	16700 (10900+5800)	150 ÷ 303	16150			160E28/P
	MLL 5980	3335	2645	21000	5300	16400 (10700+5700)	-69 ÷ 161	15020			150E28/P
				22000	5800	16700 (10900+5800)	121 ÷ 276	16020			160E28/P
150E32/P 160E32/P	MLC 5860	3235	2625	21000	5300	16400 (10700+5700)	-39 ÷ 189	15140			150E32/P
				22000	5800	16700 (10900+5800)	147 ÷ 301	16140			160E32/P
	MLL 5990	3345	2645	21000	5300	16400 (10700+5700)	-72 ÷ 159	15010			150E32/P
				22000	5800	16700 (10900+5800)	119 ÷ 273	16010			160E32/P
				Opt.	Opt. 5300 (150E); 5800, 6100 (160E)	Opt. 10700+5700 (150E); 10900+5800 (160E); 11000 +6000 (160E)					

Remark	Tyres Typ	Dimensions	Rims	R stat. S	Dimensions * C1	C2	C3	C	D	H	H1	N	N1	P	Q	T	T1	U	Z	ØW	ØR	cv	dv	α	γ	β
150E28/32	285/70 R19.5	Ø 895 x 283	19.5 x 7.50	413	1986	1817	1990	863	872	2747	2671	125	80	235	158	882	877	2412	312	16720	15540	76	29	14	20	6 (MLC)
160E28/32					1986	1817	1990	844	871	2745	2652	125	80	235	158	881	885	2412	312	16720	15540	93	29	14	20	9 (MLL)

Remark	Tyres Typ	Dimensions	Rims	R stat. S
Tyres	285/70 R19.5	Ø 895 x 283	19.5 x 7.50	413
	305/70 R19.5	Ø 923 x 305	19.5 x 8.25	424

* Weights and dimensions:
with driver, tool kit and accessories, standard tyres, # gearbox and longest overhang.
Fuel-tank and urea-tank brimmed.

Power take off			
Gearbox (1)	Gearbox (2)	Gearbox (3)	Gearbox (4)
580135 7789 DB / ZF	580136 0214 DB / Allison		
580136 0854 DB : MULTIPOWER			

* Tolerances:
- Weights: ± 3%
- Dimensions from land line: ± 30 mm unloaded vehicle
  ± 20 mm loaded vehicle
- Diameters steering (ØW): ± 500 mm

Paolo Toppano

S.T. SYSTEM TRUCK S.p.a.
Via Paesa 28 - 46048 ROVERBELLA (MN) IT
C.F. 02209770797 - P.IVA: 03117430235
Tel.+39.0376.696609 -
e-mail: info@stsystemtruck.com
PEC: stsystemtruck@legalmail.it

Pos.	Q.tà	Designazione, materiale, dimensione, ecc.						Codice	Modifiche
Materiale	Unificazione	Trattamento	Caratteristiche meccaniche	Massa kg	Unità di misura lineari: mm angoli:°sessagesimali	Codice grezzo	Formato disegno		
Disegnato da P. Toppano	Controllato da P. Martini	Data 28.02.2014	Scala		Quote senza indicazione di tolleranza secondo tabella UNI EN 22768/1, con grado di precisione medio		Codice fornitore		

Rev. 5 - 07.03.2016 - Aggiunto foglio 2 - PT
Rev. 4 - 12.01.2016 - Sostituita traversa chiusura 50.50.00.0123 con 50.50.00.0179 - PM
Rev. 3 - 18.03.2015 - Sostituita traversa 50.50.00.0085 con 50.50.00.0126 - SM
Rev. 2 - 06.03.2015 - Modificato sbalzo posteriore - PT
Rev. 1 - 12.01.2015 - Modificato cartiglio - PT

S.T. System Truck S.p.A.
via Paesa, 28 - I 46048 Roverbella (MN)
tel. +39 0376 696809 - info@stsystemtruck.com

Disegno di proprietà della S.T. System Truck S.p.A. Vietata la riproduzione non autorizzata.
Property of S.T. System Truck S.p.A. Reproduction not permitted, all rights reserved.

TITOLO
IVECO EUROCARGO 210E/P - 220E/P (TYPE: ST IG160E2CA) WB=4455
WITH 3RD REAR STEERING AXLE

N° DISEGNO	Modifica	Foglio
55.01.02.0034	5 del 07.03.16	2/2

Varianti - versioni: I? - C??11??????0A?AP2 E
Variants - versions:

Disegno per omologazione
Drawing for type-approval

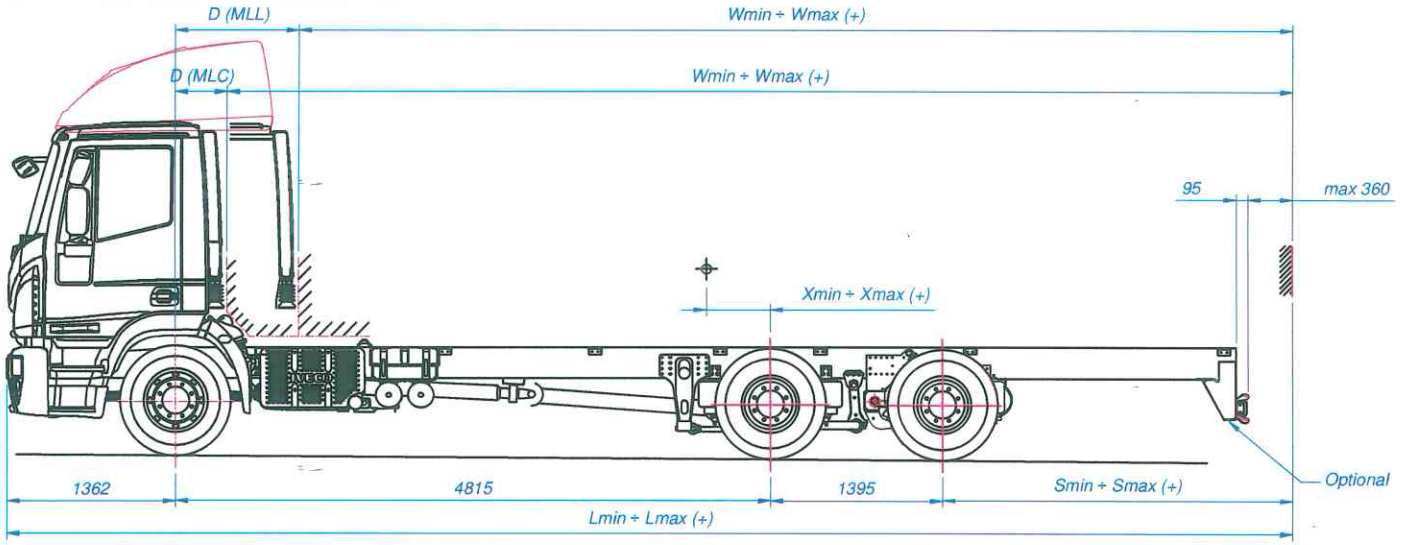

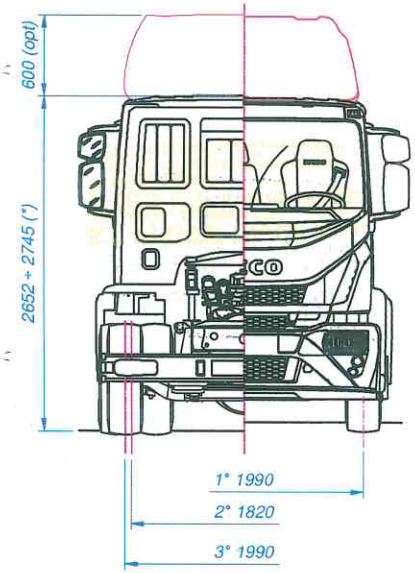

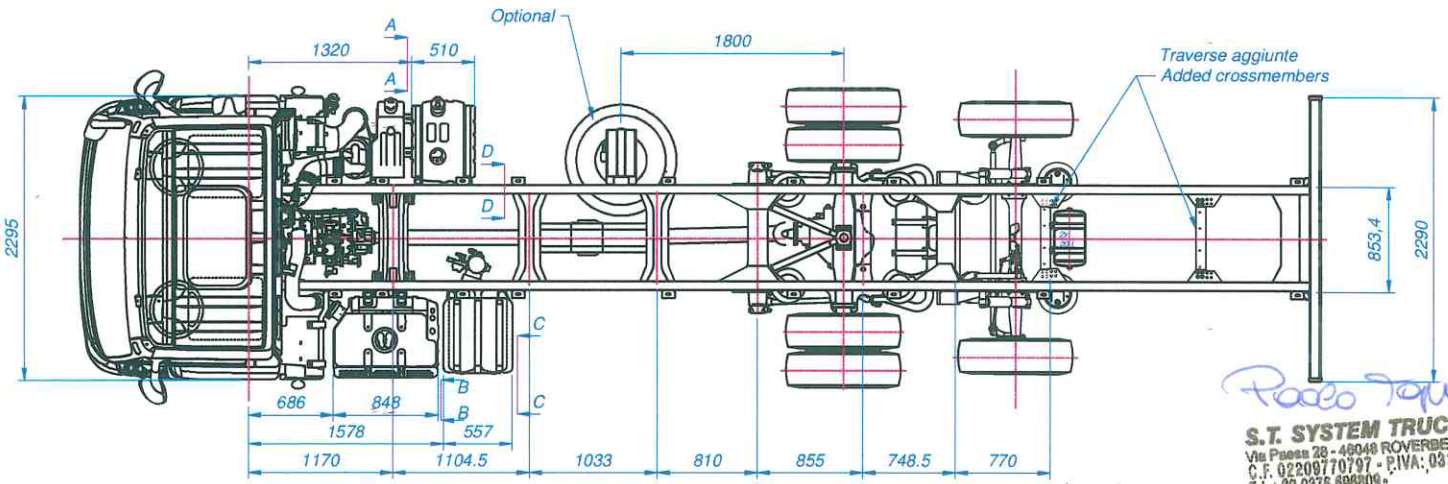

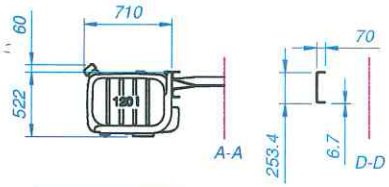

Cabina MLC / MLC cabin:
D: 300 mm senza presa aria per snorkel.
D: 300 mm without snorkel air intake.

D: 420 mm con presa aria per snorkel.
D: 420 mm with snorkel air intake.

Cabina MLL / MLL cabin:
D: 880 mm senza presa aria per snorkel.
D: 880 mm without snorkel air intake.

D: 1000 mm con presa aria per snorkel.
D: 1000 mm with snorkel air intake.

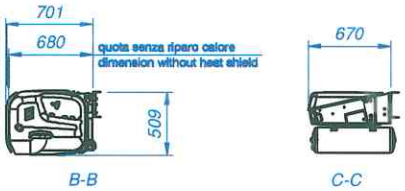

(+): vedere scheda informativa.
(+): see Information Document.

(*) Dimensioni con pneumatici 285/70 R19.5 (Rstat=413 mm).
Con pneumatici 305/70 R19.5 le quote vanno aumentate di 11 mm.

(*) Dimensions with tyres 285/70 R19.5 (Rstat=413 mm).
With tyres 305/70 R19.5 the measures are increased by 11 mm.

S.T. SYSTEM TRUCK S.p.a.
Via Paesa 28 - 46048 ROVERBELLA (MN) IT
C.F. 02209770797 - P.IVA: 03117430235
Tel.+39.0376.696809 -
e-mail: info@stsystemtruck.com
pec: stsystemtruck@legalmail.it

Pos.	Q.tà	Designazione, materiale, dimensione, ecc.					Codice	Modifiche
Materiale		Unificazione	Trattamento	Caratteristiche meccaniche	Massa kg	Unità di misura lineari: mm angoli:°sessagesimali	Codice grezzo	Formato disegno
.....		.....	.....	.....	.....		.....	A3 UNI 936
Disegnato da		Controllato da	Data	Scala	Quote senza indicazione di tolleranza secondo tabella UNI EN 22768/1, con grado di precisione m			Codice fornitore
P. Toppano		P. Martini	28.02.2014	1 : --				.....

essebi
S.T. System Truck S.p.A.
via Paesa, 28 - I 46048 Roverbella (MN)
tel. +39 0376 696809 - info@stsystemtruck.com

Disegno di proprietà della S.T. System Truck S.p.A. Vietata la riproduzione non autorizzata.
Property of S.T. System Truck S.p.A. Reproduction not permitted, all rights reserved.

TITOLO
SCHEMA TELAIO IVECO 150E - 160E (TIPO: ST IG160E2CA) P=4815
CON 3° ASSE POSTERIORE STERZANTE

N° DISEGNO 55.01.02.0035
Modifica 5 del 07.03.16
Foglio 1/2

Rev. 5 - 07.03.2016 - Aggiunto foglio 2 - PT
Rev. 4 - 14.07.2015 - Cabina MY2015 - PT
Rev. 3 - 18.03.2015 - Sostituita traversa 50.50.00.0085 con 50.50.00.0126 - SM
Rev. 2 - 06.03.2015 - modificato sbalzo posteriore - PT
Rev. 1 - 12.01.2015 - modificato cartiglio - PT

* MLC/MLL ...E21/P Fdp: H160

E21 Gearbox: # ZF6S800 (1); ZF6AS800 (1); ZF9S75 (1); Allison 2500 (2)

Engine: F4A 4 Cyl.

Model	* Vehicle chassis weighted (kg) Chassis total	Front axle	Rear axle	Maximum admissible gross vehicle weight (kg) Chassis total max.	Front axle max.	Rear axle max	Gmin - Gmax mm	M kg	Semi-trailer rotate radius R1 mm	R2 mm	Remark
150E21/P 160E21/P	MLC 5690	3075	2615	21000	5300	16400 (10700+5700)	43 ÷ 285	15310			150E21/P
				22000	5800	16700 (10900+5800)	238 ÷ 401	16310			160E21/P
	MLL 5820	3185	2635	21000	5300	16400 (10700+5700)	9 ÷ 254	15180			150E21/P
				22000	5800	16700 (10900+5800)	208 ÷ 372	16180			160E21/P
				Opt.	Opt. 5300 (150E); 5800 6100 (160E)	Opt. 10700+5700 (150E); 10900+5800 (160E); 11000 +6000 (160E)					

Remark	Tyres Typ	Dimensions	Rims	R stat. S	Dimensions * C1	C2	C3	C	D	H	H1	N	N1	P	Q	T	T1	U	Z	ØW	ØR	cv	dv	α	γ	β
150E21/P	285/70 R19.5	Ø 895 x 283	19.5 x 7.50	413	1986	1817	1990	863	872	2754	2671	125	80	235	158	878	877	2412	312	17820	16640	83	29	14	20	6 (MLC)
160E21/P					1986	1817	1990	844	871	2752	2652	125	80	235	158	878	885	2412	312	17820	16640	100	29	14	20	7 (MLL)

* MLC/MLL ...E25/P Fdp: H160

E25 Gearbox: # ZF6S800 (1); ZF6AS800 (1); ZF9S75 (1); ZF12AS1210 (1); Allison 3000 (2)

Engine: F4A 6 Cyl.

Model	* Vehicle chassis weighted (kg) Chassis total	Front axle	Rear axle	Maximum admissible gross vehicle weight (kg) Chassis total max.	Front axle max.	Rear axle max	Gmin - Gmax mm	M kg	Semi-trailer rotate radius R1 mm	R2 mm	Remark
150E25/P 160E25/P	MLC 5840	3195	2645	21000	5300	16400 (10700+5700)	6 ÷ 251	15160			150E25/P
				22000	5800	16700 (10900+5800)	206 ÷ 370	16160			160E25/P
	MLL 5970	3305	2665	21000	5300	16400 (10700+5700)	-28 ÷ 219	15030			150E25/P
				22000	5800	16700 (10900+5800)	175 ÷ 340	16030			160E25/P
				Opt.	Opt. 5300 (150E); 5800 6100 (160E)	Opt. 10700+5700 (150E); 10900+5800 (160E); 11000 +6000 (160E)					

Remark	Tyres Typ	Dimensions	Rims	R stat. S	Dimensions * C1	C2	C3	C	D	H	H1	N	N1	P	Q	T	T1	U	Z	ØW	ØR	cv	dv	α	γ	β
150E25/P	285/70 R19.5	Ø 895 x 283	19.5 x 7.50	413	1986	1817	1990	863	872	2749	2671	125	80	235	158	881	877	2412	312	17820	16640	78	29	14	20	6 (MLC)
160E25/P					1986	1817	1990	844	871	2747	2652	125	80	235	158	880	885	2412	312	17820	16640	95	29	14	20	7 (MLL)

* MLC/MLL ...E22/P Fdp: H160

E22 Gearbox: # ZF6S800 (1); ZF6AS800 (1); ZF9S75 (1); ZF12AS1210 (1); Allison 3000 (2)

Engine: F4A 6 Cyl.

Model	* Vehicle chassis weighted (kg) Chassis total	Front axle	Rear axle	Maximum admissible gross vehicle weight (kg) Chassis total max.	Front axle max.	Rear axle max	Gmin - Gmax mm	M kg	Semi-trailer rotate radius R1 mm	R2 mm	Remark
150E22/P 160E22/P	MLC 5780	3170	2610	21000	5300	16400 (10700+5700)	13 ÷ 257	15220			150E22/P
				22000	5800	16700 (10900+5800)	211 ÷ 375	16220			160E22/P
	MLL 5910	3280	2630	21000	5300	16400 (10700+5700)	-21 ÷ 225	15090			150E22/P
				22000	5800	16700 (10900+5800)	181 ÷ 346	16090			160E22/P
				Opt.	Opt. 5300 (150E); 5800, 6100 (160E)	Opt. 10700+5700 (150E); 10900+5800 (160E); 11000 +6000 (160E)					

Remark	Tyres Typ	Dimensions	Rims	R stat. S	Dimensions * C1	C2	C3	C	D	H	H1	N	N1	P	Q	T	T1	U	Z	ØW	ØR	cv	dv	α	γ	β
150E22/P	285/70 R19.5	Ø 895 x 283	19.5 x 7.50	413	1986	1817	1990	863	872	2750	2671	125	80	235	158	880	877	2412	312	17820	16640	79	29	14	20	6 (MLC)
160E22/P					1986	1817	1990	844	871	2748	2652	125	80	235	158	880	885	2412	312	17820	16640	96	29	14	20	7 (MLL)

* MLC/MLL ...E28/32/P Fdp: H160

E28 Gearbox: # ZF6S1000 (1); ZF6AS1000 (1);
E28/32: ZF12AS1210 (1); ZF9S1110 (1); Allison 3000 (2)

Engine: F4A 6 Cyl.

Model	* Vehicle chassis weighted (kg) Chassis total	Front axle	Rear axle	Maximum admissible gross vehicle weight (kg) Chassis total max.	Front axle max.	Rear axle max	Gmin - Gmax mm	M kg	Semi-trailer rotate radius R1 mm	R2 mm	Remark
150E28/P 160E28/P	MLC 5930	3255	2675	21000	5300	16400 (10700+5700)	-12 ÷ 234	15070			150E28/P
				22000	5800	16700 (10900+5800)	190 ÷ 355	16070			160E28/P
	MLL 6060	3365	2695	21000	5300	16400 (10700+5700)	-47 ÷ 202	14940			150E28/P
				22000	5800	16700 (10900+5800)	159 ÷ 325	15940			160E28/P
150E32/P 160E32/P	MLC 5940	3265	2675	21000	5300	16400 (10700+5700)	-15 ÷ 231	15060			150E32/P
				22000	5800	16700 (10900+5800)	187 ÷ 352	16060			160E32/P
	MLL 6070	3375	2695	21000	5300	16400 (10700+5700)	-50 ÷ 198	14930			150E32/P
				22000	5800	16700 (10900+5800)	156 ÷ 322	15930			160E32/P
				Opt.	Opt. 5300 (150E); 5800 6100 (160E)	Opt. 10700+5700 (150E); 10900+5800 (160E); 11000 +6000 (160E)					

Remark	Tyres Typ	Dimensions	Rims	R stat. S	Dimensions * C1	C2	C3	C	D	H	H1	N	N1	P	Q	T	T1	U	Z	ØW	ØR	cv	dv	α	γ	β
150E28/32	285/70 R19.5	Ø 895 x 283	19.5 x 7.50	413	1986	1817	1990	863	872	2747	2671	125	80	235	158	882	877	2412	312	17820	16640	76	29	14	20	6 (MLC)
160E28/32					1986	1817	1990	844	871	2745	2652	125	80	235	158	881	885	2412	312	17820	16640	93	29	14	20	7 (MLL)

Remark	Tyres Typ	Dimensions	Rims	R stat. S
Tyres	285/70 R19.5	Ø 895 x 283	19.5 x 7.50	413
	305/70 R19.5	Ø 923 x 305	19.5 x 8.25	424

* Weights and dimensions:
with driver, tool kit and accessories, standard tyres, # gearbox and longest overhang.
Fuel-tank and urea-tank brimmed.

Power take off			
Gearbox (1)	Gearbox (2)	Gearbox (3)	Gearbox (4)
580135 7786 DB / ZF	580136 0214 DB / Allison		
580136 0854 DB : MULTIPOWER			

* Tolerances:
- Weights: ± 3%
- Dimensions from land line: ± 30 mm unloaded vehicle
  ± 20 mm loaded vehicle
- Diameters steering (ØW): ± 500 mm

S.T. SYSTEM TRUCK S.p.a.
Via Paesa 28 - 46048 ROVERBELLA (MN) IT
C.F. 02209770797 - P.IVA: 03117430235
tel.+39.0376.696809
e-mail: info@stsystemtruck.com
PEC: stsystemtruck@legalmail.it

Rev. 5 - 07.03.2016 - Aggiunto foglio 2 - PT
Rev. 4 - 12.01.2016 - Sostituita traversa chiusura 50.50.00.0123 con 50.50.00.0179 - PM
Rev. 3 - 18.03.2015 - Sostituita traversa 50.50.00.0085 con 50.50.00.0126 - SM
Rev. 2 - 06.03.2015 - Modificato sbalzo posteriore - PT
Rev. 1 - 12.01.2015 - Modificato cartiglio - PT

Pos.	Q.tà	Designazione, materiale, dimensione, ecc.						Codice	Modifiche
Materiale		Unificazione	Trattamento	Caratteristiche meccaniche	Massa kg	Unità di misura lineari: mm angoli:°sessagesimali	Codice grezzo	Formato disegno	
.....		.....	.....	.....	.....		.....	.....	
Disegnato da		Controllato da	Data	Scala	Quote senza indicazione di tolleranza secondo tabella UNI EN 22768/1, con grado di precisione medio			Codice fornitore	
P. Toppano		P. Martini	28.02.2014	.....				.....	

S.T. System Truck S.p.A.
via Paesa, 28 - I 46048 Roverbella (MN)
tel. +39 0376 696809 - info@stsystemtruck.com

Disegno di proprietà della S.T. System Truck S.p.A. Vietata la riproduzione non autorizzata.
Property of S.T. System Truck S.p.A. Reproduction not permitted, all rights reserved.

TITOLO
IVECO EUROCARGO 210E/P - 220E/P (TYPE: ST IG160E2CA) WB=4815
WITH 3RD REAR STEERING AXLE

N° DISEGNO	Modifica	Foglio
55.01.02.0035	5 del 07.03.16	2/2

Varianti - versioni: I? - C??11??????0A?AP2 F
Variants - versions:

Disegno per omologazione
Drawing for type-approval

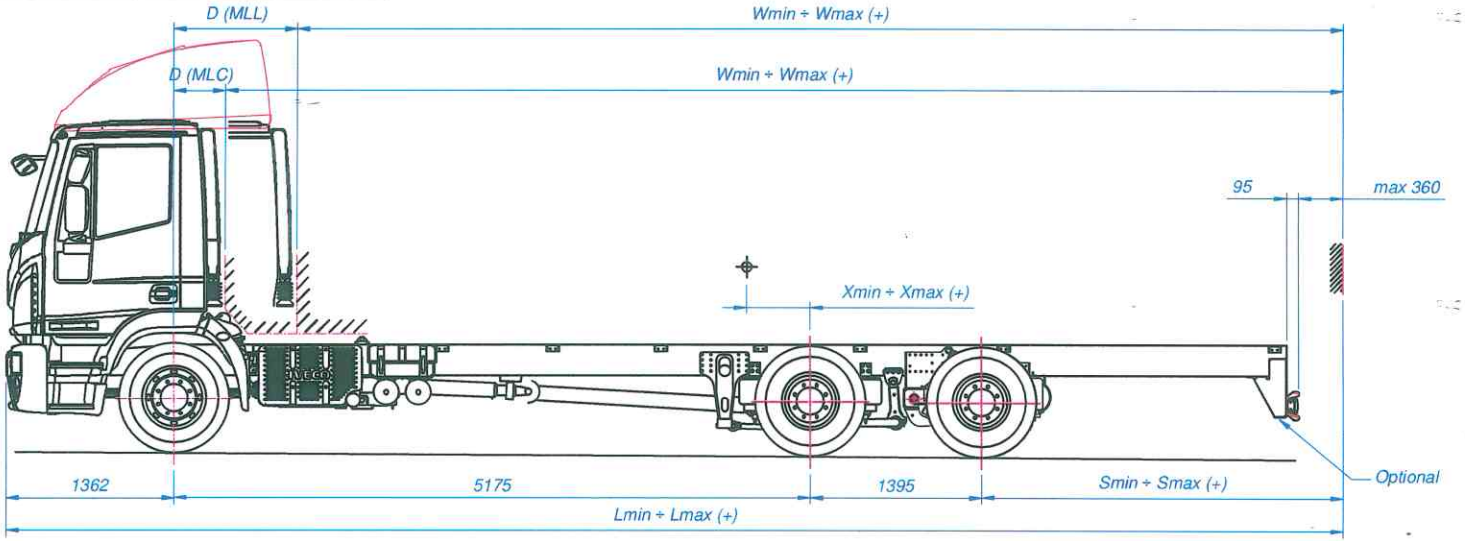

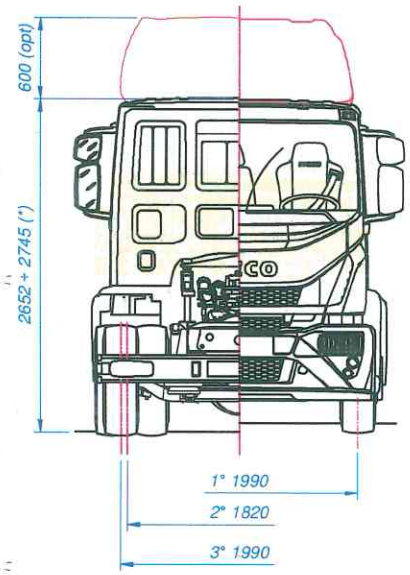

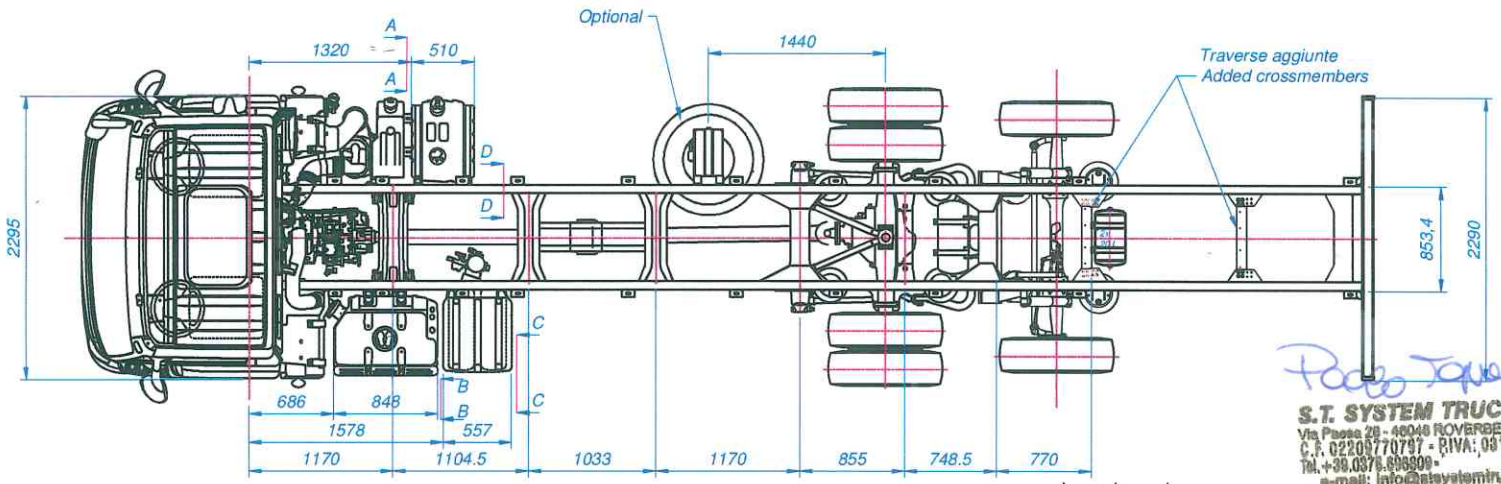

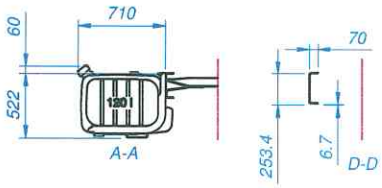

Cabina MLC / MLC cabin:
D: 300 mm senza presa aria per snorkel.
D: 300 mm without snorkel air intake.

D: 420 mm con presa aria per snorkel.
D: 420 mm with snorkel air intake.

Cabina MLL / MLL cabin:
D: 880 mm senza presa aria per snorkel.
D: 880 mm without snorkel air intake.

D: 1000 mm con presa aria per snorkel.
D: 1000 mm with snorkel air intake.

S.T. SYSTEM TRUCK S.p.a.
Via Paesa 28 - 46048 ROVERBELLA (MN) IT
C.F. 02209770797 - P.IVA: 03117430235
Tel.+39.0376.696809
e-mail: info@stsystemtruck.com
PEC: stsystemtruck@legalmail.it

Rev. 5 - 07.03.2016 - Aggiunto foglio 2 - PT
Rev. 4 - 14.07.2015 - Cabina MY2015 - PT
Rev. 3 - 18.03.2015 - Sostituita traversa 50.50.00.0085 con 50.50.00.0126 - SM
Rev. 2 - 06.03.2015 - modificato sbalzo posteriore - PT
Rev. 1 - 12.01.2015 - modificato carriglio - PT

(+): vedere scheda informativa.
(+): see Information Document.

(*) Dimensioni con pneumatici 285/70 R19.5 (Rstat=413 mm).
Con pneumatici 305/70 R19.5 le quote vanno aumentate di 11 mm.

(*) Dimensions with tyres 285/70 R19.5 (Rstat=413 mm).
With tyres 305/70 R19.5 the measures are increased by 11 mm.

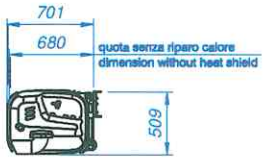

B-B

C-C

Pos.	Q.tà	Designazione, materiale, dimensione, ecc.					Codice	Modifiche
Materiale		Unificazione	Trattamento	Caratteristiche meccaniche	Massa kg	Unità di misura lineari: mm angoli:°sessagesimali	Codice grezzo	Formato disegno
.....		.....	.....	.....	.....		.....	A3 UNI 936
Disegnato da		Controllato da	Data	Scala	Quote senza indicazione di tolleranza secondo tabella UNI EN 22768/1, con grado di precisione m			Codice fornitore
P. Toppano		P. Martini	28.02.2014	1 : --				.....

S.T. System Truck S.p.A.
via Paesa, 28 - I 46048 Roverbella (MN)
tel. +39 0376 696809 - info@stsystemtruck.com

Disegno di proprietà della S.T. System Truck S.p.A. Vietata la riproduzione non autorizzata.
Property of S.T. System Truck S.p.A. Reproduction not permitted, all rights reserved.

TITOLO
SCHEMA TELAIO IVECO 150E - 160E (TIPO: ST IG160E2CA) P=5175
CON 3° ASSE POSTERIORE STERZANTE

N° DISEGNO	Modifica	Foglio
55.01.02.0036	5 del 07.03.16	1/2

* MLC/MLL ...E21/P Fdp: H160

E21 Gearbox: # ZF6S800 (1); ZF6AS800 (1); ZF9S75 (1); Allison 2500 (2)

Engine: F4A 4 Cyl.

Model	* Vehicle chassis weighted (kg) Chassis total	Front axle	Rear axle	Maximum admissible gross vehicle weight (kg) Chassis total max.	Front axle max.	Rear axle max	Gmin - Gmax mm	M kg	Semi-trailer rotate radius R1 mm	R2 mm	Remark
150E21/P 160E21/P	MLC 5705	3085	2620	21000	5300	16400 (10700+5700)	76 ÷ 335	15295			150E21/P
				22000	5800	16700 (10900+5800)	285 ÷ 458	16295			160E21/P
	MLL 5835	3195	2640	21000	5300	16400 (10700+5700)	40 ÷ 301	15165			150E21/P
				22000	5800	16700 (10900+5800)	252 ÷ 426	16165			160E21/P
				Opt.	Opt. 5300 (150E); 5800; 6100 (160E)	Opt. 10700+5700 (150E); 10900+5800 (160E); 11000 +6000 (160E)					

Remark	Tyres Typ	Dimensions	Rims	R stat. S	Dimensions * C1	C2	C3	C	D	H	H1	N	N1	P	Q	T	T1	U	Z	ØW	ØR	cv	dv	α	γ	β
150E21/P	285/70 R19.5	Ø 895 x 283	19.5 x 7.50	413	1986	1817	1990	863	872	2754	2671	125	80	235	158	878	877	2412	312	18920	17740	83	29	14	18	5 (MLC)
160E21/P					1986	1817	1990	844	871	2752	2652	125	80	235	158	878	885	2412	312	18920	17740	100	29	14	18	6 (MLL)

* MLC/MLL ...E25/P Fdp: H160

E25 Gearbox: # ZF6S800 (1); ZF6AS800 (1); ZF9S75 (1); ZF12AS1210 (1); Allison 3000 (2)

Engine: F4A 6 Cyl.

Model	* Vehicle chassis weighted (kg) Chassis total	Front axle	Rear axle	Maximum admissible gross vehicle weight (kg) Chassis total max.	Front axle max.	Rear axle max	Gmin - Gmax mm	M kg	Semi-trailer rotate radius R1 mm	R2 mm	Remark
150E25/P 160E25/P	MLC 5855	3205	2650	21000	5300	16400 (10700+5700)	36 ÷ 298	15145			150E25/P
				22000	5800	16700 (10900+5800)	250 ÷ 425	16145			160E25/P
	MLL 5985	3315	2670	21000	5300	16400 (10700+5700)	0 ÷ 263	15015			150E25/P
				22000	5800	16700 (10900+5800)	217 ÷ 394	16015			160E25/P
				Opt.	Opt. 5300 (150E); 5800; 6100 (160E)	Opt. 10700+5700 (150E); 10900+5800 (160E); 11000 +6000 (160E)					

Remark	Tyres Typ	Dimensions	Rims	R stat. S	Dimensions * C1	C2	C3	C	D	H	H1	N	N1	P	Q	T	T1	U	Z	ØW	ØR	cv	dv	α	γ	β
150E25/P	285/70 R19.5	Ø 895 x 283	19.5 x 7.50	413	1986	1817	1990	863	872	2749	2671	125	80	235	158	881	877	2412	312	18920	17740	78	29	14	18	5 (MLC)
160E25/P					1986	1817	1990	844	871	2747	2652	125	80	235	158	880	885	2412	312	18920	17740	95	29	14	18	6 (MLL)

* MLC/MLL ...E22/P Fdp: H160

E22 Gearbox: # ZF6S800 (1); ZF6AS800 (1); ZF9S75 (1); ZF12AS1210 (1); Allison 3000 (2)

Engine: F4A 6 Cyl.

Model	* Vehicle chassis weighted (kg) Chassis total	Front axle	Rear axle	Maximum admissible gross vehicle weight (kg) Chassis total max.	Front axle max.	Rear axle max	Gmin - Gmax mm	M kg	Semi-trailer rotate radius R1 mm	R2 mm	Remark
150E22/P 160E22/P	MLC 5795	3180	2615	21000	5300	16400 (10700+5700)	44 ÷ 304	15205			150E22/P
				22000	5800	16700 (10900+5800)	256 ÷ 431	16205			160E22/P
	MLL 5925	3290	2635	21000	5300	16400 (10700+5700)	7 ÷ 270	15075			150E22/P
				22000	5800	16700 (10900+5800)	223 ÷ 399	16075			160E22/P
				Opt.	Opt. 5300 (150E); 5800; 6100 (160E)	Opt. 10700+5700 (150E); 10900+5800 (160E); 11000 +6000 (160E)					

Remark	Tyres Typ	Dimensions	Rims	R stat. S	Dimensions * C1	C2	C3	C	D	H	H1	N	N1	P	Q	T	T1	U	Z	ØW	ØR	cv	dv	α	γ	β
150E22/P	285/70 R19.5	Ø 895 x 283	19.5 x 7.50	413	1986	1817	1990	863	872	2750	2671	125	80	235	158	880	877	2412	312	18920	17740	79	29	14	18	5 (MLC)
160E22/P					1986	1817	1990	844	871	2748	2652	125	80	235	158	880	885	2412	312	18920	17740	96	29	14	18	6 (MLL)

* MLC/MLL ...E28/32/P Fdp: H160

E28 Gearbox: # ZF6S1000 (1); ZF6AS1000 (1);
E28/32: ZF12AS1210 (1); ZF9S1110 (1); Allison 3000 (2)

Engine: F4A 6 Cyl.

Model	* Vehicle chassis weighted (kg) Chassis total	Front axle	Rear axle	Maximum admissible gross vehicle weight (kg) Chassis total max.	Front axle max.	Rear axle max	Gmin - Gmax mm	M kg	Semi-trailer rotate radius R1 mm	R2 mm	Remark
150E28/P 160E28/P	MLC 5945	3265	2680	21000	5300	16400 (10700+5700)	17 ÷ 280	15055			150E28/P
				22000	5800	16700 (10900+5800)	233 ÷ 409	16055			160E28/P
	MLL 6075	3375	2700	21000	5300	16400 (10700+5700)	-20 ÷ 245	14925			150E28/P
				22000	5800	16700 (10900+5800)	200 ÷ 377	15925			160E28/P
150E32/P 160E32/P	MLC 5955	3275	2680	21000	5300	16400 (10700+5700)	14 ÷ 277	15045			150E32/P
				22000	5800	16700 (10900+5800)	230 ÷ 406	16045			160E32/P
	MLL 6085	3385	2700	21000	5300	16400 (10700+5700)	-24 ÷ 242	14915			150E32/P
				22000	5800	16700 (10900+5800)	196 ÷ 374	15915			160E32/P
				Opt.	Opt. 5300 (150E); 5800; 6100 (160E)	Opt. 10700+5700 (150E); 10900+5800 (160E); 11000 +6000 (160E)					

Remark	Tyres Typ	Dimensions	Rims	R stat. S	Dimensions * C1	C2	C3	C	D	H	H1	N	N1	P	Q	T	T1	U	Z	ØW	ØR	cv	dv	α	γ	β
150E28/32	285/70 R19.5	Ø 895 x 283	19.5 x 7.50	413	1986	1817	1990	863	872	2747	2671	125	80	235	158	882	877	2412	312	18920	17740	76	29	14	18	5 (MLC)
160E28/32					1986	1817	1990	844	871	2745	2652	125	80	235	158	881	885	2412	312	18920	17740	93	29	14	18	6 (MLL)

Remark	Tyres Typ	Dimensions	Rims	R stat. S
Tyres	285/70 R19.5	Ø 895 x 283	19.5 x 7.50	413
	305/70 R19.5	Ø 923 x 305	19.5 x 8.25	424

* Weights and dimensions:
with driver, tool kit and accessories, standard tyres, # gearbox and longest overhang.
Fuel-tank and urea-tank brimmed.

Power take off

Gearbox (1)	Gearbox (2)	Gearbox (3)	Gearbox (4)
580135 7789 DB / ZF	580136 0214 DB / Allison		
580136 0854 DB ; MULTIPOWER			

* Tolerances:
- Weights: ± 3%
- Dimensions from land line: ± 30 mm unloaded vehicle
  ± 20 mm loaded vehicle
- Diameters steering (ØW): ± 500 mm

S.T. SYSTEM TRUCK s.p.a.
Via Paesa 28 - 46048 ROVERBELLA (MN) IT
C.F. 02209770797 - P.IVA: 03117430235
Tel.+39.0376.696809 -
e-mail: info@stsystemtruck.com
PEC: stsystemtruck@legalmail.it

Rev. 5 - 07.03.2016 - Aggiunto foglio 2 - PT
Rev. 4 - 12.01.2016 - Sostituita traversa chiusura 50.50.00.0123 con 50.50.00.0179 - PM
Rev. 3 - 18.03.2015 - Sostituita traversa 50.50.00.0085 con 50.50.00.0126 - SM
Rev. 2 - 06.03.2015 - Modificato sbalzo posteriore - PT
Rev. 1 - 12.01.2015 - Modificato cartiglio - PT

Pos.	Q.tà	Designazione, materiale, dimensione, ecc.					Codice	Modifiche
Materiale	Unificazione	Trattamento	Caratteristiche meccaniche	Massa kg	Unità di misura lineari: mm angoli:°sessagesimali		Codice grezzo	Formato disegno .....
Disegnato da P. Toppano	Controllato da P. Martini	Data 28.02.2014	Scala		Quote senza indicazione di tolleranza secondo tabella UNI EN 22768/1, con grado di precisione medio			Codice fornitore .....

S.T. System Truck S.p.A.
via Paesa, 28 - I 46048 Roverbella (MN)
tel. +39 0376 696809 - info@stsystemtruck.com

Disegno di proprietà della S.T. System Truck S.p.A. Vietata la riproduzione non autorizzata.
Property of S.T. System Truck S.p.A. Reproduction not permitted, all rights reserved.

TITOLO
IVECO EUROCARGO 210E/P - 220E/P (TYPE: ST IG160E2CA) WB=5175
WITH 3RD REAR STEERING AXLE

N° DISEGNO	Modifica	Foglio
55.01.02.0036	5 del 07.03.16	2/2

Varianti - versioni: I? - C??11??????0A?AP2 G
Variants - versions:

Disegno per omologazione
Drawing for type-approval

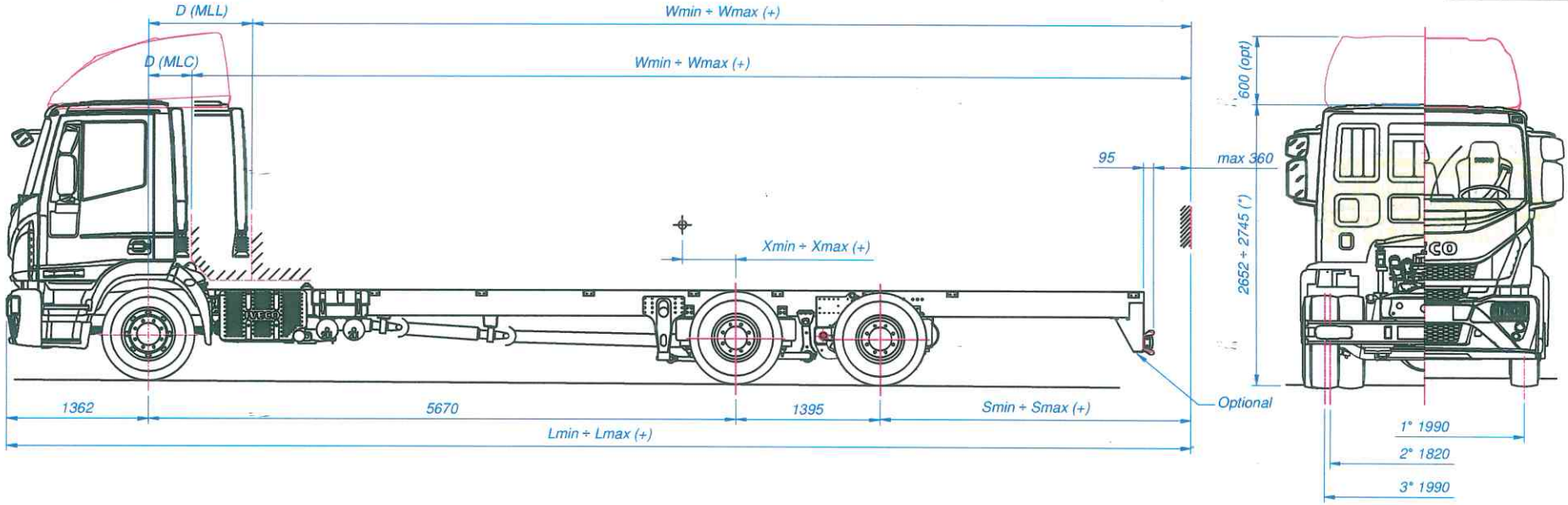

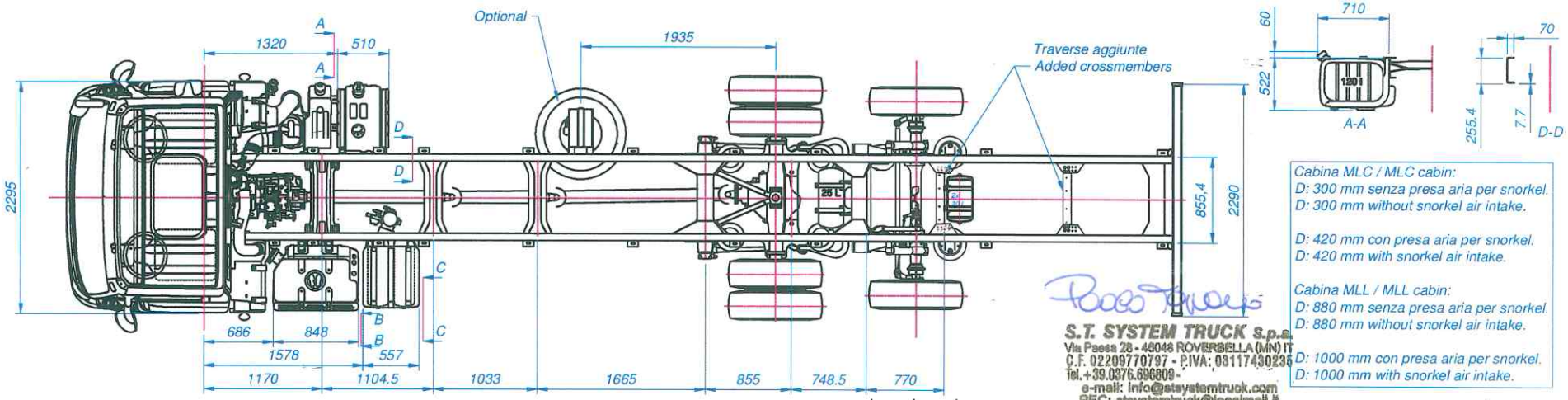

Cabina MLC / MLC cabin:
D: 300 mm senza presa aria per snorkel.
D: 300 mm without snorkel air intake.

D: 420 mm con presa aria per snorkel.
D: 420 mm with snorkel air intake.

Cabina MLL / MLL cabin:
D: 880 mm senza presa aria per snorkel.
D: 880 mm without snorkel air intake.

D: 1000 mm con presa aria per snorkel.
D: 1000 mm with snorkel air intake.

S.T. SYSTEM TRUCK s.p.a.
Via Paesa 28 - 46048 ROVERBELLA (MN) IT
C.F. 02209770797 - P.IVA: 03117430235
tel.+39.0376.696809 -
e-mail: info@stsystemtruck.com
PEC: staystemtruck@legalmail.it

Rev. 5 - 07.03.2016 - Aggiunto foglio 2 - PT
Rev. 4 - 14.07.2015 - Cabina MY2015 - PT
Rev. 3 - 18.03.2015 - Sostituita traversa 50.50.00.0085 con 50.50.00.0126 - SM
Rev. 2 - 06.03.2015 - modificato sbalzo posteriore - PT
Rev. 1 - 12.01.2015 - modificato cartiglio - PT

(+): vedere scheda informativa.
(+): see Information Document.

(*) Dimensioni con pneumatici 285/70 R19.5 (Rstat=413 mm).
Con pneumatici 305/70 R19.5 le quote vanno aumentate di 11 mm.

(*) Dimensions with tyres 285/70 R19.5 (Rstat=413 mm).
With tyres 305/70 R19.5 the measures are increased by 11 mm.

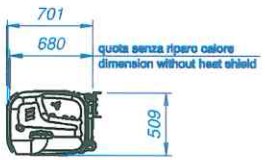

B-B

C-C

Pos.	Q.tà	Designazione, materiale, dimensione, ecc.					Codice	Modifiche
Materiale		Unificazione	Trattamento	Caratteristiche meccaniche	Massa kg	Unità di misura lineari: mm angoli:°sessagesimali	Codice grezzo	Formato disegno
.....		.....	.....	.....	.....		.....	A3 UNI 936
Disegnato da		Controllato da	Data	Scala	Quote senza indicazione di tolleranza secondo tabella UNI EN 22768/1, con grado di precisione m			Codice fornitore
P. Toppano		P. Martini	28.02.2014	1 : --				.....

S.T. System Truck S.p.A.
via Paesa, 28 - I 46048 Roverbella (MN)
tel. +39 0376 696809 - info@stsystemtruck.com

Disegno di proprietà della S.T. System Truck S.p.A. Vietata la riproduzione non autorizzata.
Property of S.T. System Truck S.p.A. Reproduction not permitted, all rights reserved.

TITOLO
SCHEMA TELAIO IVECO 150E - 160E (TIPO: ST IG160E2CA) P=5670
CON 3° ASSE POSTERIORE STERZANTE

N° DISEGNO	Modifica	Foglio
55.01.02.0037	5 del 07.03.16	1/2

* MLC/MLL ...E21/P Fdp: H160

E21 Gearbox: # ZF6S800 (1); ZF6AS800 (1); ZF9S75 (1); Allison 2500 (2)

Engine: F4A 4 Cyl.

Model	* Vehicle chassis weighted (kg) Chassis total	Front axle	Rear axle	Maximum admissible gross vehicle weight (kg) Chassis total max.	Front axle max.	Rear axle max	Gmin - Gmax mm	M kg	Semi-trailer rotate radius R1 mm	R2 mm	Remark
150E21/P 160E21/P	MLC 5825	3120	2705	21000	5300	16400 (10700+5700)	115 ÷ 399	15175			150E21/P
				22000	5800	16700 (10900+5800)	345 ÷ 535	16175			160E21/P
	MLL 5955	3230	2725	21000	5300	16400 (10700+5700)	76 ÷ 362	15045			150E21/P
				22000	5800	16700 (10900+5800)	310 ÷ 501	16045			160E21/P

Opt. | Opt. 5300 (150E); 5800; 6100 (160E) | Opt. 10700+5700 (150E); 10900+5800 (160E); 11000 +6000 (160E)

Remark	Tyres Typ	Dimensions	Rims	R stat. S	Dimensions * C1	C2	C3	C	D	H	H1	N	N1	P	Q	T	T1	U	Z	ØW	ØR	cv	dv	α	γ	β
150E21/P	285/70 R19.5	Ø 895 x 283	19.5 x 7.50	413	1986	1817	1990	863	872	2754	2671	125	80	235	158	878	877	2412	312	20440	19260	83	29	14	15	5 (MLC)
160E21/P					1986	1817	1990	844	871	2752	2652	125	80	235	158	878	885	2412	312	20440	19260	100	29	14	15	6 (MLL)

* MLC/MLL ...E25/P Fdp: H160

E25 Gearbox: # ZF6S800 (1); ZF6AS800 (1); ZF9S75 (1); ZF12AS1210 (1); Allison 3000 (2)

Engine: F4A 6 Cyl.

Model	* Vehicle chassis weighted (kg) Chassis total	Front axle	Rear axle	Maximum admissible gross vehicle weight (kg) Chassis total max.	Front axle max.	Rear axle max	Gmin - Gmax mm	M kg	Semi-trailer rotate radius R1 mm	R2 mm	Remark
150E25/P 160E25/P	MLC 5975	3240	2735	21000	5300	16400 (10700+5700)	72 ÷ 359	15025			150E25/P
				22000	5800	16700 (10900+5800)	307 ÷ 499	16025			160E25/P
	MLL 6105	3350	2755	21000	5300	16400 (10700+5700)	32 ÷ 321	14895			150E25/P
				22000	5800	16700 (10900+5800)	271 ÷ 464	15895			160E25/P

Opt. | Opt. 5300 (150E); 5800; 6100 (160E) | Opt. 10700+5700 (150E); 10900+5800 (150E); 11000 +6000 (160E)

Remark	Tyres Typ	Dimensions	Rims	R stat. S	Dimensions * C1	C2	C3	C	D	H	H1	N	N1	P	Q	T	T1	U	Z	ØW	ØR	cv	dv	α	γ	β
150E25/P	285/70 R19.5	Ø 895 x 283	19.5 x 7.50	413	1986	1817	1990	863	872	2748	2671	125	80	235	158	881	877	2412	312	20440	19260	78	29	14	15	5 (MLC)
160E25/P					1986	1817	1990	844	871	2747	2652	125	80	235	158	880	885	2412	312	20440	19260	95	29	14	15	6 (MLL)

* MLC/MLL ...E22/P Fdp: H160

E22 Gearbox: # ZF6S800 (1); ZF6AS800 (1); ZF9S75 (1); ZF12AS1210 (1); Allison 3000 (2)

Engine: F4A 6 Cyl.

Model	* Vehicle chassis weighted (kg) Chassis total	Front axle	Rear axle	Maximum admissible gross vehicle weight (kg) Chassis total max.	Front axle max.	Rear axle max	Gmin - Gmax mm	M kg	Semi-trailer rotate radius R1 mm	R2 mm	Remark
150E22/P 160E22/P	MLC 5915	3215	2700	21000	5300	16400 (10700+5700)	80 ÷ 366	15085			150E22/P
				22000	5800	16700 (10900+5800)	313 ÷ 505	16085			160E22/P
	MLL 6045	3325	2720	21000	5300	16400 (10700+5700)	40 ÷ 328	14955			150E22/P
				22000	5800	16700 (10900+5800)	277 ÷ 470	15955			160E22/P

Opt. | Opt. 5300 (150E); 5800; 6100 (160E) | Opt. 10700+5700 (150E); 10900+5800 (160E); 11000 +6000 (160E)

Remark	Tyres Typ	Dimensions	Rims	R stat. S	Dimensions * C1	C2	C3	C	D	H	H1	N	N1	P	Q	T	T1	U	Z	ØW	ØR	cv	dv	α	γ	β
150E22/P	285/70 R19.5	Ø 895 x 283	19.5 x 7.50	413	1986	1817	1990	863	872	2750	2671	125	80	235	158	880	877	2412	312	20440	19260	79	29	14	15	5 (MLC)
160E22/P					1986	1817	1990	844	871	2748	2652	125	80	235	158	880	885	2412	312	20440	19260	96	29	14	15	6 (MLL)

* MLC/MLL ...E28/32/P Fdp: H160

E28 Gearbox: # ZF6S1000 (1); ZF6AS1000 (1);
E28/32: ZF12AS1210 (1); ZF9S1110 (1); Allison 3000 (2)

Engine: F4A 6 Cyl.

Model	* Vehicle chassis weighted (kg) Chassis total	Front axle	Rear axle	Maximum admissible gross vehicle weight (kg) Chassis total max.	Front axle max.	Rear axle max	Gmin - Gmax mm	M kg	Semi-trailer rotate radius R1 mm	R2 mm	Remark
150E28/P 160E28/P	MLC 6065	3300	2765	21000	5300	16400 (10700+5700)	51 ÷ 339	14935			150E28/P
				22000	5800	16700 (10900+5800)	288 ÷ 481	15935			160E28/P
	MLL 6195	3410	2785	21000	5300	16400 (10700+5700)	10 ÷ 301	14805			150E28/P
				22000	5800	16700 (10900+5800)	251 ÷ 446	15805			160E28/P
150E32/P 160E32/P	MLC 6075	3310	2765	21000	5300	16400 (10700+5700)	47 ÷ 336	14925			150E32/P
				22000	5800	16700 (10900+5800)	285 ÷ 478	15925			160E32/P
	MLL 6205	3420	2785	21000	5300	16400 (10700+5700)	6 ÷ 297	14795			150E32/P
				22000	5800	16700 (10900+5800)	248 ÷ 443	15795			160E32/P

Opt. | Opt. 5300 (150E); 5800; 6100 (160E) | Opt. 10700+5700 (150E); 10900+5800 (160E); 11000 +6000 (160E)

Remark	Tyres Typ	Dimensions	Rims	R stat. S	Dimensions * C1	C2	C3	C	D	H	H1	N	N1	P	Q	T	T1	U	Z	ØW	ØR	cv	dv	α	γ	β
150E28/32	285/70 R19.5	Ø 895 x 283	19.5 x 7.50	413	1986	1817	1990	863	872	2747	2671	125	80	235	158	882	877	2412	312	20440	19260	76	29	14	15	5 (MLC)
160E28/32					1986	1817	1990	844	871	2745	2652	125	80	235	158	881	885	2412	312	20440	19260	93	29	14	15	6 (MLL)

Remark	Tyres Typ	Dimensions	Rims	R stat. S
Tyres	285/70 R19.5	Ø 895 x 283	19.5 x 7.50	413
	305/70 R19.5	Ø 923 x 305	19.5 x 8.25	424

* Weights and dimensions:
with driver, tool kit and accessories, standard tyres, # gearbox and longest overhang.
Fuel-tank and urea-tank brimmed.

Power take off			
Gearbox (1)	Gearbox (2)	Gearbox (3)	Gearbox (4)
580135 7789 DB / ZF	580136 0214 DB / Allison		
580136 0854 DB ; MULTIPOWER			

* Tolerances:
- Weights: ± 3%
- Dimensions from land line: ± 30 mm unloaded vehicle
  ± 20 mm loaded vehicle
- Diameters steering (ØW): ± 500 mm

S.T. SYSTEM TRUCK S.p.a.
Via Paesa 28 - 46048 ROVERBELLA (MN) IT
C.F. 02209770797 - P.IVA: 03117430235
Tel.+39.0376.696809
e-mail: info@stsystemtruck.com
PEC: stsystemtruck@legalmail.it

Rev. 5 - 07.03.2016 - Aggiunto foglio 2 - PT
Rev. 4 - 12.01.2016 - Sostituita traversa chiusura 50.50.00.0123 con 50.50.00.0179 - PM
Rev. 3 - 18.03.2015 - Sostituita traversa 50.50.00.0085 con 50.50.00.0126 - SM
Rev. 2 - 06.03.2015 - Modificato sbalzo posteriore - PT
Rev. 1 - 12.01.2015 - Modificato cartiglio - PT

Pos.	Q.tà	Designazione, materiale, dimensione, ecc.					Codice	Modifiche
Materiale		Unificazione	Trattamento	Caratteristiche meccaniche	Massa kg	Unità di misura lineari: mm angoli:°sessagesimali	Codice grezzo	Formato disegno .....
Disegnato da P. Toppano		Controllato da P. Martini	Data 28.02.2014	Scala	Quote senza indicazione di tolleranza secondo tabella UNI EN 22768/1, con grado di precisione medio			Codice fornitore .....

S.T. System Truck S.p.A.
via Paesa, 28 - I 46048 Roverbella (MN)
tel. +39 0376 696809 - info@stsystemtruck.com

Disegno di proprietà della S.T. System Truck S.p.A. Vietata la riproduzione non autorizzata.
Property of S.T. System Truck S.p.A. Reproduction not permitted, all rights reserved.

TITOLO
IVECO EUROCARGO 210E/P - 220E/P (TYPE: ST IG160E2CA) WB=5670
WITH 3RD REAR STEERING AXLE

N° DISEGNO 55.01.02.0037 | Modifica 5 del 07.03.16 | Foglio 2/2

Varianti - versioni: I? - C??11??????0A?AP2 H
Variants - versions:

Disegno per omologazione
Drawing for type-approval

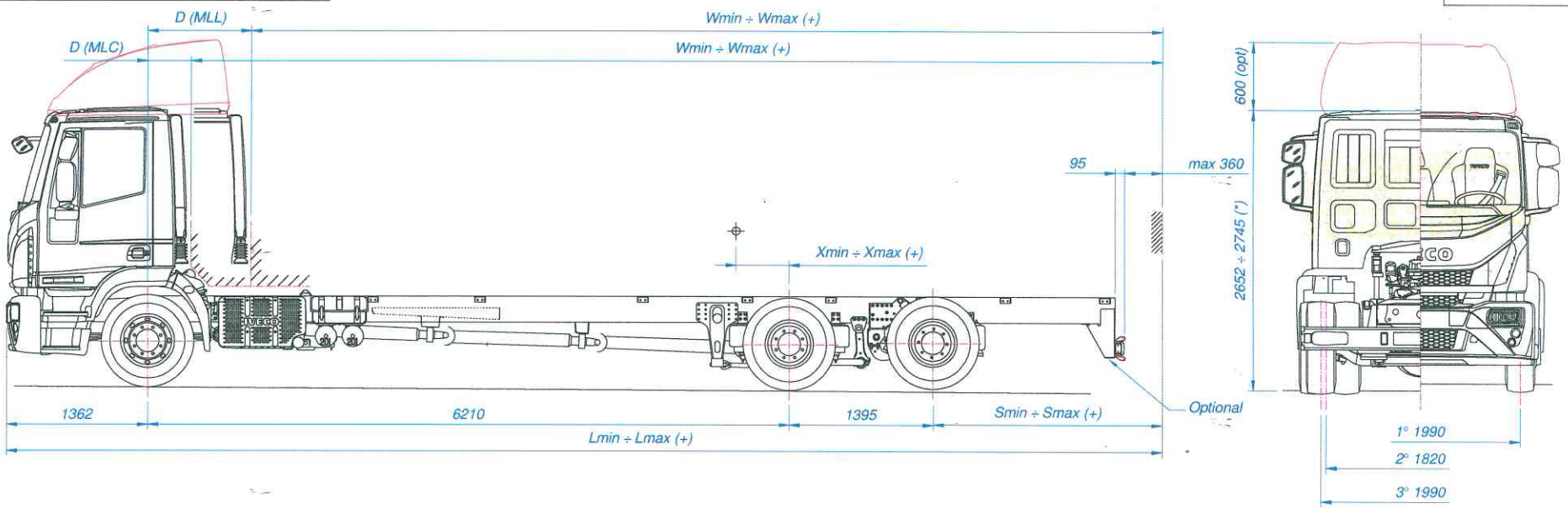

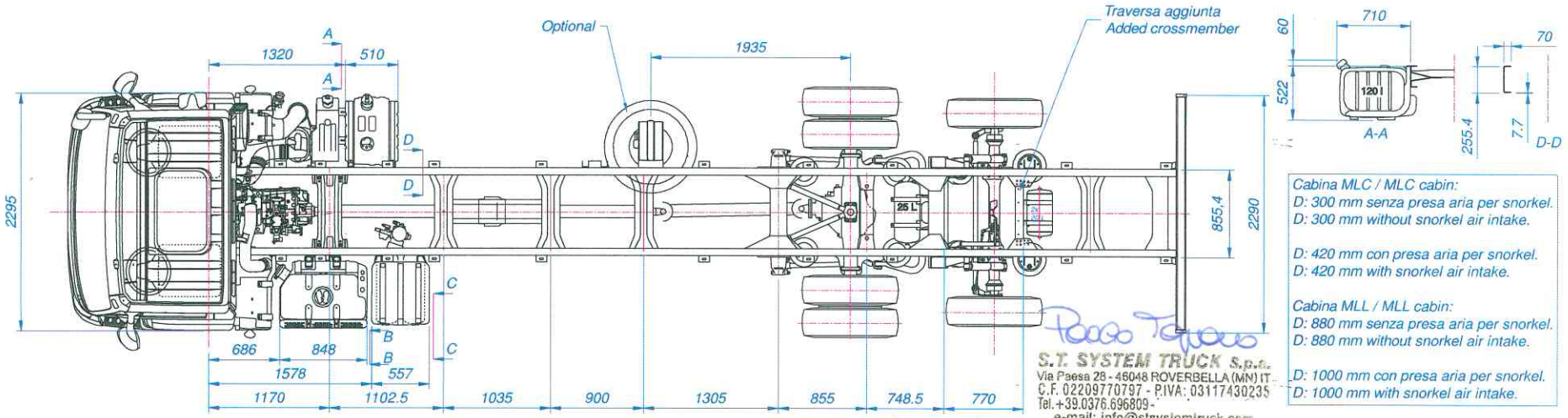

Cabina MLC / MLC cabin:
D: 300 mm senza presa aria per snorkel.
D: 300 mm without snorkel air intake.

D: 420 mm con presa aria per snorkel.
D: 420 mm with snorkel air intake.

Cabina MLL / MLL cabin:
D: 880 mm senza presa aria per snorkel.
D: 880 mm without snorkel air intake.

D: 1000 mm con presa aria per snorkel.
D: 1000 mm with snorkel air intake.

S.T. SYSTEM TRUCK S.p.a.
Via Paesa 28 - 46048 ROVERBELLA (MN) IT
C.F. 02209770797 - P.IVA: 03117430235
Tel.+39.0376.696809 -
e-mail: info@stsystemtruck.com
PEC: stsystemtruck@legalmail.it

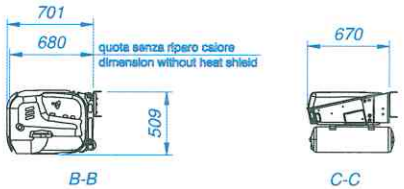

(+): vedere scheda informativa.
(+): see Information Document.

(*) Dimensioni con pneumatici 285/70 R19.5 (Rstat=413 mm).
Con pneumatici 305/70 R19.5 le quote vanno aumentate di 11 mm.

(*) Dimensions with tyres 285/70 R19.5 (Rstat=413 mm).
With tyres 305/70 R19.5 the measures are increased by 11 mm.

Pos.	Q.tà	Designazione, materiale, dimensione, ecc.					Codice	Modifiche
Materiale		Unificazione	Trattamento	Caratteristiche meccaniche	Massa kg	Unità di misura lineari: mm angoli: °sessagesimali	Codice grezzo	Formato disegno
.....		.....	.....	.....	.....		.....	A3 UNI 936
Disegnato da		Controllato da	Data	Scala	Quote senza indicazione di tolleranza secondo tabella UNI EN 22768/1, con grado di precisione m			Codice fornitore
P. Toppano		P. Martini	28.02.2014	1 : --				.....

S.T. System Truck S.p.A.
via Paesa, 28 - I 46048 Roverbella (MN)
tel. +39 0376 696809 - info@stsystemtruck.com

Disegno di proprietà della S.T. System Truck S.p.A. Vietata la riproduzione non autorizzata.
Property of S.T. System Truck S.p.A. Reproduction not permitted, all rights reserved.

TITOLO
SCHEMA TELAIO IVECO 150E - 160E (TIPO: ST IG160E2CA) P=6210
CON 3° ASSE POSTERIORE STERZANTE

N° DISEGNO	Modifica	Foglio
55.01.02.0038	7 del 09.04.19	1/2

Rev. 7 - 09.04.2019 - Nuovo sbalzo posteriore (non richiede modifica) - PT
Rev. 6 - 16.11.2017 - Cambiata forma della dima n. 20 - MC
Rev. 5 - 07.03.2016 - Aggiunto foglio 2 - PT
Rev. 4 - 14.07.2015 - Cabina MY2015 - PT
Rev. 3 - 18.03.2015 - Sostituita traversa 50.50.00.0085 con 50.50.00.0126 - SM
Rev. 2 - 18.03.2015 - Sostituita traversa 50.50.00.0085 con 50.50.00.0126 - SM
Rev. 1 - 12.01.2015 - modificato cartiglio - PT

* MLC/MLL ...E21/P Fdp: H160

E21 Gearbox: # ZF6S800 (1); ZF6AS800 (1); ZF9S75 (1); Allison 2500 (2)

Engine: F4A 4 Cyl.

Model	* Vehicle chassis weighted (kg) Chassis total	Front axle	Rear axle	Maximum admissible gross vehicle weight (kg) Chassis total max.	Front axle max.	Rear axle max	Gmin - Gmax mm	M kg	Semi-trailer rotate radius R1 mm	R2 mm	Remark
150E21/P 160E21/P	MLC 5880	3150	2730	21000	5300	16400 (10700+5700)	157 ÷ 467	15120			150E21/P
				22000	5800	16700 (10900+5800)	408 ÷ 616	16120			160E21/P
	MLL 6010	3260	2750	21000	5300	16400 (10700+5700)	114 ÷ 426	14990			150E21/P
				22000	5800	16700 (10900+5800)	370 ÷ 579	15990			160E21/P
				Opt.	Opt. 5300 (150E); 5800 6100 (160E)	Opt. 10700+5700 (150E); 10900+5800 (160E); 11000 +6000 (160E)					

Remark	Tyres Typ	Dimensions	Rims	R stat. S	Dimensions * C1	C2	C3	C	D	H	H1	N	N1	P	Q	T	T1	U	Z	ØW	ØR	cv	dv	α	γ	β
150E21/P	285/70 R19.5	Ø 895 x 283	19.5 x 7.50	413	1986	1817	1990	863	872	2754	2671	125	80	235	158	878	877	2412	312	21830	20200	83	29	14	14	6
160E21/P					1986	1817	1990	844	871	2752	2652	125	80	235	158	878	885	2412	312	21830	20200	100	29	14	14	6

* MLC/MLL ...E25/P Fdp: H160

E25 Gearbox: # ZF6S800 (1); ZF6AS800 (1); ZF9S75 (1); ZF12AS1210 (1); Allison 3000 (2)

Engine: F4A 6 Cyl.

Model	* Vehicle chassis weighted (kg) Chassis total	Front axle	Rear axle	Maximum admissible gross vehicle weight (kg) Chassis total max.	Front axle max.	Rear axle max	Gmin - Gmax mm	M kg	Semi-trailer rotate radius R1 mm	R2 mm	Remark
150E25/P 160E25/P	MLC 6030	3270	2760	21000	5300	16400 (10700+5700)	110 ÷ 423	14970			150E25/P
				22000	5800	16700 (10900+5800)	366 ÷ 576	15970			160E25/P
	MLL 6160	3380	2780	21000	5300	16400 (10700+5700)	66 ÷ 381	14840			150E25/P
				22000	5800	16700 (10900+5800)	327 ÷ 538	15840			160E25/P
				Opt.	Opt. 5300 (150E); 5800 6100 (160E)	Opt. 10700+5700 (150E); 10900+5800 (160E); 11000 +6000 (160E)					

Remark	Tyres Typ	Dimensions	Rims	R stat. S	Dimensions * C1	C2	C3	C	D	H	H1	N	N1	P	Q	T	T1	U	Z	ØW	ØR	cv	dv	α	γ	β
150E25/P	285/70 R19.5	Ø 895 x 283	19.5 x 7.50	413	1986	1817	1990	863	872	2749	2671	125	80	235	158	881	877	2412	312	21830	20200	78	29	14	14	6
160E25/P					1986	1817	1990	844	871	2747	2652	125	80	235	158	880	885	2412	312	21830	20200	95	29	14	14	6

* MLC/MLL ...E22/P Fdp: H160

E22 Gearbox: # ZF6S800 (1); ZF6AS800 (1); ZF9S75 (1); ZF12AS1210 (1); Allison 3000 (2)

Engine: F4A 6 Cyl.

Model	* Vehicle chassis weighted (kg) Chassis total	Front axle	Rear axle	Maximum admissible gross vehicle weight (kg) Chassis total max.	Front axle max.	Rear axle max	Gmin - Gmax mm	M kg	Semi-trailer rotate radius R1 mm	R2 mm	Remark
150E22/P 160E22/P	MLC 5970	3245	2725	21000	5300	16400 (10700+5700)	119 ÷ 431	15030			150E22/P
				22000	5800	16700 (10900+5800)	374 ÷ 583	16030			160E22/P
	MLL 6100	3355	2745	21000	5300	16400 (10700+5700)	75 ÷ 389	14900			150E22/P
				22000	5800	16700 (10900+5800)	334 ÷ 545	15900			160E22/P
				Opt.	Opt. 5300 (150E); 5800 6100 (160E)	Opt. 10700+5700 (150E); 10900+5800 (160E); 11000 +6000 (160E)					

Remark	Tyres Typ	Dimensions	Rims	R stat. S	Dimensions * C1	C2	C3	C	D	H	H1	N	N1	P	Q	T	T1	U	Z	ØW	ØR	cv	dv	α	γ	β
150E22/P	285/70 R19.5	Ø 895 x 283	19.5 x 7.50	413	1986	1817	1990	863	872	2750	2671	125	80	235	158	880	877	2412	312	21830	20200	79	29	14	14	6
160E22/P					1986	1817	1990	844	871	2748	2652	125	80	235	158	880	885	2412	312	21830	20200	96	29	14	14	6

* MLC/MLL ...E28/32/P Fdp: H160

E28 Gearbox: # ZF6S1000 (1); ZF6AS1000 (1);
E28/32: ZF12AS1210 (1); ZF9S1110 (1); Allison 3000 (2)

Engine: F4A 6 Cyl.

Model	* Vehicle chassis weighted (kg) Chassis total	Front axle	Rear axle	Maximum admissible gross vehicle weight (kg) Chassis total max.	Front axle max.	Rear axle max	Gmin - Gmax mm	M kg	Semi-trailer rotate radius R1 mm	R2 mm	Remark
150E28/P 160E28/P	MLC 6120	3330	2790	21000	5300	16400 (10700+5700)	87 ÷ 401	14880			150E28/P
				22000	5800	16700 (10900+5800)	346 ÷ 557	15880			160E28/P
	MLL 6250	3440	2810	21000	5300	16400 (10700+5700)	42 ÷ 359	14750			150E28/P
				22000	5800	16700 (10900+5800)	306 ÷ 519	15750			160E28/P
150E32/P 160E32/P	MLC 6130	3340	2790	21000	5300	16400 (10700+5700)	82 ÷ 398	14870			150E32/P
				22000	5800	16700 (10900+5800)	342 ÷ 553	15870			160E32/P
	MLL 6260	3450	2810	21000	5300	16400 (10700+5700)	37 ÷ 355	14740			150E32/P
				22000	5800	16700 (10900+5800)	302 ÷ 515	15740			160E32/P
				Opt.	Opt. 5300 (150E); 5800 6100 (160E)	Opt. 10700+5700 (150E); 10900+5800 (160E); 11000 +6000 (160E)					

Remark	Tyres Typ	Dimensions	Rims	R stat. S	Dimensions * C1	C2	C3	C	D	H	H1	N	N1	P	Q	T	T1	U	Z	ØW	ØR	cv	dv	α	γ	β
150E28/32	285/70 R19.5	Ø 895 x 283	19.5 x 7.50	413	1986	1817	1990	863	872	2747	2671	125	80	235	158	882	877	2412	312	21830	20200	76	29	14	14	
160E28/32					1986	1817	1990	844	871	2745	2652	125	80	235	158	881	885	2412	312	21830	20200	93	29	14	14	

Remark	Tyres Typ	Dimensions	Rims	R stat. S
Tyres	285/70 R19.5	Ø 895 x 283	19.5 x 7.50	413
	305/70 R19.5	Ø 923 x 305	19.5 x 8.25	424

* Weights and dimensions:
with driver, tool kit and accessories, standard tyres, # gearbox and longest overhang.
Fuel-tank and urea-tank brimmed.

Power take off			
Gearbox (1)	Gearbox (2)	Gearbox (3)	Gearbox (4)
580135 7789 DB / ZF	580136 0214 DB / Allison		
580136 0854 DB : MULTIPOWER			

* Tolerances:
- Weights: ± 3%
- Dimensions from land line: ± 30 mm unloaded vehicle
  ± 20 mm loaded vehicle
- Diameters steering (ØW): ± 500 mm

S.T. SYSTEM TRUCK S.p.a.
Via Paesa 28 - 46048 ROVERBELLA (MN) IT
C.F. 02209770797 - P.IVA: 03117430235
Tel.+39.0376.696809 -
e-mail: info@stsystemtruck.com
PEC: stsystemtruck@legalmail.it

Rev. 7 - 09.04.2019 - Mod. foglio 1 - PT
Rev. 5 - 07.03.2016 - Aggiunto foglio 2 - PT
Rev. 4 - 12.01.2016 - Sostituita traversa chiusura 50.50.00.0123 con 50.50.00.0179 - PM
Rev. 3 - 18.03.2015 - Sostituita traversa 50.50.00.0085 con 50.50.00.0126 - SM
Rev. 2 - 06.03.2015 - Modificato sbalzo posteriore - PT
Rev. 1 - 12.01.2015 - Modificato cartiglio - PT

Pos.	Q.tà	Designazione, materiale, dimensione, ecc.					Codice	Modifiche
Materiale		Unificazione	Trattamento	Caratteristiche meccaniche	Massa kg	Unità di misura lineari: mm angoli:°sessagesimali	Codice grezzo	Formato disegno
.....		.....	.....	.....	.....		.....	.....
Disegnato da		Controllato da	Data	Scala	Quote senza indicazione di tolleranza secondo tabella UNI EN 22768/1, con grado di precisione medio			Codice fornitore
P. Toppano		P. Martini	28.02.2014	.....				.....

S.T. System Truck S.p.A.
via Paesa, 28 - I 46048 Roverbella (MN)
tel. +39 0376 696809 - info@stsystemtruck.com

Disegno di proprietà della S.T. System Truck S.p.A. Vietata la riproduzione non autorizzata.
Property of S.T. System Truck S.p.A. Reproduction not permitted, all rights reserved.

TITOLO
IVECO EUROCARGO 210E/P - 220E/P (TYPE: ST IG160E2CA) WB=6210 WITH 3RD REAR STEERING AXLE

N° DISEGNO	Modifica	Foglio
55.01.02.0038	7 del 09.04.19	2/2

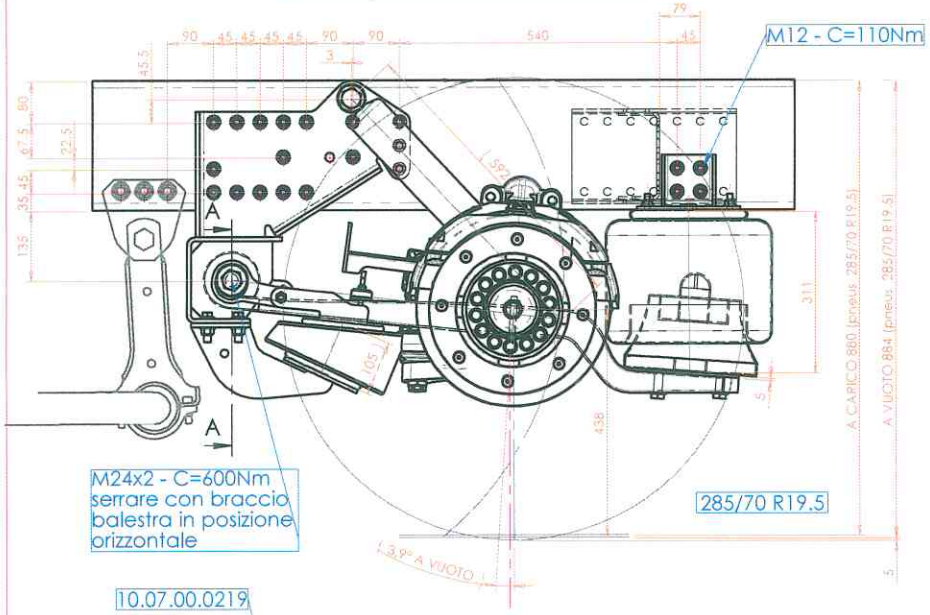

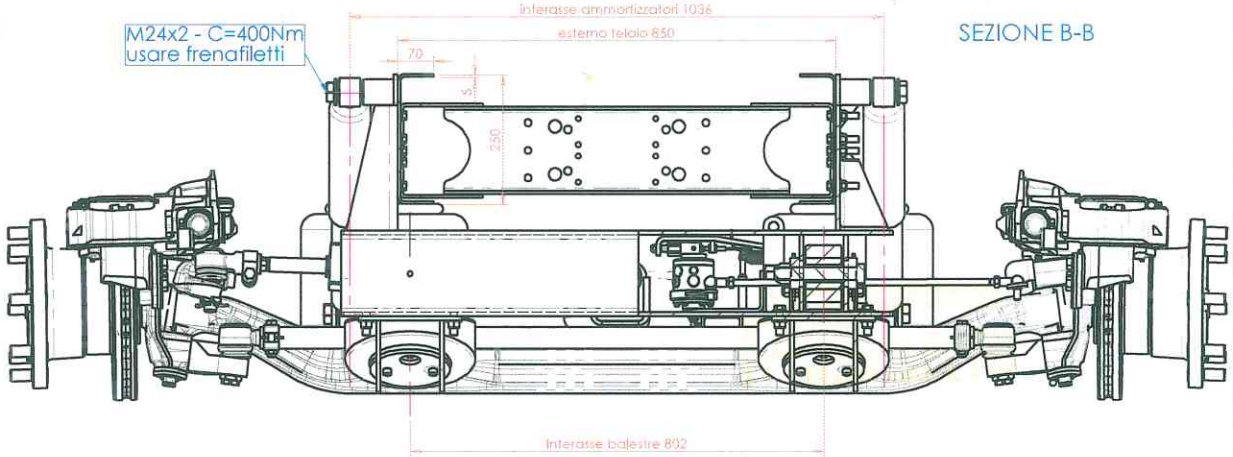

SEZIONE B-B

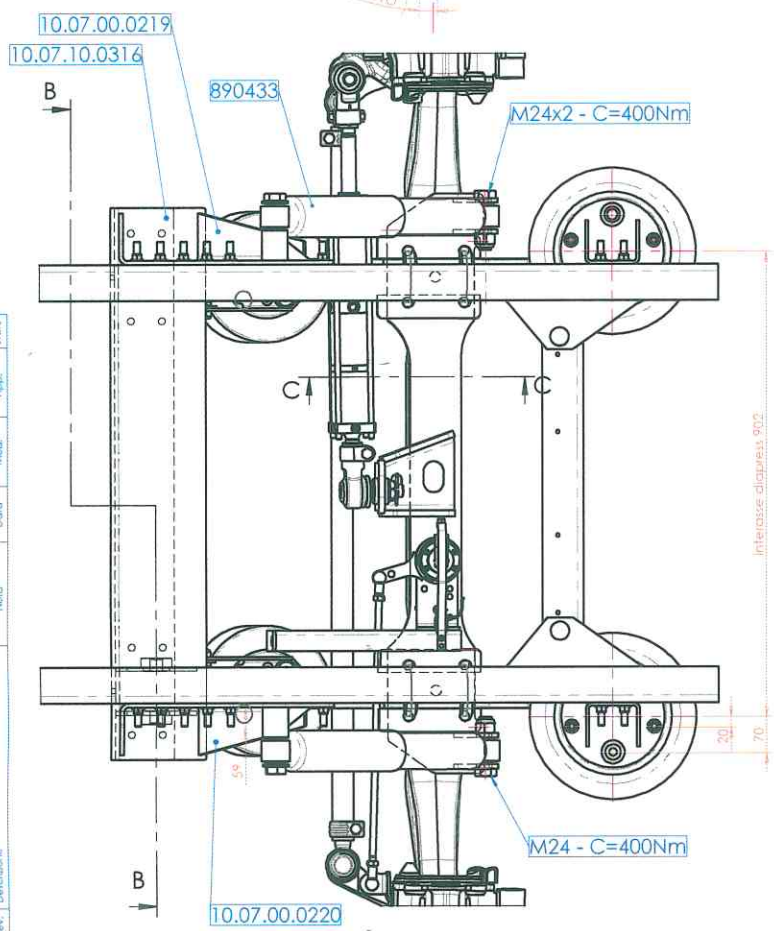

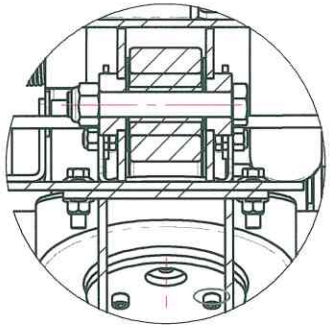

SEZIONE A-A
SCALA 1 : 5

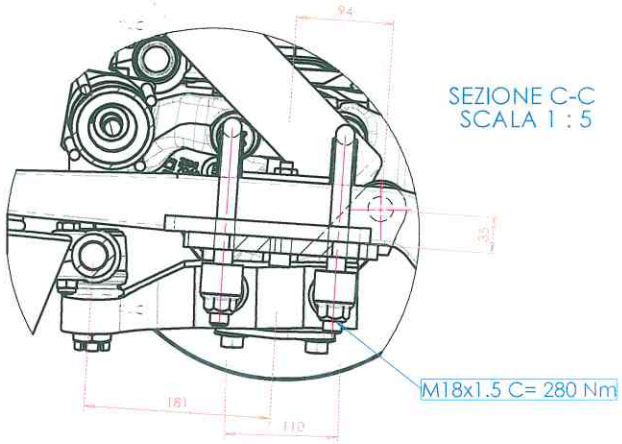

SEZIONE C-C
SCALA 1 : 5

L AMMORT. 428-688	H DIAPRESS 192-550	H SOLLEV. 51-216	H VEICOLO ASSE AGG. A VUOTO	H VEICOLO ASSE AGG. A CARICO	H ASSE MOTORE A CARICO
537	192	141	812	807	escursione -80
592	311	110	884	880	871
688	563	55	1012	1008	escursione +130

S.T. SYSTEM TRUCK S.p.a.
Via Paesa 28 - 46046 ROVERBELLA (MN) IT
C.F. 02209770797 - P.IVA: 03117430235
Tel.+39.0376.696809 -
e-mail: info@stsystemtruck.com
PEC: stsystemtruck@legalmail.it

Rev.	Descrizione	Nota	Data	Mod.	App.	Stato
2	Modificato attacco cilindro su piastra cod.10.07.05.0180		17/10/2014	L.Tognolio	L.Tognolio	A
1	Sostituito supporto snsp. da cod.10.07.00.0186 a cod.10.07.00.0210		18/07/2014	L.Tognolio	L.Tognolio	A
0	Prima approvazione		27/02/2014		M.Sembenini	A

Disegnato con : Modificare solo con: Drawing with: Modify only with: SolidWorks	Formato disegno Format Drawing: A3 UNI 936	Materiale Material: --	Trattamento termico Heat treatment: --	Finitura superficiale Surface finishing: --	Massa kg Weight kg: -
Quote senza indicazione di tolleranza secondo tabella UNI EN 22768/1, con grado di precisione MEDIO. Measures without tolerance according to indication according to UNI EN 22768/1, with a degree of precision MEDIUM	Unità di misura Unit of measure: lineari - linear: mm; angoli: gradi sessagesimali; angles: sexagesimal degrees	Disegnato da Drawing by: M.SEMBENINI	Controllato da Checked by: P.Martini	Data Date: 18/02/2014	Scala Scale: 1:10
ISO 9001:2008 essetti — S.T. System Truck S.p.A. via Paesa, 28 - I 46048 Roverbella (MN) tel. +39 0376 696809 www.stsystemtruck.com --- info@stsystemtruck.com	Disegno di proprietà della S.T. System Truck S.p.A. Vietata la riproduzione non autorizzata. Property of S.T. System Truck S.p.A. Reproduction not permitted, all rights reserved.	Descrizione / Description: SOSPENSIONE POST. PNEUM. PER ASSE STERZ. - IVECO EUROCARGO ML 150E/P ML 160E/P CON 3° ASSE POSTERIORE STERZANTE			
		Codice / Code: 10.01.00.0030	Disegno / Drawing: 10.01.00.0030		Foglio Sheet: 1 / 2

CONTATTI USURA FRENI

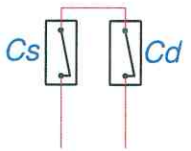

collegamento "in serie" con il cavo usura freni dell'asse motore

LEGENDA
Cs - CONTATTO SU PINZA SINISTRA (APERTO CON PATTINI USURATI)
Cd - CONTATTO SU PINZA DESTRA (APERTO CON PATTINI USURATI)

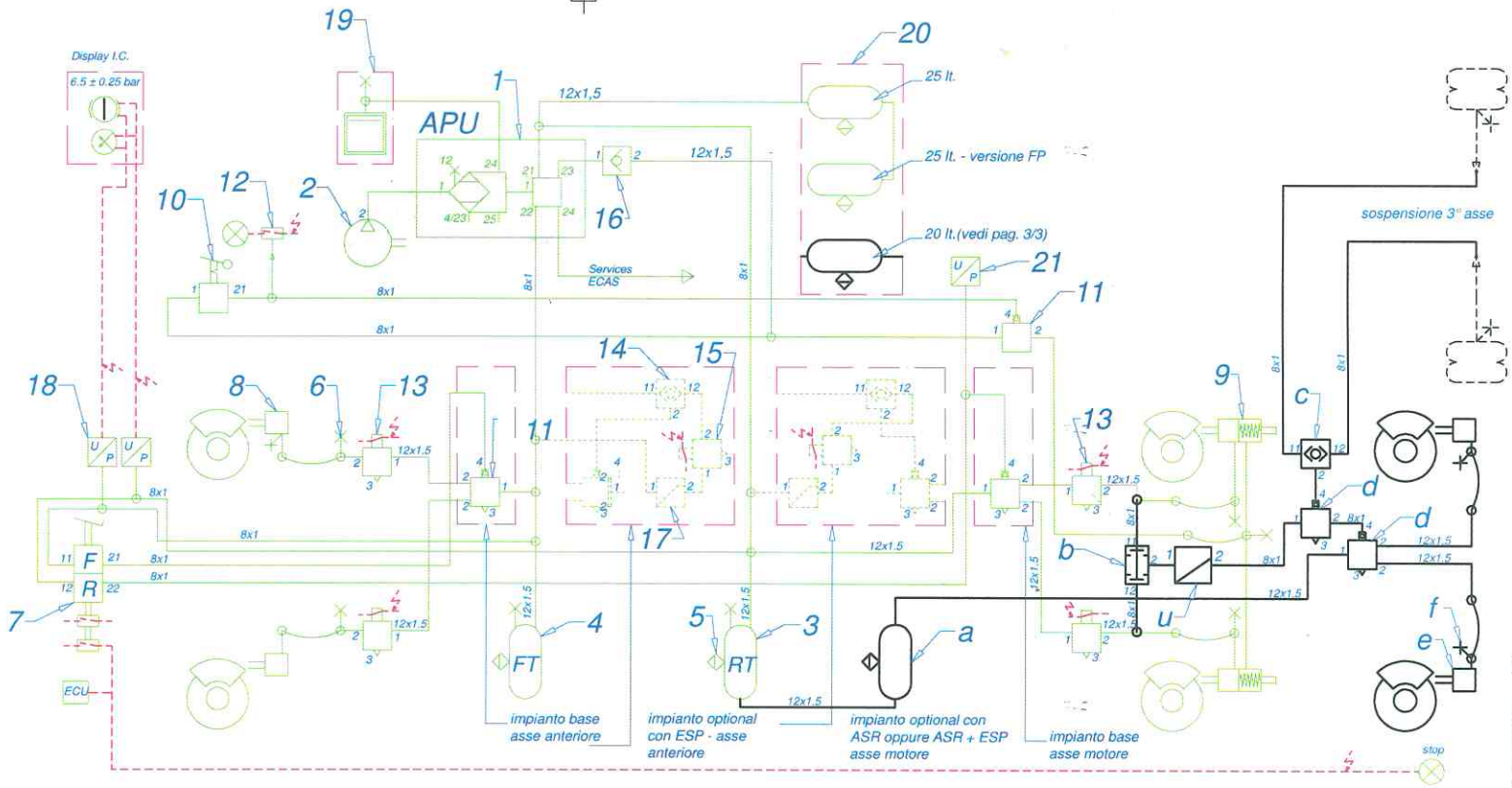

LEGENDA
1 - A.P.U. Essicatore con regolatore 11 bar - Valvola di protezione a 4 vie 7.5/6.5 bar.
2 - Compressore monocilindrico 225 cc (optionale 360 cc).
3 - Serbatoio aria asse posteriore 20 lt.
4 - Serbatoio aria asse anteriore 20 lt.
5 - Valvola di spurgo.
6 - Presa per controllo pressione.
7 - Distributore di comando freno - autolimitato 7.6 ± 0.3 bar oppure 9.2 ± 0.5 bar.
8 - Cilindro freno 22".
9 - Cilindro freno, combinato con molla 18/27".
10 - Distributore a mano comando freni a molla.
11 - Valvola relay.
12 - Interruttore di bassa pressione - 6.6 ± 0.2 bar.
13 - Modulatore A.B.S.
14 - Doppia valvola di arresto.
15 - Valvola per A.S.R. / E.S.P. (optional).
16 - Valvola di ritenuta.
17 - Valvola limitatrice 8.5 bar - con A.S.R. / E.S.P. (optional).
18 - Sensore di pressione doppio.
19 - Valvola di sicurezza (optional).
20 - Serbatoi aria per la sospensione.
21 - Sensore di pressione.

Componenti aggiunti per l'allestimento 6x2:
a - Serbatoio aria 20 lt con valvola di spurgo.
b - Selettore di circuito - utilizzo p minima.
c - Selettore di circuito - utilizzo p massima.
d - Valvola relay.
e - cilindro freno a membrana tipo 20".
f - Presa controllo pressione.
u - Valvola di taglio (2:1).

Schema impianto pneumatico sospensioni e servizi: vedi foglio 3/3

S.T. SYSTEM TRUCK s.p.a.
Via Paesa 28 - 46048 ROVERBELLA (MN) IT
C.F. 02209770797 - P.IVA: 03117430235
Tel.+39.0376.696809 -
e-mail: info@stsystemtruck.com
PEC: stsystemtruck@legalmail.it

Disegnato da	Controllato da	Data	Scala	Quote senza indicazione di tolleranza secondo tabella UNI EN 22768/1, con grado di precisione	Modifiche
P. Martini	.....	01.02.2014	.....		Formato disegno A3 UNI 936

S.T. System Truck S.p.A.
via Paesa, 28 - I 46048 Roverbella (MN)
tel. +39 0376 696809 - info@stsystemtruck.com

Disegno di proprietà della S.T. System Truck S.p.A. - Vietata la riproduzione non autorizzata.
Property of S.T. System Truck S.p.A.- Reproduction not permitted, all rights reserved.

TITOLO: IMPIANTO FRENANTE - 3° ASSE POSTERIORE AGGIUNTO SU IVECO ML 4X2 P FP - SENZA RIMORCHIABILE

N° DISEGNO	Modifica	Foglio
25.01.05.0028	4 del 17.01.2020	1/3

Rev. 4 del 17.01.2020 - Eliminati raccordi calibrati, modificato relè R3 in temporizzato - PM
Rev. 3 del 12.01.2015 - Modificato cartiglio - PT
Rev. 2 del 23.07.2014 - Aggiunto schema impianto comn sezione rimorchiabile - PT
Rev. 1 del 14.04.2014 - Aggiornamento - PM

CONTATTI USURA FRENI

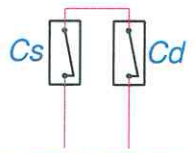

collegamento "in serie" con il cavo usura freni dell'asse motore

LEGENDA
Cs - CONTATTO SU PINZA SINISTRA (APERTO CON PATTINI USURATI)
Cd - CONTATTO SU PINZA DESTRA (APERTO CON PATTINI USURATI)

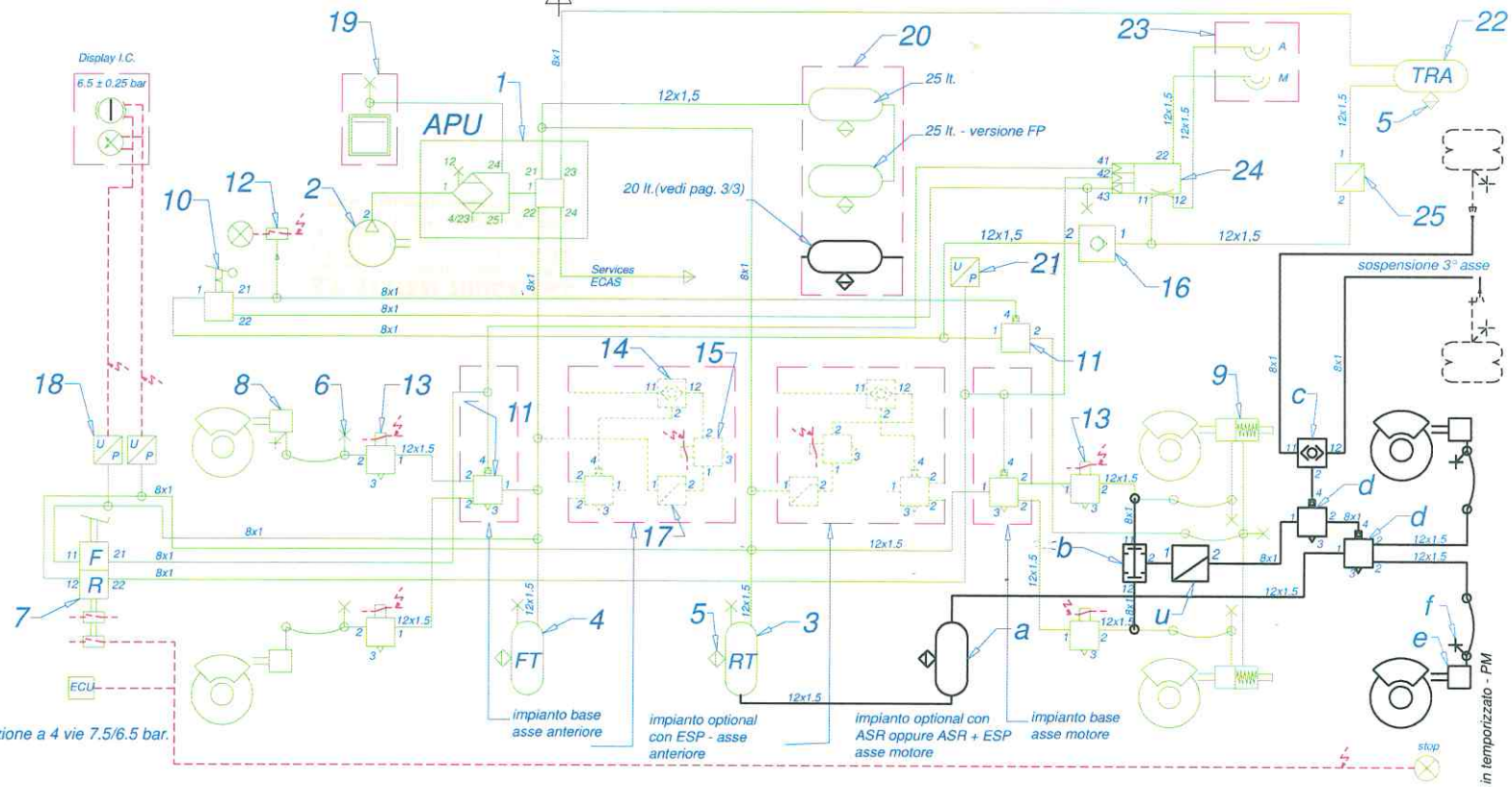

LEGENDA
1 - A.P.U. Essicatore con regolatore 11 bar - Valvola di protezione a 4 vie 7.5/6.5 bar.
2 - Compressore monocilindrico 225 cc (optionale 360 cc).
3 - Serbatoio aria asse posteriore 20 lt.
4 - Serbatoio aria asse anteriore 20 lt.
5 - Valvola di spurgo.
6 - Presa per controllo pressione.
7 - Distributore di comando freno - autolimitato 7.6 ± 0.3 bar oppure 9.2 ± 0.5 bar.
8 - Cilindro freno 22".
9 - Cilindro freno, combinato con molla 18/27".
10 - Distributore a mano comando freni a molla.
11 - Valvola relay.
12 - Interruttore di bassa pressione - 6.6 ± 0.2 bar.
13 - Modulatore A.B.S.
14 - Doppia valvola di arresto.
15 - Valvola per A.S.R. / E.S.P. (optional).
16 - Valvola di ritenuta.
17 - Valvola limitatrice 8.5 bar - con A.S.R. / E.S.P. (optional).
18 - Sensore di pressione doppio.
19 - Valvola di sicurezza (optional).
20 - Serbatoi aria per la sospensione.
21 - Sensore di pressione.
22 - Serbatoio aria rimorchio 15 lt.
23 - Giunto accoppiamento rimorchio (ISO).
24 - Valvola controllo rimorchio (pred. 0.2 bar).
25 - Valvola limitatrice 8.5 bar.

Componenti aggiunti per l'allestimento 6x2:
a - Serbatoio aria 20 lt con valvola di spurgo.
b - Selettore di circuito - utilizzo p minima.
c - Selettore di circuito - utilizzo p massima.
d - Valvola relay.
e - cilindro freno a membrana tipo 20".
f - Presa controllo pressione.
u - Valvola di taglio (2:1).

S.T. SYSTEM TRUCK S.p.a.
Via Paesa 28 - 46048 ROVERBELLA (MN) IT
C.F. 02209770797 - P.IVA: 03117430235
Tel.+39.0376.696809 -
e-mail: info@stsystemtruck.com
PEC: stsystemtruck@legalmail.it

Schema impianto pneumatico sospensioni e servizi: vedi foglio 3/3

Rev. 4 del 17.01.2020 - Eliminati raccordi calibrati, modificato relè R3 in temporizzato - PM
Rev. 3 del 12.01.2015 - Modificato cartiglio - PT
Rev. 2 del 23.07.2014 - Aggiunto schema impianto comn sezione rimorchiabile - PT
Rev. 1 del 14.04.2014 - Aggiornamento - PM

Disegnato da	Controllato da	Data	Scala	Quote senza indicazione di tolleranza secondo tabella UNI EN 22768/1, con grado di precisione	Formato disegno
P. Martini	.....	01.02.2014	.....		A3 UNI 936

S.T. System Truck S.p.A.
via Paesa, 28 - I 46048 Roverbella (MN)
tel. +39 0376 696809 - info@stsystemtruck.com

Disegno di proprietà della S.T. System Truck S.p.A. - Vietata la riproduzione non autorizzata.
Property of S.T. System Truck S.p.A.- Reproduction not permitted, all rights reserved.

TITOLO: IMPIANTO FRENANTE - 3° ASSE POSTERIORE AGGIUNTO SU IVECO ML 4X2 P FP - CON RIMORCHIABILE

N° DISEGNO	Modifica	Foglio
25.01.05.0028	4 del 17.01.2020	2/3

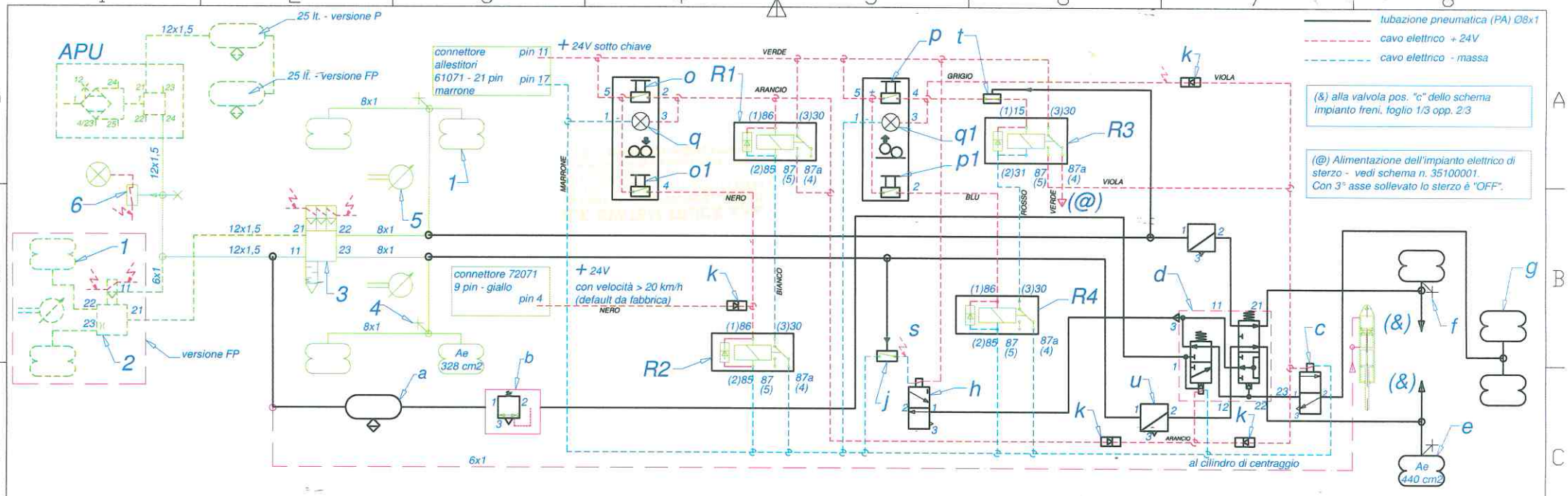

(°) Quando viene premuto il pulsante "p" il relé "r3", autoritenuto, comanda le elettrovalvole "c" e "d", il 3° asse viene sollevato. Se la pressione nella sospensione dell'asse motore aumenta a 6.5 bar o più, il pressostato "t" si apre interrompendo il circuito di ritenuta del relé "r3" temporizzato con ritardo allo stacco di 15 s: il sollevatore viene disattivato e la sospensione del 3° asse rialimentata. L'esclusione volontaria del sollevatore automatico è controllata tramite il pulsante "p1" ed il relé "r4".

(+) Quando viene premuto il pulsante "o", si arma il relé "r1", autoritenuto, attivando l'elettrovalvola ed il deviatore "d" e ponendo le molle pneumatiche sospensione 3° asse in scarico. Il pressostato "j", comandato dall'aumento della pressione nella sospensione dell'asse motore, attiva l'elettrovalvola"h" intercettando lo scarico dell'aria dalla sospensione del 3° asse, limitando l'aumento di carico sull'asse motore entro il 30%. In caso di aumento della velocità, al raggiungimento dei 20 km/h il relé "r2" viene attivato, provocando l'apertura del contatto e quindi disattivando il relé "r1" e l'elettrovalvola "d" e la trasposizione di carico. Agendo sul pulsante "o1" si spegne volontariamente il traspositore.

Schema impianto pneumatico freni: vedi foglio 1/3 (senza rimorchiabile) oppure 2/3 (con rimorchiabile)

LEGENDA

1 - Molla pneumatica della sospensione.
2 - Elettrovalvola ECAS (asse anteriore).
3 - Elettrovalvola ECAS (asse motore).
4 - Presa per controllo pressione.
5 - Sensore di livello.
6 - Pressostato pneumatico (6.6 ± 0.2 bar).

Componenti aggiunti per l'allestimento con 3° asse.

a - Serbatoio aria, 20 lt.
b - Valvola limitatrice (5.9 bar).
c - Elettrovalvola N.C. di comando del sollevatore 3° asse (°).
d - Valvola deviatrice a due sezioni - con Elettrovalvola N.C. (comando sollevatore e trasferitore di carico) (°) (+).
e - Molla pneumatica sospensione 3° asse.
f - Presa controllo pressione.
g - Molla pneumatica dispositivo sollevatore.
h - Elettrovalvola N.A. - controllo del traspositore di carico (+).
j - Pressostato N.A. - controllo del traspositore di carico - 8 bar (+).
k - Diodo.
o - Pulsante NA per comando traspositore di carico (ausilio allo spunto) (+).
o1 - Pulsante NA per esclusione del traspositore di carico (+).
p - Pulsante NA per comando sollevatore del 3° asse (°).
p1 - Pulsante NA per esclusione volontaria del sollevatore del 3° asse (°).
q - Luce spia in cabina (inserimento del dispositivo traspositore di carico).
q1 - Luce spia in cabina (inserimento del sollevatore del 3° asse).
r1 - Relé elettrico, contatto N.A. - (inserimento del dispositivo traspositore di carico).
r2 - Relé elettrico, contatto N.C. - (esclusione del dispositivo traspositore di carico).
r3 - Relé elettrico, contatto N.A. - (inserimento sollevatore 3°asse) - temporizzato con ritardo allo stacco di 15 s.
r4 - Relé elettrico, contatto N.C. - (esclusione sollevatore 3°asse).
t - Pressostato N.C. per esclusione automatica del sollevatore del 3° asse - 6.5 bar.
u - Valvola di taglio (2:1).

S.T. SYSTEM TRUCK s.p.a.
Via Paesa 28 - 46048 ROVERBELLA (MN) IT
C.F. 02209770797 - P.IVA: 03117430235
Tel.+39.0376.696809 -
e-mail: info@stsystemtruck.com
PEC: stsystemtruck@legalmail.it

Rev.	Modifiche
Rev. 4 del 17.01.2020	Eliminati raccordi calibrati, modificato relè R3 in temporizzato - PM
Rev. 3 del 12.01.2015	Modificato cartiglio - PT
Rev. 2 del 23.07.2014	Aggiunto schema impianto comn sezione rimorchiabile - PT
Rev. 1 del 14.04.2014	Aggiornamento - PM

Disegnato da	Controllato da	Data	Scala	Quote senza indicazione di tolleranza secondo tabella UNI EN 22768/1, con grado di precisione	Formato disegno
P. Martini	.....	01.02.2014	.....	.....	A3 UNI 936

S.T. System Truck S.p.A.
via Paesa, 28 - I 46048 Roverbella (MN)
tel. +39 0376 696809 - info@stsystemtruck.com

Disegno di proprietà della S.T. System Truck S.p.A. - Vietata la riproduzione non autorizzata.
Property of S.T. System Truck S.p.A.- Reproduction not permitted, all rights reserved.

TITOLO IMPIANTO PNEUMATICO - 3° ASSE POSTERIORE AGGIUNTO SU IVECO ML 4X2 P FP - sollevatore automatico e traspositore di carico

N° DISEGNO	Modifica	Foglio
25.01.05.0028	4 del 17.01.2020	3/3

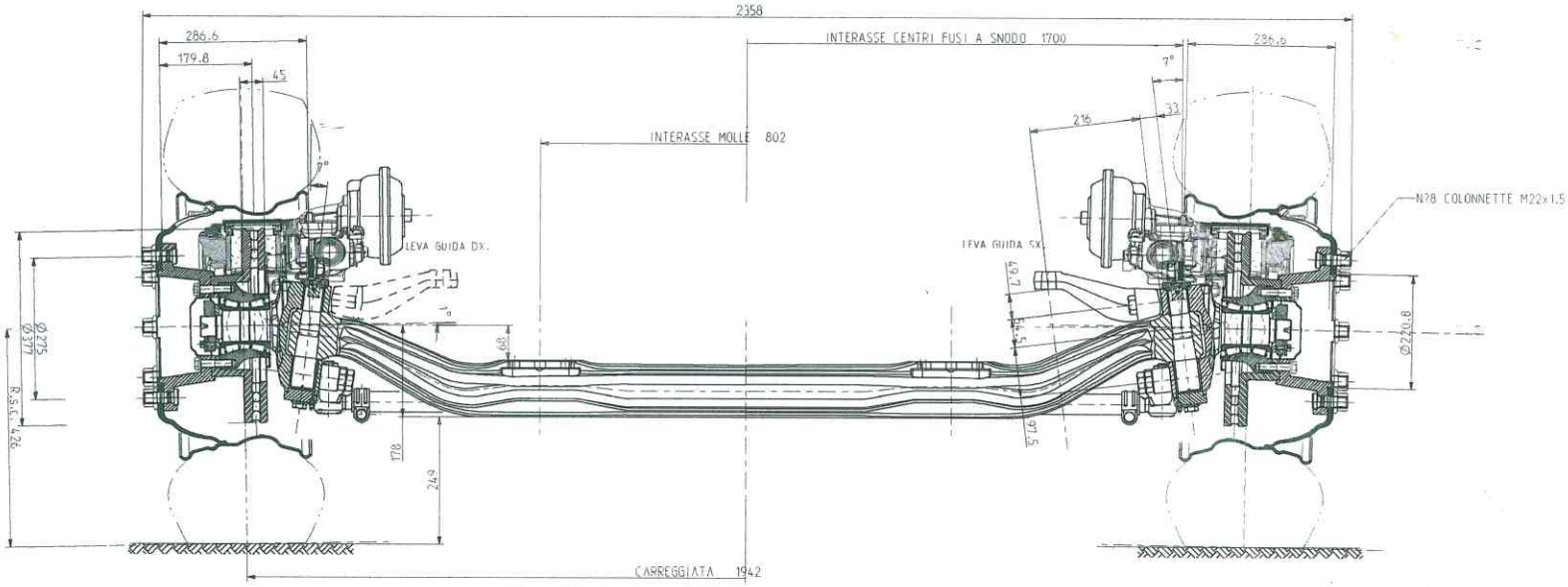

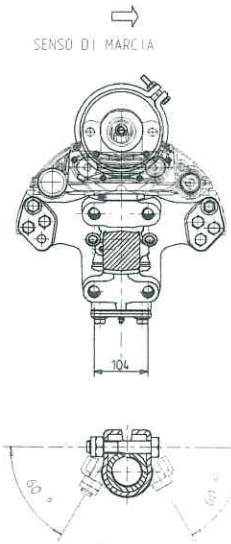

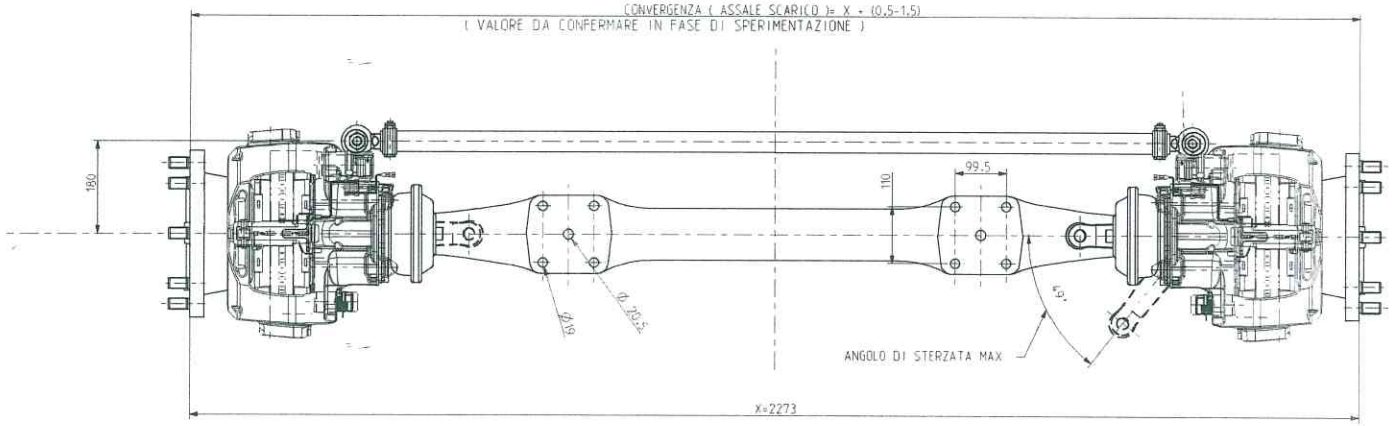

SEZIONE PARZIALE A-A (scala 1:2,5)
POSIZIONAMENTO DEL MORSETTO BARRA TRASVERSALE RIFERITO ALLA SEZIONE DEL CORPO ASSALE

GAW (kg)	6100	
PESO-ASSALE COMPLETO A SECCO (kg)	308	DA DEFINIRE IN FASE DI SPERIMENTAZ.

CAD DRAWING
HANDLING ON CAD SYSTEM ONLY

STANDARDS richiamati
Referenced
Mentioned

Scala
Modello
Scale 1:5

C.S.O.
Iveco Std. IB-0011

Prescrizioni generali
Allgemeine Vorschriften
General rules
Iveco Std. 18-2999

	Date	Name
Draw by	05/2005	GOSETTO
Checked by	.	.
Standard	.	.
Approved	E009	Approved

Modello/Modell/Model
5860 C.L. - EURO 4

Origin:

Index Indice Indice	Codice comunicazione modifiche Aenderungs-Mitteilungs-Nr. Modification Notice Code	Data Datum Date	Nome Name Name
A0	1-2C2AMY-001-009	11.04.05	GF

IVECO
Iveco SpA

Replaced for:

Replaces by:

Materiale/Werkstoff/Material

Massa kg
Masse
Mass

Designazione-Bezeichnung-Designation

SCHEMA ASSALE
(CARREGGIATA LARGA)

No. 7187045 D B 40-6521

Sheet

Proprietà della Iveco S.p.A. Senza autorizzazione scritta della Società il presente disegno non potrà essere utilizzato per la costruzione dei oggetti rappresentati nè sarà comunicato a terzi o riprodotto. La società proprietaria tutela i propri diritti a norma di legge.

Alle Eigentümerrechte sind Iveco S.p.A. vorbehalten. Ohne schriftliche Genehmigung darf diese Zeichnung weder zur Herstellung des dargestellten Gegenstandes noch weiter noch reproduziert bzw. Dritten übergeben werden. Jede Rechts-Verletzung wird gerichtlich verfolgt.

All proprietary rights reserved by Iveco S.p.A. This drawing shall not be communicated, nor in any way utilized, for the manufacture of the component or unit herein illustrated and must not be released to other parties, without written consent. Any infringement will be legally pursued.

S.T. SYSTEM TRUCK S.p.a.
Via Passo 26 - 46048 ROVERBELLA (MN) IT
C.F. 02209770797 - P.IVA: 03117430235
Tel.+39.0376.696809
e-mail: info@stsystemtruck.com
PEC: stsystemtruck@legalmail.it

Publication Pubblicazione PARI

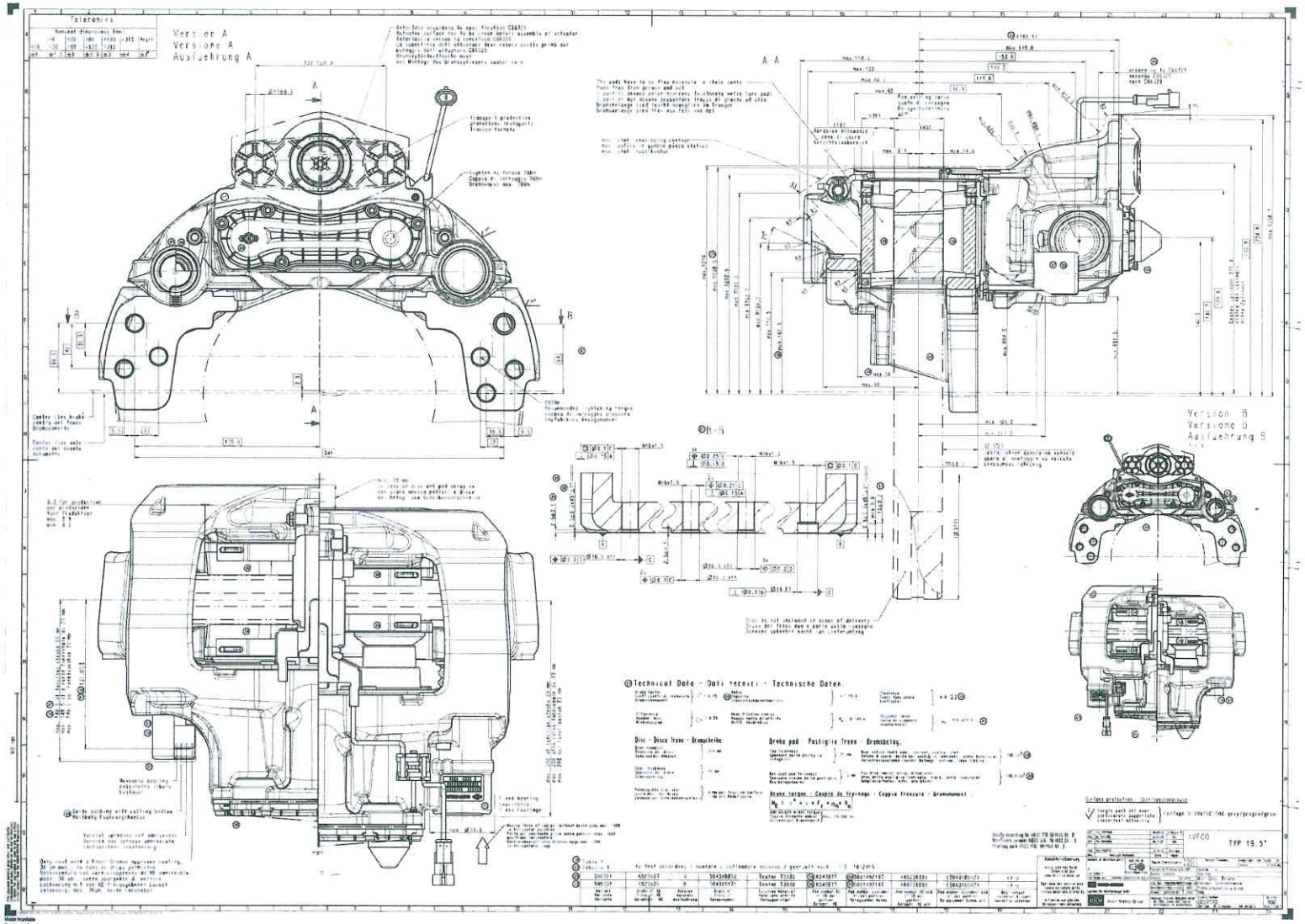

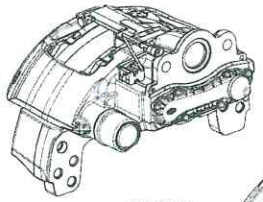

504185601 EZ
Scala: 1:2

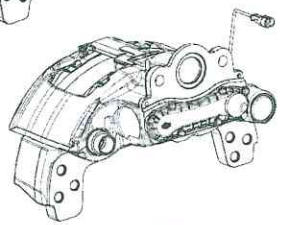

50415603 EZ
Scala: 1:2

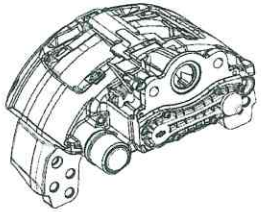

504318871 EZ
Scala: 1:2

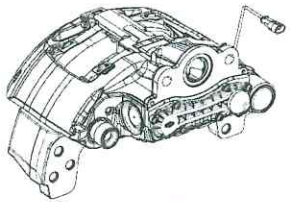

504318872 EZ
Scala: 1:2

IL DISPOSITIVO DEVE RIPORTARE IL NOME O IL MARCHIO DEI FORNITORI LA SIGLA E L'ANNO DATA DI FABBRICAZIONE SECONDO IVECO Std. 10-0412

PARTICOLARE DA MARCHIARE SECONDO NORMA IVECO MARCHIO IVECO STD 18-0604

504079031 UY
504079032 KZ

CAD DRAWING
IMPRESSO DA CAD SYSTEM ONLY

to test according / geprueft nach /contrare c collaudare secondo - I.S. 18-2415

Verificare secondo IVECO STD. 18-1600 Cl. B
Verify according to IVECO STD. 18-1600 Cl. B
Prueftag nach IVECO STD. 18-1600 Cl. B

9	5000001	6021027	A	504318872		Tendar 73030 con pattini	504078077	5001408187	1						
8	5000001	6025020	B	504318871		Tendar 73030 con pattini	504078077	5001408187	1						
7	5000001	6015027	A	504318872		Tendar 73030	6025020	504318842	1						
6	5000001	6015020	B	504318871		Tendar 73030	6025020	504318842	1						
5	5000001	6013015	A	504318872		Perno 4140	6015020		1						
4	5000001	6013016	B	504318871		Perno 4140	6015020		1						
3	5000001	6013014	A	504318872		Perno 4140	6015020		1						
2	5000001	6013014	B	504318871		Perno 4140	6015020		1						
1	5000001	5000108	A	504078033		Perno 4140	20000007		1						
	5000001	5000107	B	504078033		Perno 4140	20000007		1						

Bemerkungen/Osservazioni

S.T. SYSTEM TRUCK S.p.a.
Via Passa 28 - 46048 ROVERBELLA (MN) IT
C.F. 02209770797 - P.IVA: 03117430235
Tel.+39.0376.696809 -
e-mail: info@stsystemtruck.com
PEC: stsystemtruck@legalmail.it

18-2415

IVECO STD 18-0306

CAD

A5	1.MOSMA(0.01)(2)		
A4	1.SCW(1.MO1.01)(2)		
A3	1.SLPN(M.0.01-1)(2)	1.5 (2)	MD
A2	1.SKBMA (0.01-1)(2)	2x1.5 (2)	MD
A1	1.GKSOT-01(0-1)(2)	4x1.5 (2)	MD
A0	1.GKSVU1-01(0-1)(2)	4x1.5 (2)	MD

FLOATING CALLIPER - COMPLETE

Iveco SpA

504079030 DL 52-7454

504079030 DL52-7454

504079030 DL 52-7454

504079030 DL 52-7454

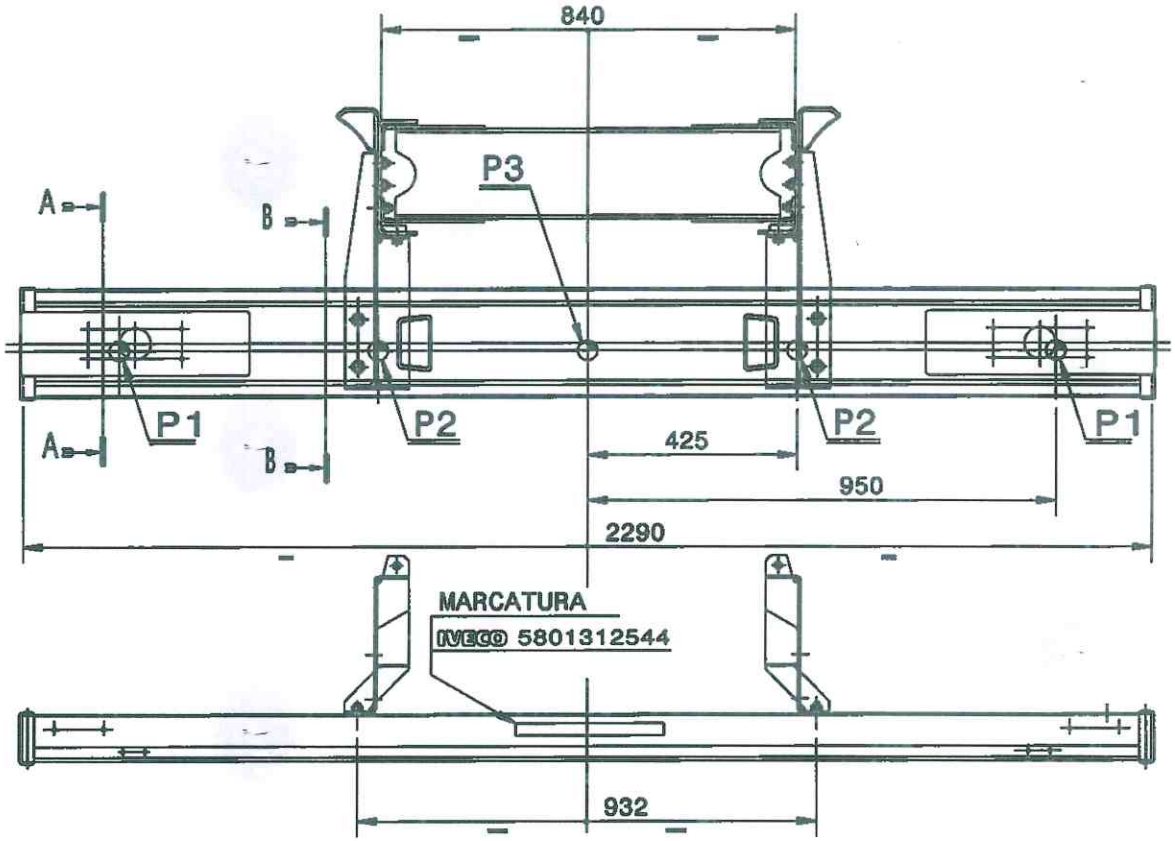

SEZ.A-A (SCALA 1:5)

SEZ.B-B (SCALA 1:5)

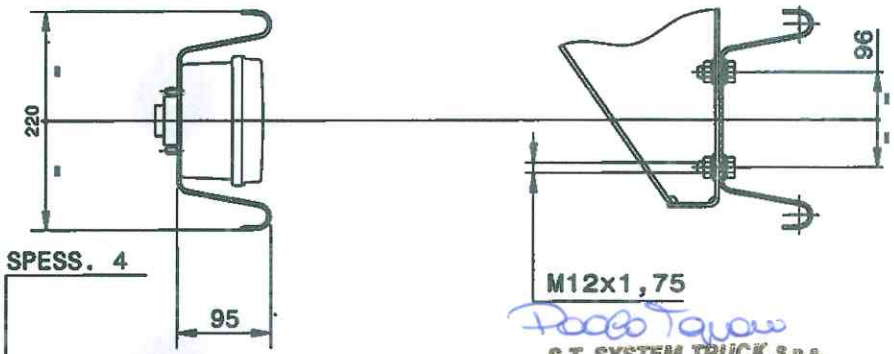

SPESS. 4

MATERIALE CON Rs ≥ 680 N/mm²

MODULO Wyt = 35964 mm³

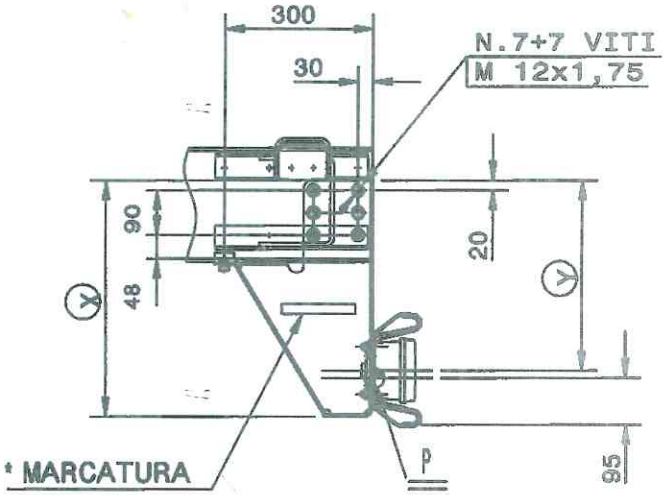

MENSOLA TIPO "A"	X =456	Y =363
MENSOLA TIPO "B"	X =496	Y =403
MENSOLA TIPO "C"	X =536	Y =443

*** MARCATURA:**

MENSOLA TIPO "A"=	IVECO 500360347
MENSOLA TIPO "B"=	IVECO 500330869
MENSOLA TIPO "C"=	IVECO 500360349

A1) AGGIUNTO FOGLIO 2/2

Modifiche/Aenderungen/Modifications

CAD DRAWING
HANDLING ON CAD SYSTEM ONLY

Tutti i diritti riservati. Questo documento non può essere riprodotto o utilizzato senza il consenso della IVECO S.p.A
All rights reserved. This document must not be reproduced or in any way utilized without the written consent of IVECO S.p.A
Alle rechte vorbehalten. Diese unterlage darf ohne schriftliche genehmigug von IVECO S.p.A. weder reproduziert noch verwendet werden.

S.T. SYSTEM TRUCK S.p.a.
Via Piave 28 - 46048 ROVERBELLA (MN) IT
C.F. 02209770797 - P.IVA: 03117430235
Tel.+39.0376.696809 -
e-mail: info@stsystemtruck.com
PEC: stsystemtruck@legalmail.it

Model	190E					
Scale / Massstab / Scale						Disegnazione: REAR UNDERRIDE GUARD LAYOUT FINO A 20 Ton. — Lex Code 164065
	Date	Name	A1	12ATD01009092	M.G	
Drawn by	02/10/2009	AZZANA Emanuele	Indice / Index / Index	Codice comunicazione mod. / Aenderungs-Mitteg.-Nr. / Modification Notice Code	Data / Datum / Date	Firma / Name / Name
Checked by	05/05/2010					
Department	E092	Approved	IVECO Iveco SpA		No 5801312550 DD 50-6624	Sheet 1/2

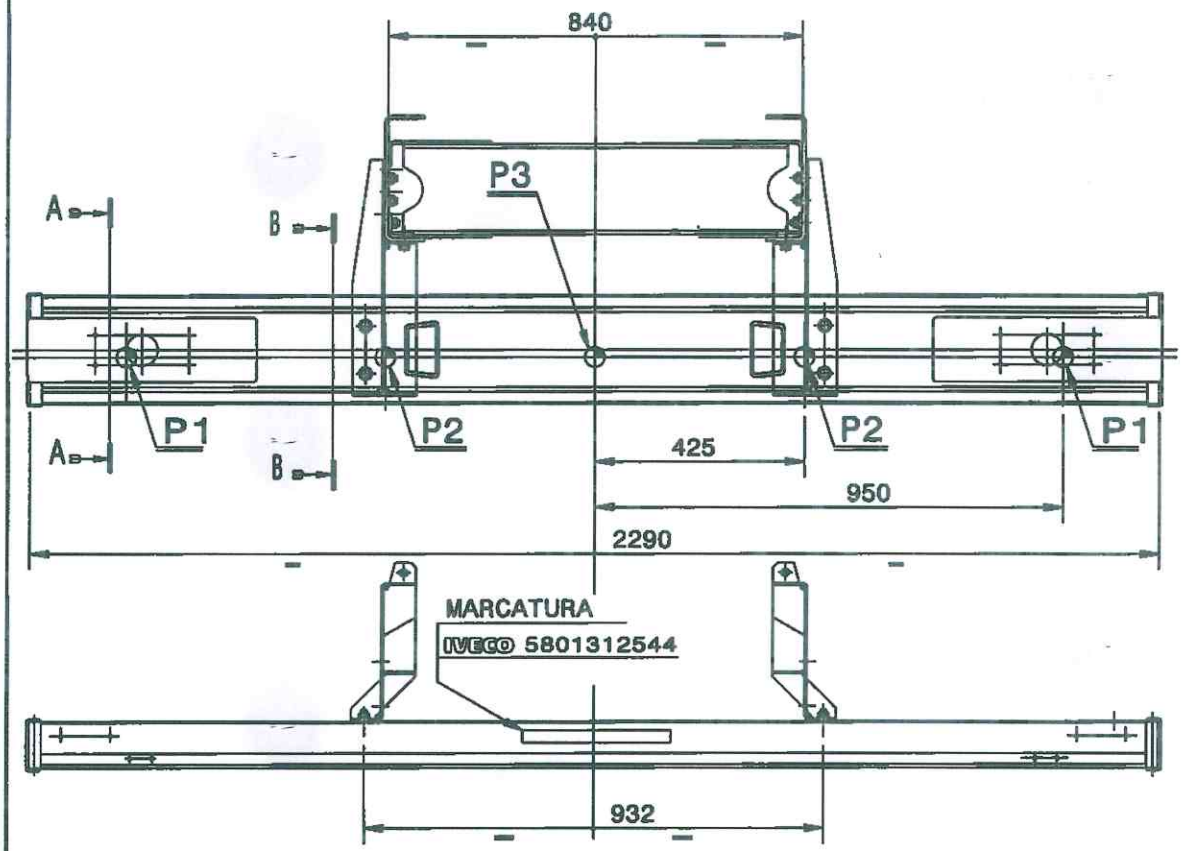

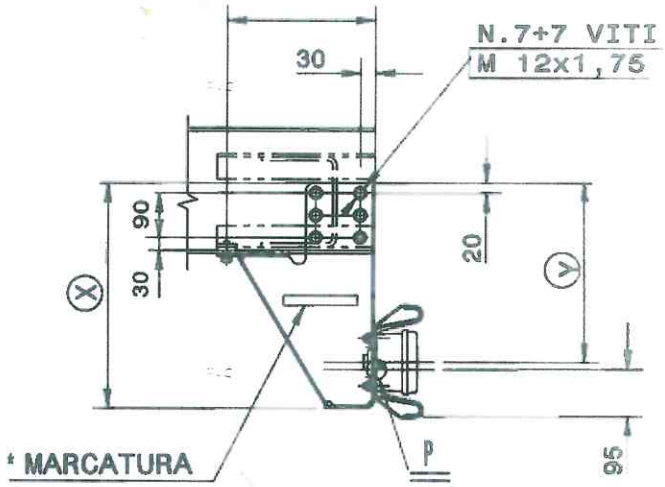

MENSOLA TIPO "A"	X =350	Y =272
MENSOLA TIPO "B"	X =382	Y =304
MENSOLA TIPO "C"	X =418	Y =340
MENSOLA TIPO "D"	X =450	Y =372

*** MARCATURA:**

MENSOLA TIPO "A"=	IVECO 5801508889
MENSOLA TIPO "B"=	IVECO 5801508892
MENSOLA TIPO "C"=	IVECO 5801508893
MENSOLA TIPO "D"=	IVECO 5801508895

SEZ.A-A (SCALA 1:5)

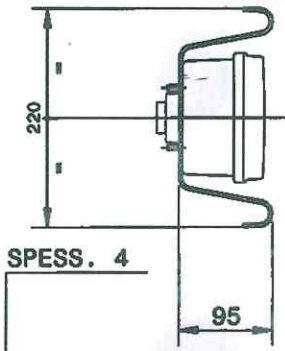

SEZ.B-B (SCALA 1:5)

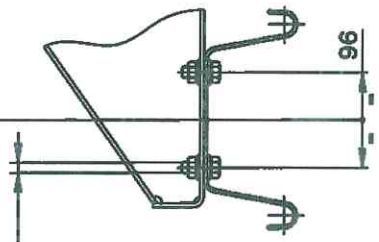

SPESS. 4

M12x1,75

MATERIALE CON Rs ≥ 680 N/mm²

MODULO Wyt = 35964 mm³

CAD DRAWING
HANDLING ON CAD SYSTEM ONLY

A1) AGGIUNTO FOGLIO 2/2

Modifiche/Aenderungen/Modifications

Tutti i diritti riservati. Questo documento non può essere riprodotto o utilizzato senza il consenso della IVECO S.p.A
All rights reserved. This document must not be reproduced or in any way utilized without the written consent of IVECO S.p.A
Alle rechte vorbehalten. Diese unterlage darf ohne schriftliche genehmigug von IVECO S.p.A. weder reproduziert noch verwendet werden.

S.T. SYSTEM TRUCK S.p.a.
Via Pesse 28 - 46046 ROVERBELLA (MN) IT
C.F. 02209770797 - P.IVA: 03117430235
Tel.+39.0376.696809
e-mail: info@stsystemtruck.com
PEC: stsystemtruck@legalmail.it

Model	190E					
Scala / Massstab / Scale						Disegnazione: REAR UNDERRIDE GUARD LAYOUT FINO A 20 Ton. — Lex Code 184065
	Date	Name	A1	12ATD01009092		M.G
Drawn by	02/10/2009	MAZZANA Emanuele	Indice / Index	Codice comunicazione mod. / Aenderungs-Mitteg.-Nr. / Modification Notice Code	Data / Datum / Date	Nome / Name / Name
Checked by	05/05/2010					
Department	E092	Approved	IVECO Iveco SpA		No 5801312550 DD 50-6624	Sheet 2/2

S.T. SYSTEM TRUCK S.p.A.
Trasformazioni e Soluzioni per Veicoli Industriali

I - 46048 Roverbella (MN) - via Paesa, 28
Tel. +39 0376 696809 - Fax +39 0376 1760180
P.I. 03117430235 - C.F. 02209770797
e-mail: info@stsystemtruck.com
web: www.stsystemtruck.com

COPIA CONFORME ALL'ORIGINALE
S.T. SYSTEM TRUCK S.p.A.
Via Paesa 28 - 46048 ROVERBELLA (MN) IT
C.F. 02209770797 - P.IVA: 03117430235
Tel. +39.0376.696809 -
e-mail: info@stsystemtruck.com
PEC: stsystemtruck@legalmail.it

Spett.le
Ministero delle Infrastrutture e dei Trasporti
Direzione Generale per la Motorizzazione
via G. Caraci, 36
I - 00157 Roma (RM)

Oggetto: nomine e deleghe - Deposito firme

La presente ANNULLA e SOSTITUISCE la precedente datata 12.01.2015.

Il sottoscritto **Roman Giannino** nato a Legnago (VR), il 10.05.1956, e residente a Legnago (VR), in piazza della Costituzione, nella sua qualità di Legale Rappresentante della ditta **S.T. SYSTEM TRUCK S.p.A.** con sede legale e stabilimento produttivo in **via Paesa 28, Roverbella (MN), Italia**

DICHIARA

che le persone:

- autorizzate a firmare le **dichiarazioni di conformità** ed i **certificati di origine** relativi ai veicoli trasformati dalla suddetta casa costruttrice,
- incaricate alla **trattazione delle pratiche di omologazione** presso il Ministero delle Infrastrutture e dei Trasporti,
- autorizzate a firmare le **dichiarazioni per l'immatricolazione** relativi ai veicoli trasformati dalla suddetta casa costruttrice,
- autorizzate a sottoscrivere le **richieste di trasposizione** delle omologazioni europee per il rilascio dei codici di immatricolazione presso il Ministero delle Infrastrutture e dei Trasporti,

sono indistintamente:

1. ing. **Martini Paolo** nato a Verona (VR), il 10.03.1954
   residente a Verona, in strada del Casalino, 18
   codice fiscale MRTPLA54C10L781Y

2. sig. **Roman Giannino** nato a Legnago (VR), il 10.05.1956
   residente a Legnago (VR), in piazza della Costituzione, 20
   codice fiscale RMNGNN56E10E512C

Il sottoscritto si impegna inoltre a comunicare tempestivamente qualsiasi variazione riguardante le deleghe conferite.

Si sottoscrive per adesione e deposito delle firme autografe e si allegano copie fotostatiche dei documenti di identità dei sottoscrittori (art. 21, comma 1 del D.P.R. n. 445/2000).

Roverbella (MN), 28.09.2018

Firma legale rappresentante
.....
(G. Roman)

Per accettazione:

Firma 1
.....
(P. Martini)

Firma 2
.....
(G. Roman)

Sistema Qualità Certificato
ISO 9001:2015
N° certificato: 11 057 01

COPIA CONFORME ALL'ORIGINALE

Paolo Tagliabue

S.T. SYSTEM TRUCK S.p.A.
Via Paesa 28 - 46048 ROVERBELLA (MN) IT
C.F. 02209770797 - P.IVA: 03117430235
Tel.+39.0376.696809 -
e-mail: info@stsystemtruck.com
PEC: stsystemtruck@legalmail.it

CERTIFICATO DI CONFORMITÀ CE
EC CERTIFICATE OF CONFORMITY
VEICOLI INCOMPLETI
INCOMPLETE VEHICLES

Il sottoscritto
The undersigned

certifica che il veicolo:
hereby certifies that the vehicle:

0.1. Marca (denominazione commerciale del costruttore):
Make (trade name of manufacturer):

0.2. Tipo:
Type:

Variante:
Variant:

Versione:
Version:

0.2.1. Nome commerciale:
Commercial name:

0.2.2. Per i veicoli omologati in più fasi, documentazione di omologazione del veicolo nella fase iniziale / precedente:
For multi-stage approved vehicles, type-approval information of the base / previous stages vehicle:

Tipo:
Type:

Variante:
Variant:

Versione:
Version:

Numero di omologazione e numero dell'estensione:
Type-approval number, extension number:

0.4. Categoria di appartenenza del veicolo:
Vehicle category:

0.5. Nome e indirizzo del costruttore:
Name and address of manufacturer:

S.T. System Truck S.p.A.
via Paesa, 28 - I 46048 Roverbella (MN)

0.5.1. Per i veicoli omologati in più fasi, ragione sociale e indirizzo del fabbricante del veicolo nella fase iniziale / precedente del veicolo:
For multi-stage approved vehicles, company name and address of the manufacturer of the base/previous stage(s) vehicle:

0.6. Collocazione e metodo di applicazione delle targhe regolamentari:
Location and method of attachment of the statutory plates:

Collocazione del numero di identificazione del veicolo:
Location of the vehicle identification number:

0.9. Nome e indirizzo dell'eventuale rappresentante del costruttore:
Name and address of the manufacturer's representative (if any):

0.10. Numero di identificazione del veicolo:
Vehicle identification number:

è conforme sotto tutti i profili al tipo descritto nell'omologazione
conforms in all respects to the type described in approval
rilasciata in data e non può per essere immatricolato in modo permanente senza omologazioni ulteriori.
issued on and cannot be permanently registered without further approvals.

Roverbella (MN),

(Firma): .....
(Signature):

Caratteristiche generali di costruzione
General construction characteristics

1. Numero degli assi: Numero delle ruote:
Number of axles: Number of wheels:
1.1. Numero e posizione degli assi a ruote gemellate:
Number and position of axles with twin wheels:
2. Assi sterzanti (numero, posizione):
Steered axles (number, position):
3. Assi motori (numero, posizione, interconnessione):
Powered axles (number, position, interconnection):

Dimensioni principali
Main dimensions

4. Passo:
Wheelbase:
4.1. Interasse:
Axle spacing:
5.1. Lunghezza massima ammissibile:
Maximum permissible length:
6.1. Larghezza massima ammissibile:
Maximum permissible width:
8. Avanzamento (max e min) della ralla dei veicoli trattori per semirimorchi:
Fifth wheel lead for semi-trailer towing vehicle (maximum and minimum):
12.1 Sbalzo posteriore massimo ammissibile:
Maximum permissible rear overhang:

Masse
Masses

14. Massa in ordine di marcia del veicolo incompleto:
Mass in running order of the incomplete vehicle:
14.1. Distribuzione di tale massa tra gli assi:
Distribution of this mass amongst the axles:
1. kg - 2. kg - 3. kg - 4. kg
14.2. Massa effettiva del veicolo incompleto:
Actual mass of the incomplete vehicle:
15. Massa minima del veicolo una volta completato:
Minimum mass of the vehicle when completed:
15.1. Distribuzione di tale massa tra gli assi:
Distribution of this mass amongst the axles:
1. kg - 2. kg - 3. kg - 4. kg
16. Masse massime tecnicamente ammissibili
Technically permissible maximum masses
16.1. Massa massima tecnicamente ammissibile a pieno carico:
Technically permissible maximum laden mass:
16.2. Massa tecnicamente ammissibile su ciascun asse:
Technically permissible mass on each axle:
16.3. Massa tecnicamente ammissibile su ciascun gruppo di assi:
Technically permissible mass on each axle group:
1. kg - 2. kg
16.4. Massa massima tecnicamente ammissibile del veicolo combinato:
Technically permissible maximum mass of the combination:
17. Masse massime ammissibili previste per l'immatricolazione / ammissione alla circolazione nel traffico nazionale / internazionale
Intended registration / in service maximum permissible masses in national / international traffic
17.1. Massa massima ammissibile a pieno carico prevista per l'immatricolazione / ammissione alla circolazione:
Intended registration / in service maximum permissible laden mass:
17.2. Massa massima ammissibile a pieno carico su ciascun asse prevista per l'immatricolazione / ammissione alla circolazione:
Intended registration / in service maximum permissible laden mass on each axle:
1. kg - 2. kg - 3. kg - 4. kg
17.3. Massa massima ammissibile a pieno carico su ciascun gruppo di assi prevista per l'immatricolazione / ammissione alla circolazione:
Intended registration / in service maximum permissible laden mass on each axle group:
1. kg - 2. kg
17.4. Massa massima ammissibile del veicolo combinato prevista per l'immatricolazione / ammissione alla circolazione:
Intended registration / in service maximum permissible mass of the combination:
18. Massa trainabile massima tecnicamente ammissibile in caso di:
Technically permissible maximum towable mass in case of:
18.1. Rimorchio a timone:
Drawbar trailer:
18.2. Semirimorchio:
Semi-trailer:
18.3. Rimorchio ad asse centrale:
Centre-axle trailer:
18.4. Rimorchio non frenato:
Unbraked trailer:
19. Massa statica massima tecnicamente ammissibile al punto di aggancio:
Technically permissible maximum static mass at the coupling point:

Apparato motore
Power plant

20. Costruttore del motore:
Manufacturer of the engine:
21. Codice motore, come indicato sul motore:
Engine code as marked on the engine:
22. Principio di funzionamento:
Working principle:
23. Esclusivamente elettrico:
Pure electric:
23.1. Veicolo ibrido [elettrico]:
Hybrid [electric] vehicle:
24. Numero e disposizione dei cilindri:
Number and arrangement of cylinders:
25. Cilindrata:
Engine capacity:
26. Carburante:
Fuel:
26.1. Monocarburante
Mono fuel
26.2. (Solo doppia alimentazione):
(Dual-fuel only):
27. Potenza massima netta:
Maximum net power:
o potenza nominale continua massima (mot. elettrico):
or maximum continuous rated power (electric motor):
28. Cambio (tipo):
Gearbox (type):

Velocità massima
Maximum speed

29. Velocità massima:
Maximum speed:

Assi e sospensione
Axles and suspension

31. Posizione dell'asse o degli assi sollevabili:
Position of retractable axle(s):
32. Posizione dell'asse o degli assi scaricabili:
Position of loadable axle(s):
33. Asse/i motore/i munito/i di sospensione pneumatica o equivalente:
Drive axle(s) fitted with air suspension or equivalent:
35. Insieme pneumatico / ruota:
Tyre / wheel combination:
1°:
2°:

Freni
Brakes

36. Freni del rimorchio a collegamento:
Trailer brake connections:
37. Pressione della condotta di alimentazione dei sistemi di frenatura dei rimorchi:
Pressure in feed line for trailer braking system:

Dispositivo di aggancio
Coupling device

44. Numero o marchio di omologazione del dispositivo di aggancio (se installato):
Approval number or approval mark of coupling device (if fitted):
45. Tipi o categorie dei dispositivi di aggancio che possono essere montati:
Types or classes of coupling devices which can be fitted:
45.1. Valori caratteristici:
Characteristics values:

Prestazioni ambientali
Environmental performances

46. Livello sonoro
Sound level
A veicolo fermo: al regime di:
Stationary: at engine speed:
A veicolo in marcia:
Drive-by:
47. Livello delle emissioni dei gas di scarico:
Exhaust emission level:
48. Emissioni allo scarico:
Exhaust emissions:
Numero dell'atto normativo di base applicabile e della sua più recente modifica:
Number of the base regulatory act and latest amending regulatory act applicable:
1.1. procedura di prova: ESC
1.1. test procedure: ESC
CO: ; HC: ; NOx: ; HC+NOx:
Particolato / *Particulates* :
Opacità del fumo / *Smoke opacity* (ELR):
1.2. procedura di prova: WHSC (Euro VI)
1.2. test procedure: WHSC (Euro VI)
CO: ; THC: ; NMHC: ; NOx:
THC+NOx: ; NH3:
Particolato (massa) / *Particulates (mass)* :
Particole (numero) / *Particles (number)* :
2.1. procedura di prova: ETC (eventualmente)
2.1. test procedure: ETC (if applicable)
CO: ; NOx: ; NMHC: ;THC: ;CH4:
Particolato / *Particulates* :
2.2. procedura di prova: WHTC (Euro VI)
2.2. test procedure: WHTC (Euro VI)
CO: ; NOx: ; NMHC: ; THC:
CH4: ; NH3:
Particolato (massa) / *Particulates (mass):*
Particole (numero) / *Particles (number):*
48.1. Valore corretto del coefficiente di assorbimento del fumo:
Smoke corrected absorption coefficient:

Varie
Miscellaneous

52. Osservazioni:
Remarks:

Codice di immatricolazione per l'Italia: