Disegno per omologazione
Drawing for type-approval

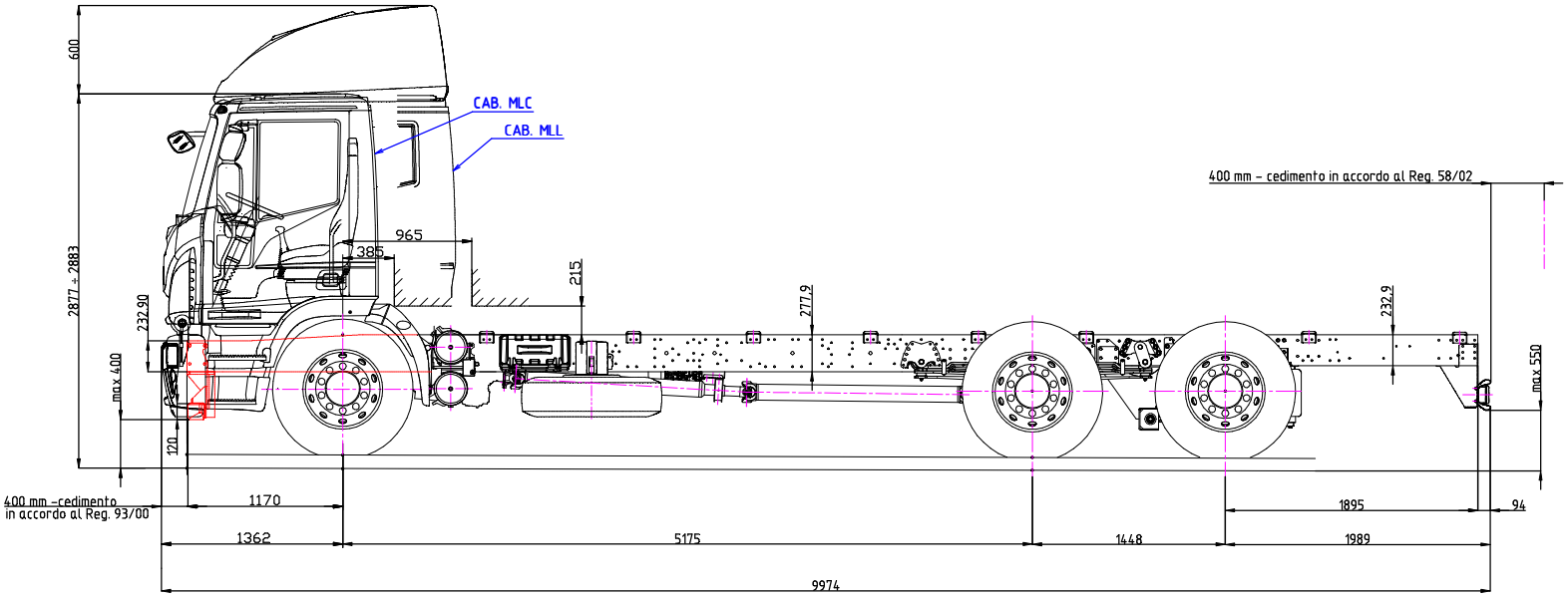

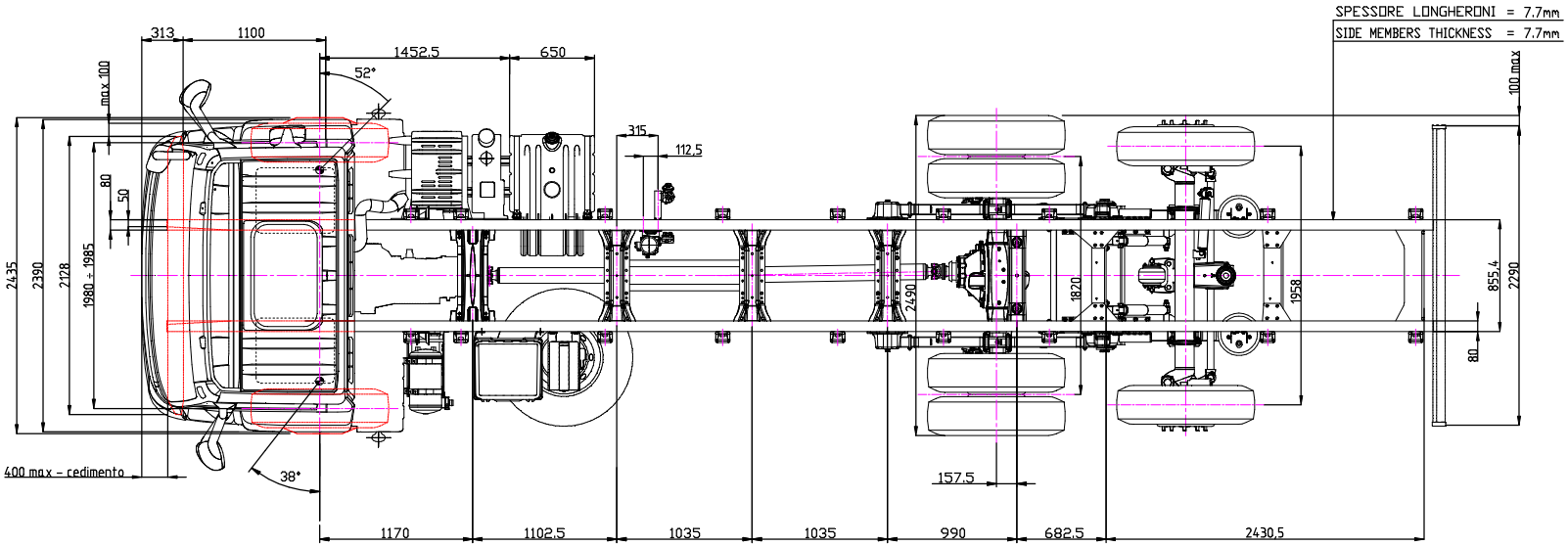

SEZIONE A-A
SECTION A-A

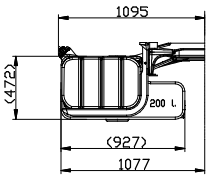

Pos.	Q.tà	Designazione, materiale, dimensione, ecc.					Codice	Modifiche
Materiale		Unificazione	Trattamento	Caratteristiche meccaniche	Massa kg	Unità di misura lineari: mm angoli: °sessagesimali	Codice grezzo	Formato disegno A1 UNI 936
Disegnato da Martini F.		Controllato da	Data 15/01/2018	Scala 1:20	Quote senza indicazione di tolleranza secondo tabella UNI EN 22768/1, con grado di precisione			Codice fornitore

S. T. System Truck S.p.A.
via Piassa 28 - I 46048 Roverbella (MN)
tel. +39 0376 696809 - fax +39 0376 1760160

Disegno di proprietà della S. T.System Truck S.p.A. Vietata la riproduzione non autorizzata.
Property of S.T.System Truck s.p.a. Reproduction not permitted, all rights reserved.

TITOLO VEHICLE CAB SCHEME
IVECO ML180E28 EURO III/V - 6X2 WITH 3TH SELF STEERING AXLE - WHEELBASE: 5175

N° DISEGNO **55.01.02.0075** | Modifica | Foglio